USER'S MANUAL

Инструкции и предупреждения
Монтажник **AM**
Пользователь **BY**
Ремонтник **KZ**
RU
UZ

1.048795RU2

IMMERGAS

VICTRIX PRO V2 55 EU

Котел настенный газовый: VICTRIX PRO V2 55 EU	Тепловая мощность: мин: 5,4 kW макс.: - kW	Тип камеры сгорания: конденсационный котел
Тип используемого газа: природный (Метан) (G20)	Вид и номинальное давление газа: 2H(природный газ (G20)-2кПа (20 mbar)	
Напряжение электропитания / частота: 230 V / 50 Hz		Потребляемая электрическая мощность: 158 W
Категория II2H3P	Класс защиты X5D	Тип B23 B23p B53 B53p B33 C13 C13X C33 C33X C43 C43X C53 C53X C63X C83 C83X C93 C93X C63
Максимальное давление системы отопления: 0,45 Мпа	Максимальное давление в контуре ГВС: - Мпа	Максимальная температура в контуре отопления: 95 °C
Класс: 6	Габаритные размеры упаковки (длина X ширина X высота, см): 507x1041x551	

СОДЕРЖАНИЕ

Уважаемый покупатель,....5
Общие указания по технике безопасности....6
Используемые условные обозначения ТБ....7
Средства индивидуальной защиты....7

1 Установка прибора....8
1.1 Указания по технике безопасности при монтаже....8
1.2 Перемещение прибора....13
1.3 Положение заводской таблички....13
1.4 Основные размеры....14
1.5 Минимальные расстояния для установки....14
1.6 Расположение приборов....15
1.7 Проветриваемость и вентиляция в помещениях установки....16
1.8 Защита от замерзания....18
1.9 Другие функции защиты от замерзания (опции)....19
1.10 Подключение к газовой магистрали....20
1.11 Подключение к гидравлической системе....21
1.12 Подключение к электрической сети....23
1.13 Команды терморегулирования (опция)....26
1.14 Гидравлические настройки....32
1.15 Примечания и таблицы в общих электрических схемах....33
1.16 Гидравлический план - одна прямая зона - одна смешанная зона - 3-ходовой клапан....34
1.17 Электрическая схема - одна прямая зона - одна смешанная зона - 3-ходовой клапан....35
1.18 Электрическая схема - смешанная зона отопления 2 - 3-ходовой клапан....36
1.19 Электрическая схема - смешанная зона отопления 2 - 3-ходовой клапан (без гидравлического выключателя)....38
1.20 Принципиальная схема - две зоны прямого отопления - 3-ходовой клапан....39
1.21 Принципиальная схема - зона 1 прямого отопления - 3-ходовой клапан....40
1.22 Схема подключения - зона прямого нагрева (без гидравлического выключателя) - 3-ходовой клапан - термостат ГВС....41
1.23 Принципиальная схема - две гидравлические зоны с насосом системы отопления - 3-ходовой клапан....42
1.24 Принципиальная схема - две зоны прямого отопления - 3-ходовой клапан (без гидравлического выключателя)....43
1.25 Схема подключения - зона прямого отопления с бустерным насосом - 3-ходовой клапан с пружинным возвратом - внешний датчик присутствует (OFF) - устройство сигнализирует об ошибке и горелка включается....44
1.26 Гидравлический план - одна прямая зона - одна смешанная зона - насос ГВС....46
1.27 Электрическая схема - одна прямая зона - одна смешанная зона - насос ГВС....47
1.28 Электрическая схема - смешанная зона 1 - насос ГВС....48
1.29 Принципиальная схема - две зоны прямого отопления - насос ГВС - термостаты OpenTherm....49
1.30 Электрическая схема - зона 1 прямая - насос ГВС....50
1.31 Принципиальная схема - зона 1 прямая - насос ГВС - параллельная работа....51
1.32 Схема подключения - две зоны прямого нагрева - насос ГВС - ... Тип запроса Центральное отопление Уставка постоянного значения....52
1.33 Схема подключения - две зоны прямого нагрева - насос ГВС - ... Тип запроса Центральное отопление Только ОТС....53
1.34 Электрическая схема - зона прямого отопления - питающий насос....54
1.35 Электрическая схема с мощным пультом дистанционного управления....55
1.36 Схема подключения к системе BMS....56
1.37 Схема подключения BUS-Простой каскад....57
1.38 Системы дымоудаления Immergas....58
1.39 Эквивалентная длина компонентов дымоходной системы 'Green Series'....60
1.40 Установка снаружи....61
1.41 Снятие колпачка для установки концентрического комплекта....64
1.42 Установка комплекта горизонтальных коаксиальных труб....64
1.43 Установка комплекта вертикальных коаксиальных труб....66
1.44 Установка комплекта всасывающего патрубка для конфигураций типа B....68
1.45 Установка вертикальных выходов ø 80.....69
1.46 Установка горизонтальных выходов Ø 80....71
1.47 Установка комплекта сепаратора....73

1.48 Прокладка труб для дымоходов 76
1.49 **substitute_element_Traduzioni_non_trovato** 77
1.50 Конфигурация для установки дымохода C6 79
1.51 Отвод дымовых газов при использовании каскадных приборов 81
1.52 Водоподготовка теплоносителя 81
1.53 Заполнение системы 82
1.54 Заполнение сифона для сбора конденсата 82
1.55 Работа с датчиком потока в системе 82
1.56 Простой каскад. 83
1.57 Автоматическое обнаружение 84
1.58 Защита от влаги 84
1.59 Зоны отопления 85
1.60 Работа с баком ГВС (опция) 85
1.61 Деаэрация 85
1.62 Антилегионелла 86
1.63 Непрерывная работа насоса в режиме отопления 86
1.64 Подключение газа 86
1.65 Подключением устройства к работе (Включение) 87
1.66 Циркуляционный насос 88
1.67 Комплекты по дополнительному запросу 92
1.68 Основные компоненты 93
1.69 Гидравлическая схема с опциями 94
1.70 Примеры установки отдельного прибора 95

2 Инструкции по эксплуатации и техобслуживанию 96
2.1 Общие указания по технике безопасности 96
2.2 Чистка и техобслуживание 98
2.3 Проветриваемость и вентиляция в помещениях установки 98
2.4 Панель управления 99
2.5 Эксплуатация прибора 100
2.6 Еженедельное почасовое программирование 102
2.7 ЭКО 102
2.8 Отпуск 103
2.9 Меню пользователя 104
2.10 Таблица кодов ошибок 115
2.11 Выключение прибора 120
2.12 Восстановление рабочего давления в отопительной системе 120
2.13 Слив воды из системы отопления 120
2.14 Защита от замерзания 121
2.15 Длительный простой 121
2.16 Очистка облицовки 121
2.17 Окончательное отключение 121

3 Инструкции по техобслуживанию и первоначальной проверке 122
3.1 Общие указания по технике безопасности 122
3.2 Первоначальная проверка 123
3.3 Ежегодный контроль и техобслуживание оборудования 124
3.4 Гидравлическая схема 127
3.5 Электрическая схема 128
3.6 Возможные неисправности и их причины 130
3.7 **substitute_element_Traduzioni_non_trovato** 131
3.8 Программирование электронной платы 152
3.9 Хранить прибор в случае смены типа газа 153
3.10 Регулировка CO_2/O_2 154
3.11 Трубочист 155

3.12 Настройка мощности отопления 155
3.13 Настройка мощности в режиме ГВС (только если установлен внешний дополнительный водонагреватель) 155
3.14 Антиблокировка насоса, 3-ходовой клапан и смесительный клапан (опции) 155
3.15 **substitute_element_Traduzioni_non_trovato** 156
3.16 Прокладка в сборе на вентиляторе 156
3.17 Коллектор в сборе на конденсаторном модуле 157
3.18 Демонтаж облицовки 158

4 Технические данные 161
4.1 Изменяемая тепловая мощность 161
4.2 Параметры горения 164
4.3 Таблица технических данных 166
4.4 Заводская табличка и легенда заводской таблички 167
4.5 Технические параметры для комбинированных котлов (в соответствии с регламентом 813/2013). 168
4.6 Технический паспорт изделия (в соответствии с регламентом 811/2013) 173
4.7 Параметры для заполнения сводного технического паспорта 177

Уважаемый покупатель,

Поздравляем Вас с покупкой высококачественного изделия компании Immergas, которое на долгое время обеспечит Вам комфорт и надёжность. Как клиент компании Immergas Вы всегда можете рассчитывать на наш квалифицированный Уполномоченный Сервисный центр, всегда готовый обеспечить постоянную и эффективную работу Вашего прибора. Внимательно прочитайте нижеследующие страницы: Вы сможете найти в них полезные советы по работе агрегата, соблюдение которых увеличит у Вас чувство удовлетворения от приобретения изделия производства компании Immergas.
При необходимости проведения ремонта и планового техобслуживания обращайтесь в Авторизованные Сервисные центры технической поддержки: они располагают оригинальными комплектующими и персоналом, прошедшим специальную подготовку под руководством представителей фирмы производителя.

Компания **IMMERGAS S.p.A.**, зарегистрированная по адресу: via Cisa Ligure 95 42041 Brescello (RE) заявляет, что все процессы проектирования, производства и послепродажного обслуживания выполнены в соответствии с требованиями стандарта **UNI EN ISO 9001:2015**.
Для получения более подробной информации относительно маркировки CE на изделии необходимо направить запрос на получение копии декларации о соответствии в адрес компании, указав модель изделия и язык нужной страны.
Изготовитель снимает с себя всякую ответственность за полиграфические ошибки и ошибки печати и сохраняет за собой право вносить изменения в собственную техническую и коммерческую документацию без предупреждений.

ОБЩИЕ УКАЗАНИЯ ПО ТЕХНИКЕ БЕЗОПАСНОСТИ

Настоящее руководство содержит важную информацию, предназначенную для:
Монтажника (раздел 1);
Пользователя (раздел 2);
Ремонтника (раздел 3).

- Пользователь должен внимательно прочесть инструкции, приведенные в предназначенном для него разделе (разд. 2).
- Пользователь должен проводить только те операции на оборудовании, которые разрешены в соответствующем разделе.
- Для установки оборудования необходимо обратиться к аттестованному персоналу.
- Руководство по эксплуатации является важнейшей составной частью агрегата и должно быть передано новому пользователю, которому поручена его эксплуатация, в том числе, в случае смены владельца.
- Внимательно ознакомитесь с руководством и бережно храните его, так как оно содержит важные указания по безопасности монтажа, эксплуатации и техобслуживания агрегата.
- Согласно действующему законодательству, проект установки оборудования должны разрабатывать только уполномоченные специалисты в соответствии с действующими нормами и правилами. Монтаж и техобслуживание агрегата должны производиться с соблюдением всех действующих норм и в соответствии с указаниями изготовителя квалифицированным персоналом, под которым понимаются лица, обладающие необходимой компетентностью в области соответствующего оборудования.
- Ненадлежащий монтаж и установка агрегата и/или его компонентов, принадлежностей, комплектов и устройств Immergas может быть небезопасными для людей и животных, а также для имущества. Чтобы обеспечить правильный монтаж оборудования, внимательно ознакомьтесь с прилагаемыми к нему инструкциями.
- В настоящем руководстве содержится техническая информация по монтажу данного изделия Immergas. Что касается других аспектов, связанных с монтажом данного изделия (например: безопасность на рабочем месте, охрана окружающей среды, профилактика несчастных случаев), необходимо придерживаться действующего законодательства и общепринятых технических правил.
- Все изделия Immergas защищены соответствующей упаковкой для транспортировки.
- Все изделия Immergas должны храниться в сухих помещениях, защищенных от непогоды.
- Поврежденные изделия не подлежат установке.
- Техобслуживание должно проводиться квалифицированным техническим персоналом, который обеспечит надлежащее качество проводимых работ, таким как Авторизированный Сервисный центр технической поддержки, где обеспечивается высокое качество и профессионализм при проведении технического обслуживания оборудования.
- Оборудование должно использоваться исключительно по тому назначению, для которого предназначен. Любое прочее использование следует считать неправильным и, следовательно, потенциально опасным.
- В случае ошибок при монтаже, эксплуатации или техобслуживании, вызванных несоблюдением действующих технических норм и правил, содержащихся в настоящем руководстве (или, в любом случае, предоставленных изготовителем), с изготовителя снимается всякая контрактная или внеконтрактная ответственность за любой ущерб, а также аннулируется гарантия.
- В случае неполадок, поломок или сбоев в работе, аппарат должен быть отключен, а также необходимо обратиться в специализированную компанию (например, в Авторизованный Сервисный центр технической поддержки, который располагает персоналом со специальной технической подготовкой и оригинальными запчастями). Не попытайтесь самостоятельно модифицировать или отремонтировать котел.

ИСПОЛЬЗУЕМЫЕ УСЛОВНЫЕ ОБОЗНАЧЕНИЯ ТБ



ОБЩАЯ ОПАСНОСТЬ
Строго соблюдайте все указания, которые приводятся рядом с пиктограммой. При несоблюдении указаний могут создаться опасные ситуации с возможным серьезным ущербом для имущества и здоровья оператора и любого другого пользователя.



ОПАСНОСТЬ ПОРАЖЕНИЯ ЭЛЕКТРИЧЕСКИМ ТОКОМ
Строго соблюдайте все указания, которые приводятся рядом с пиктограммой. Этот знак указывает на электрические компоненты агрегата, а в настоящем руководстве обозначает действия, которые могут вызвать риски поражения электротоком.



ОПАСНОСТЬ ИЗ-ЗА КОМПОНЕНТОВ В ДВИЖЕНИИ
Знак указывает на движущиеся части оборудования, которые могут вызвать опасность.



ОПАСНОСТЬ ИЗ-ЗА ГОРЯЧИХ ПОВЕРХНОСТЕЙ
Знак указывает на нагретые компоненты агрегата, которые могут привести к ожогам.



ПРЕДУПРЕЖДЕНИЯ
Строго соблюдайте все указания, которые приводятся рядом с пиктограммой. При несоблюдении указаний могут создаться опасные ситуации с возможным легким ущербом для имущества и здоровья оператора и любого другого пользователя.



ВНИМАНИЕ!
Прочитайте и усвойте инструкции к оборудованию перед тем, как выполнять любые действия, и строго соблюдайте предоставленные указания. Несоблюдение инструкций может привести к неисправностям в работе агрегата.



ИНФОРМАЦИЯ
Указывает на полезные рекомендации или дополнительную информацию.



ЗАЗЕМЛЕНИЕ
Знак указывает на место подключения оборудования к точке заземления.



ПРЕДУПРЕЖДЕНИЕ ОБ УТИЛИЗАЦИИ
Пользователь обязан утилизировать оборудование в конце срока эксплуатации в специальных центрах сбора отходов.

СРЕДСТВА ИНДИВИДУАЛЬНОЙ ЗАЩИТЫ



ЗАЩИТНЫЕ ПЕРЧАТКИ



ЗАЩИТА ГЛАЗ



ЗАЩИТНАЯ ОБУВЬ

1 УСТАНОВКА ПРИБОРА

1.1 УКАЗАНИЯ ПО ТЕХНИКЕ БЕЗОПАСНОСТИ ПРИ МОНТАЖЕ



Операторы, которые выполняют установку и техобслуживание оборудования, должны носить в обязательном порядке средства индивидуальной защиты, предусмотренные законом, действующим в данной отрасли.

Приборы Victrix Pro V2 35 EU в отдельной установке могут быть установлены снаружи или в бытовых помещениях, а также в подобных помещениях, согласно предписаниям соответствующего стандарта установки, а каскадная установка (2 или более), может быть выполнена снаружи или в подходящем помещении (котельная).
Приборы Victrix Pro Victrix Pro V2 55-60-68-80 EU в отдельной или каскадной установке (2 или более) могут быть установлены снаружи или в подходящем помещении (котельной) (UNI 11528).

Установка должна выполняться с соблюдением норм и правил, действующего законодательства, местных технических нормативов и стандартов.

Место установки агрегата и соответствующих принадлежностей Immergas должно иметь подходящие технические и конструкционные характеристики, позволяющие выполнять (в условиях безопасности, эффективной и простой работы) следующее:
- монтаж (согласно предписаниям технического законодательства и технических стандартов);
- техническое обслуживание (включая плановое, периодическое, текущее и внеплановое);
- демонтаж, в том числе загрузку и транспортировку агрегатов и компонентов, а также их замену аналогичными агрегатами и/или компонентами.

Стена должна быть гладкой, на ней должны отсутствовать выступы или углубления, позволяющие получить доступ к задней части. Данный котел не был предназначен для установки на фундамент или пол (Илл. 1).

При различных типах монтажа, используются различные типы прибора, в частности:
- **Прибор типа B_{23} или B_{53}**, если при их установке используются особые выводы для аспирации воздуха непосредственно из помещения установки прибора.
- При установке **прибора типа C** используются коаксиальные трубы, или другие типы переходников, предусмотренные для приборов с закрытой камерой сгорания для всасывания воздуха и удаления отработанного газа.

Классификация агрегата показана на рисунках с различными монтажными решениями на следующих страницах.

Только работники аттестованных фирм уполномочены на установку газового оборудования Immergas.

В случае неполадок, поломок или сбоев в работе, аппарат должен быть отключен, а также необходимо обратиться в специализированную компанию (например, в Авторизованный Сервисный центр технической поддержки, который располагает персоналом со специальной технической подготовкой и оригинальными запчастями).
Не пытайтесь самостоятельно отремонтировать котел.

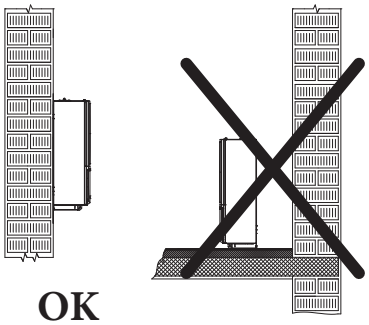

OK

1

Не допускается устанавливать агрегаты, снятые с других установок.
Изготовитель не несёт ответственности за урон, нанесённый приборами, снятыми с других установок,и за любое несоответствие в таком оборудовании.

Проверьте рабочие окружающие условия, сравните значения, приведенные в таблице технических данных в настоящем руководстве.

Установка прибора, в случае работы на СНГ, должна соответствовать нормам для газа, имеющего плотность, превышающую плотность воздуха (обращаем внимание, что запрещена установка систем с СНГ, плотность которого ниже разрешенного минимума плотности СНГ в соответствие с законами страны).

Перед проведением ремонта или техобслуживанием оборудования, предварительно необходимо слить воду из контура отопления , в целях электрической безопасности оборудования (Параг.2.13).
Всегда отключать прибор от напряжения и, в зависимости от типа выполняемой операции, снизить давление и/или довести его до нуля в контуре установки.

Также важно, чтобы решетки всасывания и дымоотводные концевые трубы были свободными.

Проверьте, чтобы в воздухозаборниках не циркулировали дымовые газы. Выведите аппарат на максимальную мощность; значение CO_2, измеренное в воздухе, должно быть на 10% меньше значения, полученного в дымовых газах.

Раздвоенные выводные трубопроводы не должны проходить через стены из воспламеняющегося материала.

Вблизи аппарата не должно находиться никаких легковоспламеняющихся материалов (бумага, тряпки, пластик, полистирол и т.д.).

Не устанавливать под агрегатом домашние электрические приборы, так как они могут выйти из строя, в случае срабатывания предохранительного клапана, закупоренного сливного сифона или в случае утечки гидравлических соединений; в противном случае, изготовитель не несёт ответственности, в случае ущерба, нанесённого электрическим приборам.

Принимая во внимание вышеперечисленное, рекомендуется также не устанавливать под прибором различные предметы, мебель и т.д.

Запрещается вносить изменения в котел, не описанные в настоящем разделе руководства.

Перед установкой агрегата необходимо проверить, что он доставлен в целостном виде; в противном случае сразу же обратитесь к поставщику.
Детали упаковки (скобы, гвозди, пластиковые пакеты, пенополистерол, и т. д.) не должны быть доступными для детей, так как являются потенциальными источниками опасности.
Если прибор встроен в шкаф, или находится между двумя шкафами, должно быть достаточно пространства для проведения нормальных операций техобслуживания; минимальные расстояния для установки см. Илл. 5.

Правила по установке

Такой тип установки возможен, если разрешается действующим законодательством страны назначения агрегата.

Данный прибор может быть установлено вне помещения в частично защищенном месте или под открытым небом с использованием комплекта защитного кожуха (опция).
Под частично защищённым помещением подразумевается такое помещение, в которым прибор не подвергается прямому воздействию и проникании атмосферных явлений (дождь, снег, град и т.д.).

Установка газовых агрегатов, дымоходов и воздухозаборников запрещена в пожароопасных помещениях (напр., в гаражах, на закрытых стоянках автомобилей и т. д.) и в потенциально опасных местах.

Не устанавливайте на вертикальной проекции варочных панелей (для приборов мощностью до 35 кВт, UNI 7129).

Не устанавливать в помещениях, являющихся общими зонами в жилых зданиях, на внутренних лестницах или других местах, составляющих пути эвакуации (например, площадки, подъезды).

Установка запрещена также в помещениях общего пользования, например, подвалах, подъездах, чердаках, чердачных этажах и т. д, если иное не предусмотрено местным законодательством.

Если данные приборы не изолированы должным образом, они не подходят для установки на стенах из горючих материалов.

Установка прибора на стену, должна гарантировать его надёжную поддержку и эффективность.

non tradotto

Болты для дюбелей с шестиугольными головками в блистерной упаковке предназначены только для фиксирования скобы на стену.

Эти приборы служат для нагрева воды до температуры, ниже точки кипения при атмосферном давлении.

Должны быть подключены к системе отопления, подходящей для их эксплуатационных характеристик и мощности.

Риск повреждения, вызванного коррозией в связи с неподходящей воздушной смесью для горения и окружающей средой.

Аэрозоль, растворители, моющие средства на основе хлора, клея, аммиачные соединения, порошки и подобные вещества могут вызвать коррозию изделия и дымовых труб.

Проверьте, что на котел подается воздух, не содержащий хлора, серы, пыли и т. д.

Проверьте, чтобы в месте установки не хранились химические вещества.

Если изделие устанавливается в салонах красоты, мастерских по окраске, столярных мастерских, клининговых компаниях или подобных фирмах, необходимо выбрать отдельное помещение для установки, в котором обеспечивается подача воздуха на горение без химических веществ.

Проверить, чтобы воздух горения не подавался через воздуховод, который ранее использовали с котлами или другими обогревательными приборами, работающими на жидком или твердом топливе. Иначе это может вызвать накопление золы в воздуховоде

Риск материального ущерба при распылении аэрозоля или другой жидкости во время поиска утечек.

Аэрозоли и жидкости для поиска утечек засоряют контрольное отверстие PR (П. (Илл. 79) газового клапана, непоправимо повредив его.
Во время установки и ремонта не распыляйте аэрозоль или жидкости над газовым клапаном (сторона электрических подключений).

Заполнение сифона для сбора конденсата

При первом включении прибора из отверстия для слива конденсата могут выходить продукты сгорания, проверить, что после нескольких минут работы, из отверстия для слива конденсата больше не выходят продукты сгорания.; это означает, что сифон наполнен конденсатом на правильный уровень, не позволяющий прохождению дыма.

Специальные положения относительно светильников, установленных в конфигурации B_{23} или B_{53}.

Приборы с открытой камерой типа B_{23} и B_{53} не должны быть установлены в помещениях, где происходит коммерческая, ремесленная или промышленная деятельность, в помещения, где используются продукты, производящие пар или летучие вещества (например: кислотные пары, клей, краска, растворители, горючие вещества и т.д.), а также пыль и порошки (например: мелкая деревянная пыль от обработки дерева, угольная пыль, цементная пыль, и т.д.) которые могут нанести ущерб компонентам аппарата и подвергнуть опасности его работу.

В конфигурации B_{23} и B_{53}, за исключением нормативных требований местных законов, приборы нельзя устанавливать в спальне, в ванной комнате, санузле или в однокомнатной квартире; а также нельзя устанавливать в помещениях, в которых размещены тепловые генераторы на твёрдом топливе, и в смежных помещениях.

Для приборов бытового назначения (до 35 кВт) в конфигурации B_{23} и B_{53} помещения установки должны постоянно проветриваться в соответствии с местными у нормативными требованиями (не менее 6 $см^2$ для каждого кВт установленной тепловой мощности, за исключением случаев увеличения мощности вентиляции, необходимых при наличии электромеханических аспираторов, которые могут понизить давление в помещении установки).

Несоблюдение вышеуказанных правил возлагается на личную ответственность и приводит к отмене действия гарантии на оборудование.

1.2 ПЕРЕМЕЩЕНИЕ ПРИБОРА

ВНИМАНИЕ: Боковые стороны кожуха не являются несущими, поэтому для перемещения прибора необходимо брать его сзади и спереди, как показано на рисунке 2, а не сбоку.

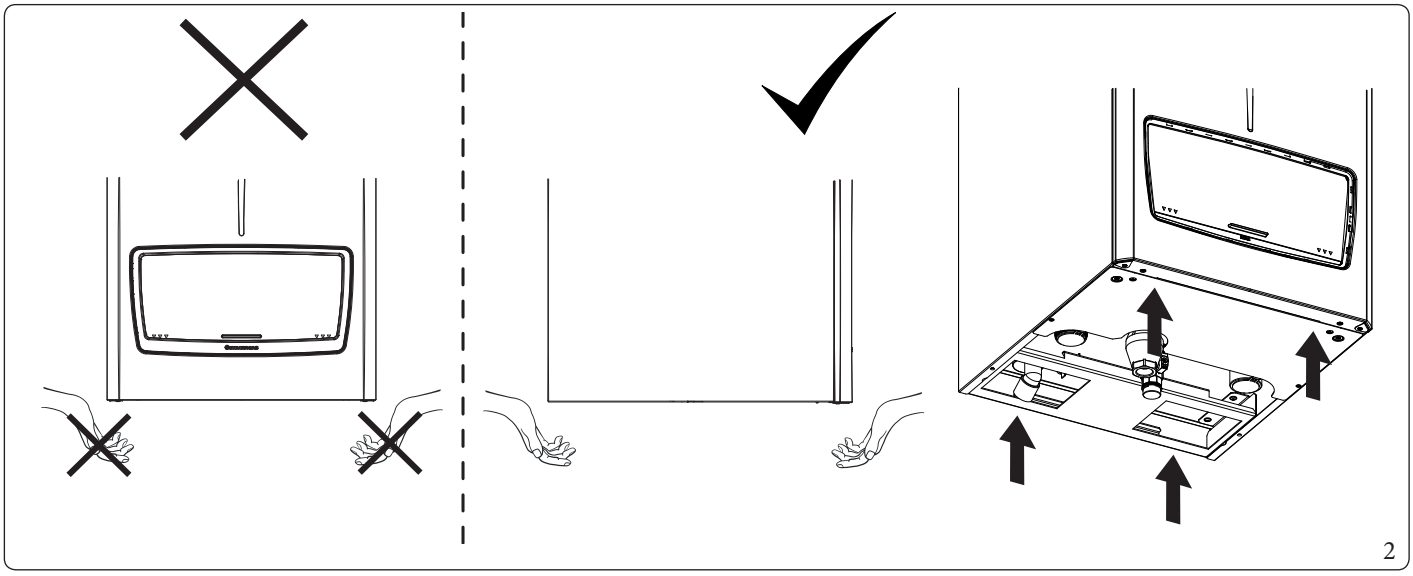

2

1.3 ПОЛОЖЕНИЕ ЗАВОДСКОЙ ТАБЛИЧКИ

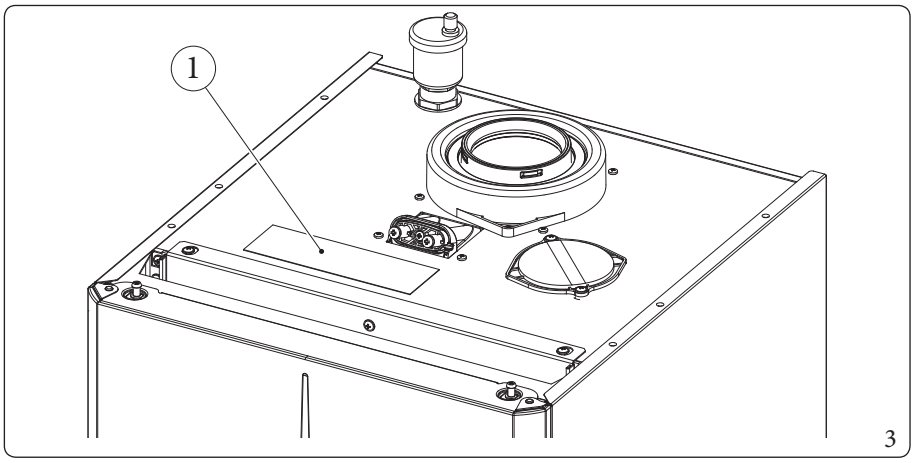

3

Условные обозначения (Илл. 3):

1 - Табличка

Подробную информацию о заводской табличке см. параг. 4.4 в разделе "Технические характеристики".

1.4 ОСНОВНЫЕ РАЗМЕРЫ

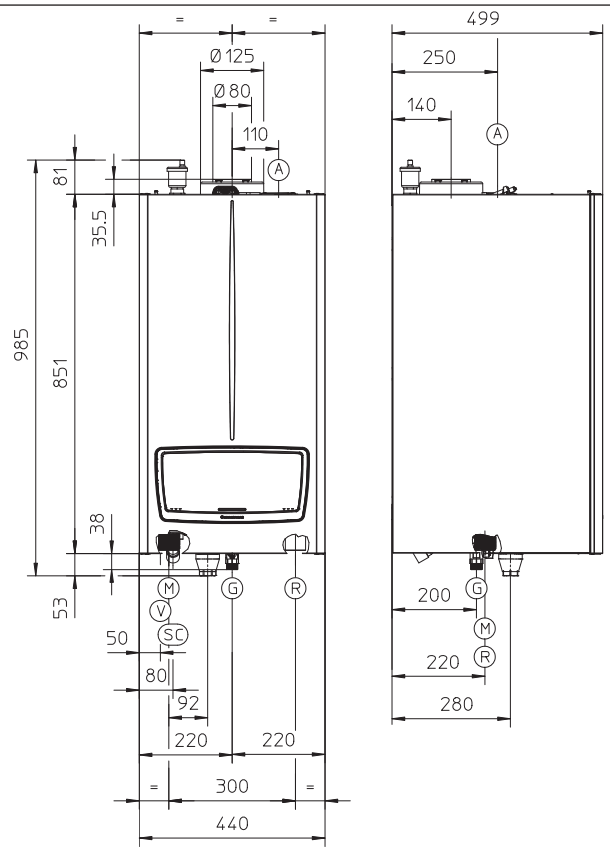

4

Условные обозначения (Илл. 4):

- *A - Всасывание воздуха*
- *V - Подключение к электрической сети*
- *G - Подача газа*
- *R - Возврат в систему отопления*
- *M - Подача системы отопления*
- *SC - Слив конденсата (внутренний минимальный диаметр Ø 13 мм)*

Высота (mm)	**Ширина (mm)**	**Глубина (mm)**
851 (985)	440	499
Подключения		
ГАЗ	СИСТЕМА ОТОПЛЕНИЯ	
G	R	M
3/4"	1" 1/2	1" 1/2

1.5 МИНИМАЛЬНЫЕ РАССТОЯНИЯ ДЛЯ УСТАНОВКИ

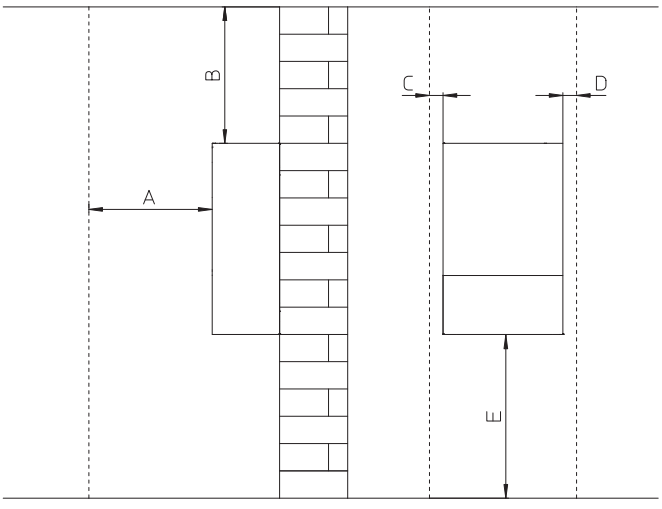

5

Условные обозначения (Илл. 5):

- *A - 450 mm*
- *B - 350 mm*
- *C - 30 mm*
- *D - 30 mm*
- *E - 1000 mm*

1.6 РАСПОЛОЖЕНИЕ ПРИБОРОВ

Приборы могут быть установлены:
- снаружи;
- во внешних помещениях, даже в смежных с отапливаемым помещением, на открытых пространствах, важно чтобы они были структурно разделены, без общих стен, или расположены на плоском покрытии отапливаемого помещения, также без общих стен;
- в постройках, предназначенных даже для других целей, или в помещениях, в объёмном решении отапливаемого здания.

Настоящие помещения должны быть использованы только для отопительных установок и их характеристики должны соответствовать тем, что предусмотрены действующим законодательством.

Котёл Victrix Pro V2 35 EU в отдельной установке может быть размещён в бытовом или другом подобном помещении, согласно предписаниями действующего законодательства.

Установка приборов питаемых газом, плотность которого превышает 0,8 (СНГ) разрешена только в надземных помещениях, смежные с ним помещения тоже должны быть надземными. В обоих случаях пол не должен иметь впадин или бугров, чтобы не создавать накопления газа, которые являются источником опасности.

Высота помещения установки

Высота помещения для установки (для приборов мощностью более 35 кВт) регламентируется действующими техническими нормами. Кроме того, следует учитывать особые условия установки, которые могут потребовать большей высоты, чем установленный законом минимум.

Ниже приведены рекомендации, которым необходимо следовать.
- *Установка отдельного прибора:* минимальная высота помещения должна быть 2 м.
- *Каскадная установка нескольких приборов (2 ÷ 5 Victrix Pro V2):* учитывая размеры прибора, дымового коллектора (устанавливать с наклоном 5%) и гидравлических коллекторов, минимальная высота помещения должна быть 2,30 м.

Однако при мощности более 35 кВт должны соблюдаться минимальные требования действующего законодательства (краткое изложение которых приведено ниже).

Сводная таблица высот помещений в соответствии с действующими техническими нормами.		
Общая мощность	**Минимальная высота внешнего помещения или уменьшенная высота*помещения в объеме обслуживаемого здания**	**Минимальная высота помещения, включенная в объем обслуживаемого здания**
≤ 116 kW	≥ 2,00 m	≥ 2,00 m
116 кВт < Qtot ≤ 350 кВт	≥ 2,00 м (по размерным причинам не применяется к водопадам от 2 до 5 Victrix Pro V2)	≥ 2,30 m
350 кВт< Qtot ≤ 580 кВт	≥ 2,30 m	≥ 2,60 м
> 580 кВт	≥ 2,60 м	≥ 2,90 m
* Снижение минимальной высоты помещения может быть принято путем реализации одной из следующих мер: - Увеличение общей площади вентиляции на 100% по сравнению с указанной; - установка системы обнаружения газа, управляющей автоматическим электромагнитным клапаном с ручным сбросом за пределами помещения и оптическими и акустическими сигнальными устройствами.		

Приведённые выше параметры величины позволяют правильно выполнить установку приборов и соблюдать действующие нормативные требования.

Расположение приборов в помещении

Отдельный прибор: расстояние между любой внешней точкой котла и вертикальными и горизонтальными стенами помещения, должно быть таким, чтобы оставался доступ к органам настройки, безопасности и контроля, а также для планового техобслуживания.

Несколько приборов, не подключённых между собой, но установленных в одном помещении: минимальное соблюдаемое расстояние между генераторами на одной и той же стене, должно быть 200 мм, чтобы позволить доступ к органам настройки, безопасности, контроля и для планового техобслуживания всех установленных приборов.

Каскадная установка (2 ÷ 5 Victrix Pro V2): Указания по правильной каскадной установке приводятся в специальной документации или на сайте компании www.immergas.com в разделе высокой мощности.

1.7 ПРОВЕТРИВАЕМОСТЬ И ВЕНТИЛЯЦИЯ В ПОМЕЩЕНИЯХ УСТАНОВКИ

Помещения должны быть оснащены постоянными вентиляционными отверстиями на внешних стенах. Допускается закрывать вентиляционные отверстия металлическим решетками, сеткой и/или жалюзи, при этом не должна сокращаться поверхность поступления воздуха.Вентиляционные отверстия должны быть выполнены и расположены таким образом, чтобы предотвратить образование газовых накоплений, вне зависимости от конфигурации покрытия. Общий проём может быть разделён на несколько проёмов, в любом случае, каждый проём должен быть не менее 100 см^2.

Котёл Victrix Pro V2 35 EU в отдельной установке может быть размещён в бытовом или другом подобном помещении, согласно предписаниями действующего законодательства.

Вентиляция для установки во внешних помещениях

Минимальные свободные поверхности, в зависимости от тепловой мощности, не должны быть ниже, чем:
$S \geq K \times Z \times Q$ (cm^2)
Где Q - тепловой поток прибора, а K и Z - два параметра, зависящие от расположения помещения и возможного наличия устройств обнаружения газа. Значения K и Z приведены в таблице ниже:

Расположение помещения	K	Z	
		Стандарт	Если имеется система обнаружения газа, которая управляет автоматическим, сбрасываемым вручную электромагнитным клапаном, расположенным вне помещения, и оптическими и акустическими сигнальными устройствами
Надземные помещения	10	1,0	0,8
Подвальные или подземные помещения с уровнем пола до -5 м	15	1,0	0,9

- **Помещения над уровнем земли (S ≥ Q x 10)**
  S > 350 cm^2 per ogni Victrix Pro V2 35 EU (Z = 1)
  S > 280 см^2 на Victrix Pro V2 35 EU, с системой обнаружения газа (Z = 0,8)

  S > 510 см^2 для каждого Victrix Pro V2 55 EU (Z = 1)
  S > 408 см^2 на Victrix Pro V2 55 EU, с системой обнаружения газа (Z = 0,8)

  S > 600 см^2 для каждого Victrix Pro V2 60 EU (Z = 1)
  S > 480 см^2 на Victrix Pro V2 60 EU, с системой обнаружения газа (Z = 0,8)

  S > 650 см^2 для каждого Victrix Pro V2 68 EU (Z = 1)
  S > 520 см^2 на Victrix Pro V2 68 EU, с системой обнаружения газа (Z = 0,8)

  S > 750 см^2 для каждого Victrix Pro V2 80 EU (Z = 1)
  S > 600 см^2 на Victrix Pro V2 80 EU, при наличии системы обнаружения газа (Z = 0,8)

  пример: установка 3 шт. Victrix Pro V2 35 EU в каскаде минимальная площадь S составляет 350 x 3 = 1050 см^2 или, с системой обнаружения газа, S = 280 x 3 = 840 см^2.

- **Полуподвальные и подвальные помещения до уровня -5 м от контрольной поверхности (S ≥ Q x 15 x Z)**
  S > 525 см² для каждого Victrix Pro V2 35 EU (Z = 1)
  S > 472,5 см² на Victrix Pro V2 35 EU, с системой обнаружения газа (Z = 0,9).

  S > 765 см² для каждого Victrix Pro V2 55 EU (Z = 1)
  S > 688,5 см² на Victrix Pro V2 55 EU, при наличии системы обнаружения газа (Z = 0,9)

  S > 898,5 см² для каждого Victrix Pro V2 60 EU (Z = 1)
  S > 808,5 см² на Victrix Pro V2 60 EU, при наличии системы обнаружения газа (Z = 0,9)

  S > 975 см² для каждого Victrix Pro V2 68 EU (Z = 1)
  S > 877,5 см² по Victrix Pro V2 68 EU, при наличии системы обнаружения газа (Z = 0,9)

  S > 1125 см² для каждого Victrix Pro V2 80 EU (Z = 1)
  S > 1012,5 см² на Victrix Pro V2 80 EU, при наличии системы обнаружения газа (Z = 0,9)

  пример: при установке в каскаде № 3 Victrix Pro V2 35 EU минимальная площадь поверхности S составляет 525 x 3 = 1575 см²или, при наличии системы обнаружения газа, S = 472,5 x 3 = 1417,5 см².

При установке приборов, питаемых газом, плотность которого превышает 0,8 (СНГ) во внешних, надземных помещениях, не менее 2/3 поверхности вентиляции должны находится на уровне пола, с минимальной высотой 0,2 м.
Отверстия для вентиляции должны находится не менее чем на расстоянии 2 м при тепловой производительности не превышающей 116 кВт и 4,5 м, для более высокой тепловой производительности, от углублений, впадин, проходов, ведущих в соседние помещения ниже уровня пола, или от дренажных каналов.

Вентиляция для установки в постройках, предназначенных даже для других целей, или в помещениях, в объёмном решении отапливаемого здания

Вентиляционная поверхность не должна быть менее 3000 см² для природного газа, и не должна быть меньше 5000 см² для СНГ. В любом случае, следует ознакомиться с предписаниями стандартов и всех действующих законов в данной отрасли.

1.8 ЗАЩИТА ОТ ЗАМЕРЗАНИЯ

Защита против обледенения прибора обеспечивается только в следующих случаях:
- прибор должным образом подключён к системе газового и электропитания;
- к прибору постоянно подключено питание;
- прибор не находится в режиме "выкл".
- на приборе нет неполадки (параг. 2.10);
- основные компоненты прибора не находятся в аварийном состоянии.

Во избежание этого придерживайтесь следующих указаний:

- Защитить от обледенения контур отопления, для этого добавить в контур антифриз хорошего качества, подходящий для использования в системах отопления и с гарантией от производителя, что не будет нанесён ущерб теплообменнику и другим компонентам прибора. Антифриз не должен быть вредным для здоровья. Необходимо тщательно следовать инструкциям изготовителя, что касается необходимого процентного соотношения относительно минимальной температуры, при которой должна быть обеспечена безопасность установки.
- Материалы, из которых изготовлена отопительная система приборов Immergas, устойчивы к антифризам на основе пропиленовых гликолей (в том случае если растворы приготовлены в соответствии с настоящей инструкцией).

Чрезмерное количество гликоля может отрицательно сказаться на работе агрегата.

Для определения срока действия и необходимости утилизации антифриза следуйте инструкциям поставщика.

- Необходимо приготавливать водный раствор второго возможного класса загрязнения воды 2 (EN 1717:2002) или соблюдать нормативные требования местных законов.

Минимальная температура окружающей среды -5°C

Прибор серийно оборудован системой защиты от замерзания, которая приводит в действие насос и горелку в том случае, когда температура воды внутри прибора опускается ниже 9°C.

В вышеозначенных условиях прибор защищён от замерзания до температуры окружающей среды -5°C.

В том случае, если прибор установлен в месте, где окружающая температура опускается ниже-5°C может произойти обледенение изделия.

В случае установки прибора в местах, где температура опускается ниже 0°C, требуется изоляция соединительных труб отопления, а также трубы слива конденсата и воздухоотводчика конденсаторного модуля.

Минимальная температура окружающей среды -15°C

Защитить от замерзания сифон слива конденсата при помощи комплектующих деталей, предоставляемых по заказу (комплект против замерзания), который состоит из электрических нагревательных элементов, соответствующей кабельной проводки и управляющего термостата (внимательно прочитать инструкции по установке, которые входят в комплект поставки).

В вышеозначенных условиях и при добавлении комплекта защиты от замерзания аппарат защищен от замерзания при понижении температуры до -15°C.

Системы защиты от обледенения, описанные в этой главе, предназначены исключительно для защиты прибора; наличие этих функций и устройств не исключает возможности обледенения частей системы вне прибора.

Гарантией не покрываются убытки, вызванные прерыванием подачи электроэнергии и при несоблюдении вышеуказанных правил.

1.9 ДРУГИЕ ФУНКЦИИ ЗАЩИТЫ ОТ ЗАМЕРЗАНИЯ (ОПЦИИ)

В зависимости от реализованной системы и, соответственно, от установленных дополнительных комплектов, могут быть доступны и другие функции защиты от замерзания.

Внешний датчик (опция)

При наличии внешнего датчика насос прибора или других насосов, если они установлены (Насос подкачки, Насос зоны 1, Насос зоны 2, Системный насос), активируется, когда внешняя температура, измеренная датчиком, опускается ниже температуры, установленной в параметре "Системные настройки/Дополнительная защита антифриза/Внешняя температура для активации насоса" (По умолчанию -10°C).

В случае простого каскада активируются только следующие насосы: Насос зоны 1, Насос зоны 2, Системный насос).

Системный датчик (опция)

При наличии датчика системы функция защиты от замерзания активируется, если температура, измеренная датчиком, опускается ниже значения параметра "Системные настройки/Дополнительная защита антифриза/Антифриз активация температура" (По умолчанию 5°C).

Смешанный датчик (опция)

При наличии смешанного датчика функция защиты от замерзания активируется, если температура, измеренная датчиком, опускается ниже 3°C.

Датчик ГВС (Опция)

При наличии датчика ГВС функция антизамерзания активируется, если температура, измеренная датчиком, опускается ниже 6°C.

Чтобы защита от замерзания работала правильно, цилиндр должен быть заполнен водой; в противном случае защиты от замерзания может работать непрерывно.

1.10 ПОДКЛЮЧЕНИЕ К ГАЗОВОЙ МАГИСТРАЛИ

Наши приборы изготовлены для работы на метане (G Z50, G27), СНГ и смеси метана с водородом до 20% по объему (20%H2NG). Диаметр подводящего трубопровода должен равняться или превышать диаметр патрубка аппарата.

Перед подключением газа, необходимо выполнить тщательную внутреннюю очистку всего газового трубопровода удалить любые отложения, которые негативно повлияют на работу прибора.
Следует также убедиться в том, что газ в ней соответствует тому, для которого разработан прибор (см. табличку с данными, помещенную на панели прибора).
В противном случае необходимо перевести котел на другой тип газа (см. параграф по переходу агрегатов на другой типа газа).

Кроме того, необходимо замерить динамическое давление в магистрали (метана или сжиженного газа), при котором будет работать котел, и убедиться в его соответствии требованиям стандарта EN 437 и его приложений, так как недостаточная величина давления газа может повлиять на мощность агрегата и привести к проблемам для пользователя.
Статическое/динамическое давление в сети, превышающее требуемое для нормальной работы, может привести к серьезным повреждениям органов управления аппаратом; в этом случае необходимо перекрыть газовую линию.
Не запускайте котел,
а обратитесь за помощью к опытным работникам для его проверки.

Подводящая газовая труба должна иметь размеры, соответствующие действующим нормативам для обеспечения требуемого расхода газа горелкой даже на максимальной мощности и для поддержания неизменными характеристик агрегата (технических характеристик).
Внутренняя установка подачи газа должна соответствовать предписаниям стандартов и всех действующих законов а также, общепринятым техническим правилам. Если генератор не превышает номинальную тепловую мощность 35 кВт достаточно придерживаться предписаний действующих технических стандартов.
Для систем мощностью более 35 кВт необходимо установить снаружи помещения, в котором находится прибор, на трубопроводе подачи газа, на видном и легкодоступном месте ручной запорный вентиль с быстрым действием закрытия при вращении на 90° и с концевыми остановами в полностью закрытом и в полностью открытом положении. Такой клапан также может быть установлен в любом пожарном отсеке, фильтре или полости при условии, что он легко доступен снаружи в случае чрезвычайной ситуации.

Агрегат предназначен для работы на газе без примесей. В противном случае необходимо установить соответствующие фильтры перед агрегатом для обеспечения чистоты топлива.

Газгольдеры (в случае подачи сжиженного газа с резервуара).

- Случается так, что в новых газгольдерах сжиженного газа могут содержаться остатки инертного газа (азота), которые снижают калорийность газовой смеси, вызывая неполадки в функционировании.
- Во время хранения газа в газгольдерах может произойти стратификация компонентов смеси. Это приводит к изменению теплопроизводительности подаваемой газовой смеси с последующей модификацией эксплуатационных характеристик самого агрегата.

1.11 ПОДКЛЮЧЕНИЕ К ГИДРАВЛИЧЕСКОЙ СИСТЕМЕ

Чтобы сохранить гарантию на первичный теплообменник, необходимо перед подключением аппарата тщательно очистить систему отопления (трубы, радиаторы и т. д.) специальными средствами,которые удаляют отложения, ухудшающие работу аппарата.

По действующим техническим нормам необходимо обрабатывать воду систем ГВС и системы отопления с целью защиты системы и котла от накипи, образования шлака и других вредных отложений.
Чтобы сохранить гарантию на теплообменник необходимо следовать указаниям (параг.1.65).
В зависимости от качества используемой воды в тепловых системах для отопления в зимний период, с производством ГВС или без него, соблюдая действующие нормативные требования, в любом случае необходимо выполнить химическую обработку. Для установок с тепловой мощностью топки 100 кВт и если общая жёсткость воды превышает 15 французских градусов, необходимо выполнить процедуру опреснения воды в установке. Настоящие обработки должны выполняться в соответствии с действующими нормативными требованиями.

Изготовитель не несёт ответственности за урон, нанесённый при отсутствии обработки воды в отопительной системе и системе ГВС.

Рекомендуется установить на системе фильтр, для сбора и отделения загрязнений, присутствующих в системе (фильтр грязевик).

Для того, чтобы предотвратить образование отложений, накипи и коррозию в отопительной установке, должны быть соблюдены правила, входящие в действующие технические стандарты, относительно обработки воды тепловых установок гражданского пользования.
Гидравлические подключения системы отопления и ГВС к соответствующим подключениям у прибора должны быть выполнены с учетом действующих норм и правил.

Предохранительный клапан 4 бар

Сброс предохранительного клапана всегда должен быть надлежащим образом перенесен в сливную воронку, поэтому в случае срабатывания клапана пролитая жидкость окажется в канализационной системе.
В противном случае, если срабатывание предохранительного клапана приведет к затоплению помещения, изготовитель прибора не будет нести ответственность.

Изготовитель не отвечает за ущерб, нанесенный в результате установки автоматических заполнителей.

Слив конденсата

Слив конденсата должен быть выполнен в соответствии с действующими нормативными требованиями.
Для слива конденсата, выработанного котлом, необходимо произвести подсоединение к канализационной сети при помощи подходящих труб, стойких к кислотным конденсатам, внутренний диаметр которых не менее 13 мм.
Система подсоединения к канализационной сети должна быть выполнена таким образом, чтобы предотвратить перекрытие и замораживание содержащейся в ней жидкости.
Перед тем, как запустить котёл в работу, необходимо проверить что конденсат может быть выведен правильно; а после первого включения проверить, что сифон наполняется конденсатом (параг. 1.54).
Кроме того, придерживайтесь действующих нормативов и национальных и местных требований относительно слива сточных вод.
Если кислотный конденсат не сливается в канализацию, необходимо установить нейтрализатор конденсата, который обеспечивает соблюдение параметров, предусмотренных действующим законодательством.

Система с низкотемпературным контуром отопления

Прибор может напрямую питать низкотемпературную систему.
Значения параметров "Уставка Центральное отопление Зона 1" и "Уставка Центральное отопление Зона 2" определяют максимальную уставку подачи прибора; используйте эти параметры для определения максимальной уставки подачи системы.
Параметры "Уставка Центральное отопление Зона 1" и "Уставка Центральное отопление Зона 2", изменяемые Пользователем, ограничены соответственно параметрами "Максимальная уставка Центральное отопление Зона 1" и "Максимальная уставка Центральное отопление Зона 2", изменяемыми только Техническим специалистом (с паролем). Используйте параметры "Максимальная уставка Центральное отопление Зона 1" и "Максимальная уставка Центральное отопление Зона 2" для определения уставки максимальной подачи системы.

non tradottoУставка Центральное отопление Зона 1**non tradotto**Уставка Центральное отопление Зона 2**non tradotto**Гистерезис уставки Центральное отопление**non tradotto**

non tradottoТемпература подачи в котел**non tradotto**

Во избежание риска превышения оптимальной температуры во время работы на низкой температуре из-за внешнего воздействия (напр., неправильная регулировка, длительный простой системы и пр.), необходимо добавить в комплектацию системы питания котла специальный предохранительный комплект (опция), в который входит термостат (с регулировкой температуры в зависимости от характеристик системы). Термостат должен быть расположен на трубе подачи системы на расстоянии не менее 2 метров от котла.

1.12 ПОДКЛЮЧЕНИЕ К ЭЛЕКТРИЧЕСКОЙ СЕТИ

Система электропитания должна быть выполнена в соответствии с техническими стандартами и всеми действующими законами.

Котел имеет степень безопасности IPX5D, электрическая безопасность обеспечивается только при его подсоединении к контуру заземления, выполненному в соответствии с действующими правилами безопасности.

Изготовитель снимает с себя всякую ответственность за ущерб, нанесенный людям или имуществу, в случае незаземления прибора и несоблюдения соответствующих местных норм безопасности.

Открытие передней крышки приборной панели для доступа к электронной плате и плате дисплея (илл. 6).

Кабель электропитания должен быть включен в электрическую сеть напряжением 230 В ±10% и частотой 50 Гц с соблюдением полярности L-N и заземления, на данной сети должен быть предусмотрен всеполюсный выключатель III категории перенапряжения, в соответствии с правилами установки.

Для доступа к электронной плате и плате дисплея необходимо демонтировать переднюю панель кожуха (параг.3.18) и следовать приведенным ниже инструкциям:

Отключите напряжение от оборудование перед тем, как выполнять электрическое подключение.

1. Нажмите на два крючка (b) в верхней части передней крышки приборной панели (a);
2. При отцеплении передней крышки приборной панели (a) сопровождайте ее вращение до полного открытия, чтобы получить доступ к электронной плате (c) и плате дисплея (d).

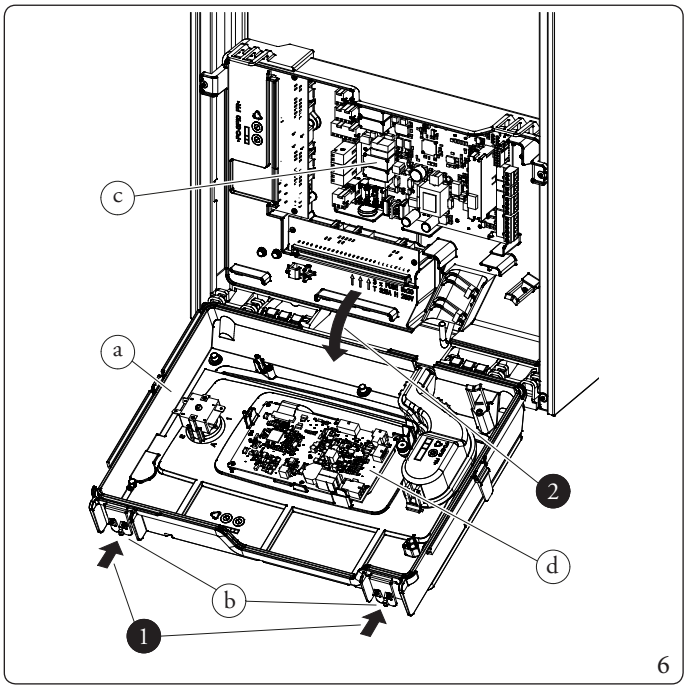

6

Откройте заднюю панель приборной панели для доступа к высоковольтной и низковольтной плате (илл.78).

Для доступа к электрическим соединительным платам необходимо демонтировать переднюю панель (параг. 3.18) и следовать приведенным ниже инструкциям:

1. Отвинтить два крепежных винта (b) приборного щитка (a);
2. Поверните приборную панель (a) до полного открытия;
3. Открутите четыре винта (c) задней панели, чтобы получить доступ к плате высокой мощности (d) и плате низкой мощности (e).

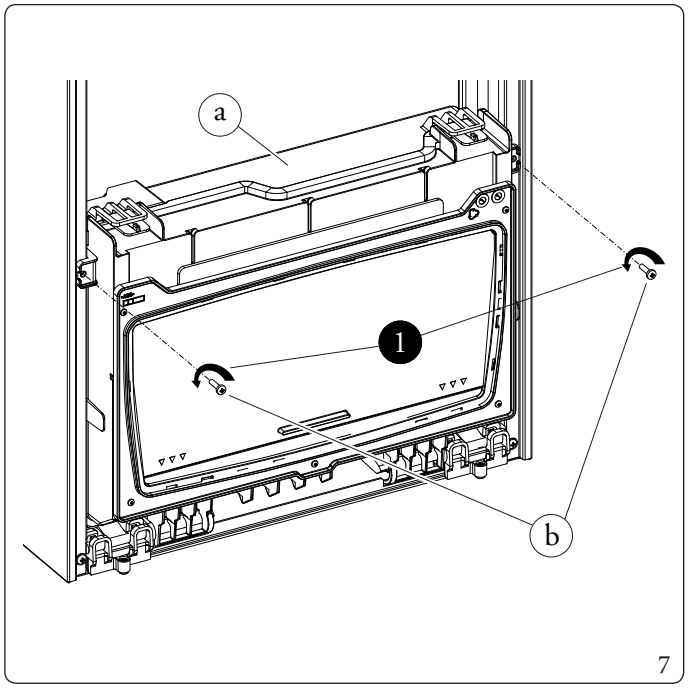

7

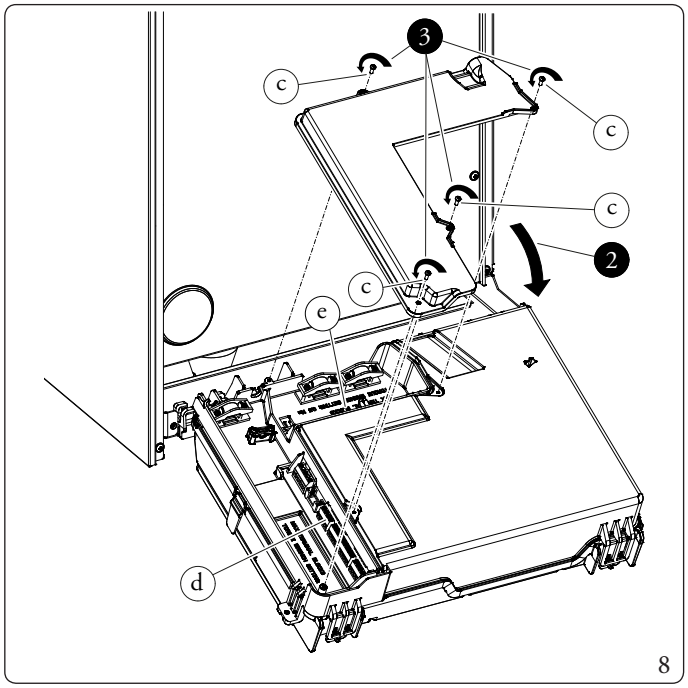

8

Убедитесь также, что параметры электрической сети соответствуют максимальной потребляемой мощности, величина которой, указана на табличке номинальных данных, помещенной на стенке прибора.

Котлы поставляются со шнуром электропитания "X" без вилки.

Главный выключатель должен быть установлен снаружи помещений в обозначенном и доступном месте.

В целях защиты от возможных потерь постоянного пульсирующего напряжения необходимо предусмотреть дифференциальное предохранительное устройство типа A.

Если повреждён силовой кабель, необходимо заменить его на другой кабель или выполнить специальную сборку, в наличии только у завода-изготовителя или в его Авторизованном Сервисном Центре.

Кабель электропитания должен быть проложен в соответствии с указаниями (Илл. 9).

Если необходимо заменить плавкие предохранители на электронных платах, эта операция также должна быть выполнена квалифицированным персоналом.

Прибор имеет две платы: плату электроники (A2) и плату дисплея (A37).

На электронной плате (A2) находятся три предохранителя: 5x20 T 3.15 A H 250V (F1, F2, F4).

Предохранитель на соединительной плате (A37) имеет тип 5x20 6,3 A F 250V (F5).

При подсоединении агрегата к сети электропитания запрещается использовать переходники, шайбы, предназначенные одновременно для нескольких устройств, и удлинители.

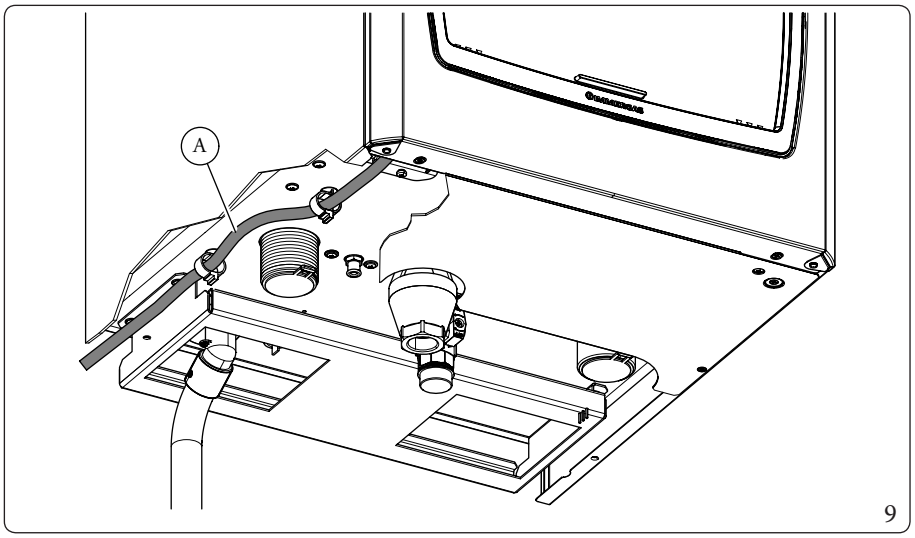

9

Условные обозначения (Илл. 9):

A - Кабель питания

1.13 КОМАНДЫ ТЕРМОРЕГУЛИРОВАНИЯ (ОПЦИЯ)

Прибор пригоден для применения каскадного и зонального регулятора, менеджера зон, дистанционного управления для одиночных котлов большой мощности, термостатов включения/выключения, коммерческих модуляторов Opentherm и внешнего датчика.
Настоящие компоненты доступны как комплекты отдельные от котла, и поставляются по заказу.
Внимательно прочитайте инструкцию по установке и эксплуатации, прилагаемую к дополнительному комплекту.

Чтобы команды управления температурой работали правильно, прибор не должен находиться в режиме ожидания.

Убедитесь, что термостат Opentherm совместим с прибором.

Для каскадного и зонального контроллера и пульта дистанционного управления для одиночных котлов большой мощности необходимо добавить CLIP IN (опция) для каждого прибора.

Отключите напряжение от оборудование перед тем, как выполнять электрическое подключение.

Тип запроса отопления

- **Климатическая кривая наружная температура и комнатный термостат**

Он используется в случае внешнего датчика с комнатным термостатом ON/OFF или Opentherm (см. также климатическую кривую). Если используется комнатный термостат ON/OFF, можно использовать программирование времени отопления и режим отпуска.

- **Уставка комнатного термостата (по умолчанию)**

Используется с комнатным термостатом ON/OFF или Opentherm.
Внешний датчик может быть подключен, но без использования прибором, для регулирования уставки отопления, но используется в следующих случаях:
- Opentherm
- Каскадный и зональный регулятор;
- BMS.

и в функции отключения отопления в летний период (см. параметр "Контроль наружной температуры для выкл. Центральное отопление"). При использовании комнатного термостата ON/OFF, можно использовать Комплект планировщика отопления и Праздничного режима.

- **Климатическая кривая только наружной температуры**

Используется, когда присутствует внешний датчик, но потребность в отоплении постоянно генерируется на обе зоны отопления (не обязательно настраивать оба циркуляционных насоса двух зон) (см. также климатическую кривую). Входы OT1 - OT2 и OT3 - OT4 (в данном случае), могут быть использованы как уменьшение уставки (контакт замкнут). При открытом контакте используемая уставка задается параметрами "Уставка Центральное отопление Зона 1" и "Уставка Центральное отопление Зона 2". При замыкании контакта происходит снижение уставки (см. параметры "Снижение уставки ECO Центральное отопление Зона 1" и "Снижение уставки ECO Центральное отопление Зона 2"). Однако минимальная уставка ограничена параметрами "Минимальная уставка Центральное отопление Зона 1" и "Минимальная уставка Центральное отопление Зона 2". В качестве альтернативы использованию входов OT1 - OT2 и OT3 - OT4 можно использовать программирование времени (рекомендуется держать контакты OT1 - OT2 и OT3 - OT4 открытыми, даже если замкнутые контакты не имеют эффекта).
При временном интервале "ON" используемая уставка задается параметрами "Уставка зоны отопления 1" и "Уставка зоны отопления 2".
Во временном интервале "ECO" осуществляется снижение уставки (см. параметры "Снижение уставки ECO Центральное отопление Зона 1" и "Снижение уставки ECO Центральное отопление Зона 2"). В этом случае, если заданное значение ниже, чем значение параметров "Минимальная уставка Центральное отопление Зона 1" и "Минимальная уставка Центральное отопление Зона 2", потребность в отоплении блокируется.
Во временном интервале "OFF" потребность в отоплении блокируется.

Функция "ECO", активируемая с помощью кнопки "ECO", не активирует снижение уставки.

- **Постоянная уставка**

Потребность в отоплении формируется парманентно для обеих зон отопления (не обязательно настраивать оба циркуляционных насоса для двух зон) (см. также климатическую кривую). Входы OT1 и OT2 (в данном случае), могут быть использованы как уменьшение уставки (открытый контакт). При замкнутом контакте используемая уставка задается параметрами "Уставка Центральное отопление Зона 1" и "Уставка Центральное отопление Зона 2". Когда контакт разомкнут, происходит снижение уставки (см. параметры "Постоянное снижение уставки Центральное отопление Зона 1" и "Постоянное снижение уставки Центральное отопление Зона 2"). Почасовое программирование не оказывает влияния (хотя значок появляется на главном экране). Однако минимальная уставка ограничена параметрами "Минимальная уставка Центральное отопление Зона 1" и "Минимальная уставка Центральное отопление Зона 2".

- **Управление мощностью 0-10 В**

Потребность в отоплении контролируется по мощности.

Входы OT1-OT2 и OT3-OT4 не должны быть закрыты.

Более подробную информацию см. в соответствующем разделе.

- **Контроль температуры 0-10В**

Потребность в отоплении регулируется через заданное значение.

Входы OT1-OT2 и OT3-OT4 не должны быть закрыты.

Более подробную информацию см. в соответствующем разделе.

Каскадный и зонный регулятор Victrix Pro V2

Старый каскадный регулятор совместим с моделями Victrix Pro V2.

Регулятор каскада и зон подключается к котлу только через два провода и питается 230 В и позволяет:
- управлять гидравлической системой с 4 смешанными зонами (смесительный клапан) с дополнительными платами; 1 прямой зоной; 1 Водонагревателем и соответствующими циркуляционными насосами;
- система самоконтроля, которая отображает на дисплее все возможные неисправности работы котла;
- задать два значения температуры в помещении: одно для дня (комфортная температура) и одно для ночи (пониженная температура);
- регулировать температуру ГВС (вместе с водонагревателем);
- регулировать температуру подачи котла в зависимости от внешней температуры;
- выбрать желаемый режим работы среди различных вариантов для каждой отдельной гидравлической системы:
  - постоянная работа при темп. комфорт;
  - постоянная работа при пониженной температуре;
  - постоянная работа при противоморозной регулируемой темп.

При использовании каскадного и зонального регулятора обязательно прокладывайте отдельные линии с разным напряжением питания, прежде всего, важно отделить соединения с очень низким напряжением от соединений на 230 В. Ни при каких обстоятельствах ни один из трубопроводов прибора не должен использоваться в качестве заземления электрической или телефонной системы. Убедитесь в этом перед электрическим подключением прибора.

Зональный менеджер Victrix Pro V2

non tradotto
non tradotto

Дистанционное управление для отдельного котла высокой мощности

Пульт дистанционного управления для одиночных котлов большой мощности подключается к одиночному котлу или к главному котлу простого каскада (обслуживает только одну зону отопления и ГВС).
Уставки нагрева и ГВС управляются с помощью пульта дистанционного управления, но ограничены параметрами прибора.
Если вы отключите запрос ГВС с пульта дистанционного управления, это действие будет действовать только после завершения самого запроса ГВС.

Электрическое подключение Victrix Pro V2 каскадного и зонального контроллера и пульта дистанционного управления для одного мощного котла.

Электрические подключения терморегуляции выполняются на клеммную колодку котла, удаляя перемычку X40.
Регулятор каскада и зоны: подключается посредством клемм A и B к клеммам "M" и "O", соблюдая полярность, подключение с ошибочной полярностью, хоть и не навредит терморегулятору, но и не позволит ему работать корректно (Илл. 78)

При подключении пульта дистанционного управления для одиночных котлов большой мощности адрес CLIP IN должен быть установлен на '0'; после этого на него автоматически подается питание.

При подключении каскадных и зональных контроллеров рекомендуется установить адрес CLIP IN на '0'. Это помогает сделать коммуникационную шину более защищенной от помех.

Работа с BMS (система управления зданием)

Когда BMS активирована и работает, отображается значок "".
Устройство, подключенное к BMS, должно управляться только им, а не другими режимами (Opentherm, 0-10V, каскадный и зональный контроллер, комнатный термостат, параметр типа запроса отопления и запрос ГВС).

Если необходимо интегрировать BMS с существующей системой домашней автоматизации или системой, отличающейся от системного менеджера Immergas, обратитесь в авторизованный центр технического обслуживания для настройки правильных параметров.

- **Opentherm**

Когда Opentherm активирован и работает, отображается значок "".
Устройство, подключенное к Opentherm, должно управляться только им, а не другими режимами (BMS, 0-10V, каскадный и зональный контроллер, комнатный термостат).
non tradotto

Убедитесь, что термостат Opentherm совместим с прибором.

Желательно, чтобы термостат Opentherm не управлял функцией ГВС, а управлял ею на месте. Термостат Opentherm по-прежнему может управлять активацией/деактивацией функции ГВС.

Функции "ECO" и "Праздничного режима" не работают с Opentherm.

****non tradotto****

Комнатный термостат или хронотермостат помещения Вкл/Выкл подключается к клеммам 'OT1' и 'OT2' в случае подключения к зоне 1 и 'OT3' и 'OT4' в случае подключения к зоне 2. Убедиться, что контакт термостата Вкл/Выкл «сухого» типа, то есть он не зависит от напряжения сети, в противном случае может получить ущерб электронный блок регулирования.
Убедитесь, что при подключении Opentherm соблюдается полярность.

Вход 0-10 В

Электронная плата оснащена аналоговым входом на 0 ÷ 10 В (клеммы "Y" и "Z"), который позволяет управлять котлом снаружи.

Клемма Y уже внутренне подключена к GND и, следовательно, связана с землей.

Установив параметр "Тип запроса Центральное отопление" в пределах "ГИДРАВЛИЧЕСКИЕ ПАРАМЕТРЫ", можно сконфигурировать вход, выбрав режим работы между "0-10 В Контроль температуры" и "0-10 В Управление питанием" .
При установке этого параметра, как по температуре, так и по Мощность, запрос на отопление подчиняется приоритету в ГВС, деактивации Потребность в Центральное отопление, Уменьшение уклона (функция) и Минимальное время.
При увеличении напряжения на входе активируется Потребность в Центральное отопление. В диапазоне от 2 В (минимум) до 10 В (максимум) уставка температуры или мощности будет пропорциональна напряжению.
По мере уменьшения напряжения от 2 В до 1 В, Потребность в Центральное отопление становится минимальным, а ниже 1 В запрос отключается.

Мощность

При значениях параметра по умолчанию "Комплект питания" (отопление), при напряжении 2 В, мощность устройства будет установлена на параметр "Минимальная мощность", при 10 В, она будет установлена на параметр "Максимальная мощность" и в промежуточных точках, пропорциональное значение между двумя только что описанными параметрами.
В случае, если один или оба параметра настройки мощности отличаются от значения по умолчанию, пропорциональность прямой линии будет идентична случаю, описанному выше, но Минимальная мощность устройства никогда не может принимать значения меньше, чем параметр "Минимальная мощность", в то время как Максимальная мощность устройства никогда не может принимать значения больше, чем параметр "Максимальная мощность" (само собой разумеется, что диапазон напряжения остается между 2 В и 10 В).
Во время работы в режиме питания устанавливается температура, заданная в параметре "Уставка Центральное отопление Зона 1".

Температура

Уставка температуры (отопление) связана с напряжением, как описано ниже:
при 2 В уставка будет установлена на параметр "Минимальная уставка Центральное отопление Зона 1", при 10 В - на параметр "Уставка Центральное отопление Зона 1", а в промежуточных точках - на пропорциональное значение между двумя только что описанными параметрами.

В случае если вход 0-10 В может быть плавающим, напряжение на входе составляет 2,5 В, что приводит к возникновению спроса. Чтобы избежать этого, подключите резистор параллельно входу. Это сопротивление должно быть от 2,2 кОм до 50 кОм (рекомендуется 4,7 кОм). Если один из двух параметров "Тип запроса Центральное отопление" не выбран, Потребность в Центральное отопление не генерируется, оставляя этот вход плавающим.

Датчик наружной температуры

На котел возможна установка внешнего зонда (Илл. 10), который имеется в наличии в виде факультативного комплекта.
Информацию по расположению датчика наружной температуры смотрите в соответствующей инструкции.
Настоящий датчик подсоединяется непосредственно к прибору и позволяет автоматически уменьшать температуру подачи теплоносителя системы отопления при повышении уличной температуры, таким образом, тепло поставляемое установкой, зависит от уличной температуры.
Электрическое подключение внешнего датчика должно осуществляться с помощью клемм G и J на плате подключения котла (илл.78).
По умолчанию внешний датчик не включен, для его правильной работы необходимо установить параметры в меню "ТЕХНИК", "ГИДРАВЛИЧЕСКИЕ НАСТРОЙКИ", "Тип запроса на нагрев". Корреляция между температурой потока в системе и температурой наружного воздуха является независимой для двух зон и определяется четырьмя точками и смещением.
Соотношение между температурой подачи на установку и уличной температурой определяется по кривым, представленным на графиках (илл. 11, 12).

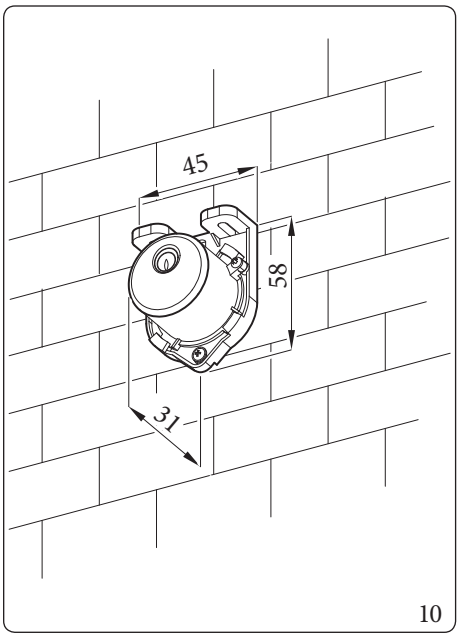

10

Уличный датчик может использоваться вместе каскадным регулятором, подключая его к регулятору или к котлу (**ВНИМАНИЕ**: код уличного датчика отличается в зависимости от того, подключается он к регулятору или к котлу); конкретные установки приводятся на схемах на илл.78, в то время как термостат высокой мощности использует датчик, подключенный в котле.
Если внешний датчик подключен к котлу, параметр "Тип запроса на отопление" должен быть установлен как "Уставка комнатного термостата"; при такой настройке управление самим датчиком передается каскадному регулятору и термостату высокой мощности.

См. также параг. 2.7 и параг. 2.8.

- **Климатическая кривая ОТС - СН1 (Зона 1 СН)**

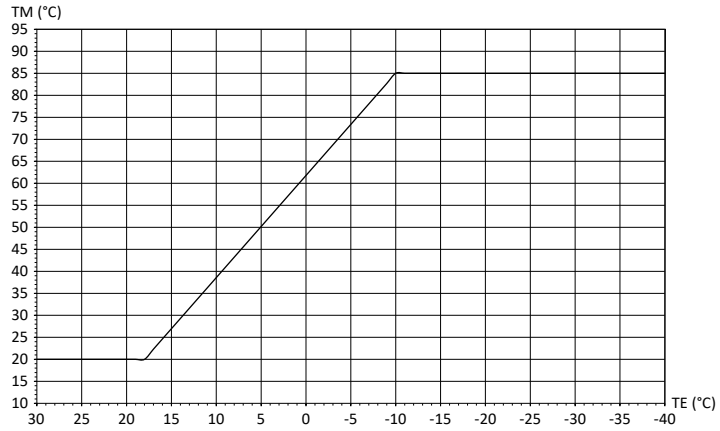

11

График на илл.11 построен путем сопоставления значения наружной температуры для минимального отопления (+18 °C) с минимальным значением уставки отопления зоны 1 (+20 °C) и значения наружной температуры для максимального отопления (-10 °C) с максимальным значением уставки отопления зоны 1 (+85 °C).
Параметр 'Смещение зоны 1' уменьшает или увеличивает уставку, рассчитанную по прямой линии климатической кривой, показанной на графике 11, но уставка по-прежнему ограничена параметрами 'Уставка отопления зоны 1' и 'Минимальная уставка отопления зоны 1'.

Указанные значения являются значениями по умолчанию и могут быть изменены с помощью соответствующих параметров.

Параметр 'Максимальная уставка отопления Зоны 1' действует как ограничение для параметра 'Уставка отопления Зоны 1'.

- **Климатическая кривая ОТС - СН2 (Зона 2 СН)**

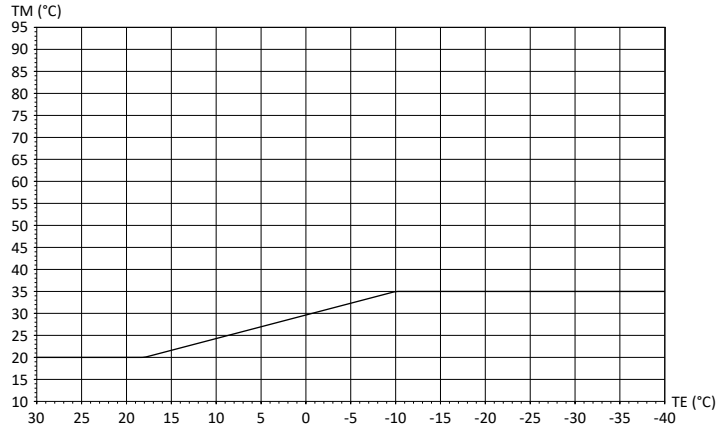

12

График на илл. 12 построен путем сопоставления значения наружной температуры для минимального отопления (+18 °C) с минимальным значением уставки отопления зоны 2 (+20 °C) и значения наружной температуры для максимального отопления (-10 °C) с максимальным значением уставки отопления зоны 2 (+35 °C).
Параметр 'Смещение зоны 2' уменьшает или увеличивает уставку, рассчитанную по прямой линии климатической кривой, показанной на илл. 12, но уставка по-прежнему ограничена параметрами 'Уставка отопления зоны 2' и 'Минимальная уставка отопления зоны 2'.

Указанные значения являются значениями по умолчанию и могут быть изменены с помощью соответствующих параметров.

Параметр 'Максимальная уставка отопления Зоны 2' действует как ограничение для параметра 'Уставка отопления Зоны 2'.

1.14 ГИДРАВЛИЧЕСКИЕ НАСТРОЙКИ

Датчик системы

Можно управлять двумя зонами отопления (одна из которых может быть смешанной) и водонагревателем ГВС.

Настройки реле

См. также раздел Настройки реле в главе Техник.

С помощью конфигурируемых реле можно реализовать гидравлические схемы, показанные на следующих страницах.

Эти реле могут использоваться для активации зональных насосов, системного насоса, насоса ГВС, бустерного насоса, 3-ходового клапана ГВС, смесительного клапана, сигнала о неисправности и Горелка вкл..

Тип запроса Центральное отопление

С помощью этого параметра настраивается "Потребность в Центральное отопление" из шести возможных и видимых в меню и на следующих схемах.

Тип запроса DHW

С помощью этого параметра настраивается запрос ГВС с помощью термостата (сухой контакт) или датчика.

Параллельный режим

Этот режим обеспечивает одновременную работу отопления и ГВС (предотвращая исключение запроса на отопление из приоритета ГВС).

Гидравлика должна быть отрегулирована, так как при одновременной работе прибор работает с уставкой ГВС.

Диапазон мощности системы находится между самым низким и самым высоким значением параметров "Минимальная мощность" и "Максимальная мощность" для отопления и ГВС, чтобы получить наиболее широкий диапазон регулирования мощности.

В случае одновременных запросов на отопление и ГВС уставка, отображаемая на главном экране, может не соответствовать текущей работе.

Ручное тестирование реле

В техническом меню имеется функция тестирования реле управления приводами, которые были предварительно настроены в соответствующем меню.

Во время проверки реле горелка должна быть выключена, а реле могут работать только индивидуально.

1.15 ПРИМЕЧАНИЯ И ТАБЛИЦЫ В ОБЩИХ ЭЛЕКТРИЧЕСКИХ СХЕМАХ

27Приведенные ниже примечания и таблицы относятся ко всем схемам на рис. 14, 15, 16, 17, 18, 19, 20, 21, 22, 24, 25, 26, 28, 29, 30, 31.

Для низкотемпературных зон установите предохранительный термостат последовательно с циркуляционным насосом соответствующей зоны.

В случае подключения снимите перемычку X40:
* каскадный и зональный регулятор
* 0-10V
* BMS
* BUS OT
* Некоторые виды потребности в отоплении (параметр "Тип запроса Центральное отопление", меню "ГИДРАВЛИЧЕСКИЕ ПАРАМЕТРЫ")
* Термостат помещения ON/OFF

Электрические подключения (сигналы)				
Комплектность	**Сечение кабеля (мм²)**		**Диаметр кабеля (мм)**	**Максимальная длина (мм)**
	минимум	**макс.**		
* B1-2 * B2 * B3 * S50 * 0-10V	0,5	1,5	5 - 7	25 (2x25)
* B4 * S20-1 * S20-2 * OpenTherm				50 (2x50)
* Внешний сброс				10 (2x10)
* A27	J-Y(ST)Y 2x0,6			50 (2x50)

Винтовые клеммные колодки для электрического соединения (нагрузки) допускают максимальное сечение кабеля 1,5 мм² и минимальное 0,5 мм².

Максимальные нагрузки на реле плат A2 и A4				
Многофункциональное реле	**Напряжение**	**Сила тока**	**cosφ**	**Примечания**
K70-A2/K70-A3 - K70-A4/K70-A5 K70-A1	230 В пер.т	< 0,1 A	≥ 0,6	В заводских настройках реле K70 не выполняют никаких функций. Вставьте дополнительное внешнее реле для управления каждой нагрузкой.
K70-A6/K70-A7	Чистый контакт (МАКС. 230 В пер.т.)	< 0,1 A	≥ 0,6	

OpenTherm:
- При использовании термостата OpenTherm установите параметр "Тип запроса Центральное отопление" как "Уставка комнатного термостата";
- убедитесь, что термостат OpenTherm совместим с котлом.

При настройке смесительного клапана используйте реле на главной плате (реле K70-A1 - K70-A5) или на плате дисплея (реле K70-A6 и K70-A7).
Не используйте реле на основной плате и реле на плате дисплея.

1.16 ГИДРАВЛИЧЕСКИЙ ПЛАН - ОДНА ПРЯМАЯ ЗОНА - ОДНА СМЕШАННАЯ ЗОНА - 3-ХОДОВОЙ КЛАПАН

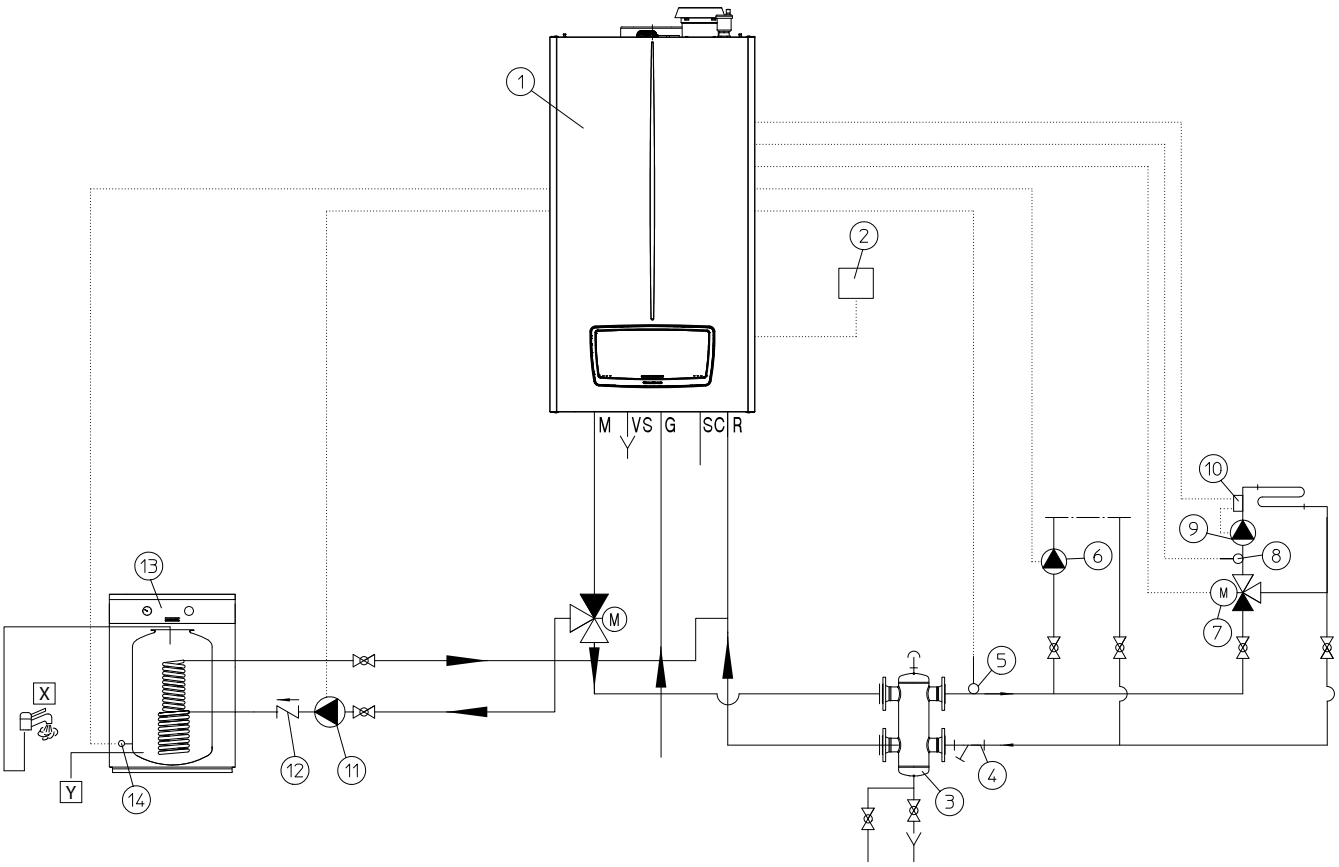

13

Условные обозначения (Илл. 13):

1 - Генератор
2 - Уличный датчик
3 - Коллектор/смеситель
4 - Фильтр установки для сбора илистых отложений
5 - Общий датчик подачи
6 - Насос прямого контура
7 - Смесительный клапан
*8 - **non tradotto****
*9 - **non tradotto****
10 - Предохранительный термостат
11 - Насос питания Водонагревателя
12 - Запорный вентиль
13 - Внешний водонагреватель
14 - Температурный датчик водонагревателя
X - Горячая вода
Y - Холодная вода

1.17 ЭЛЕКТРИЧЕСКАЯ СХЕМА - ОДНА ПРЯМАЯ ЗОНА - ОДНА СМЕШАННАЯ ЗОНА - 3-ХОДОВОЙ КЛАПАН

Дополнительные заметки об этой схеме можно найти в параг. 1.15.
non tradotto13**non tradotto**

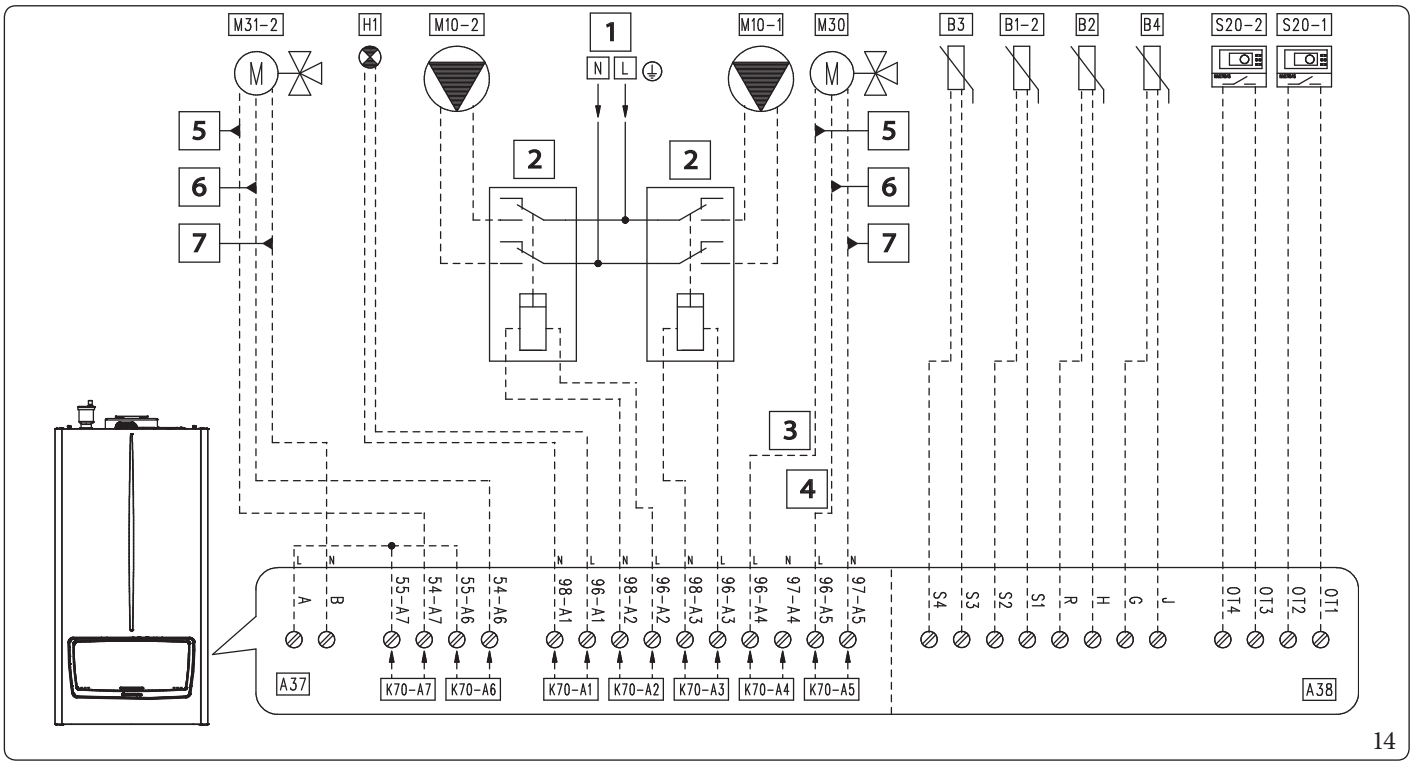

14

Таблица конфигурации параметров "ГИДРАВЛИЧЕСКИЕ ПАРАМЕТРЫ" (Меню техника)	
Название параметра/меню	**Настройка**
Подменю "Настройки реле": - K70-A1 - K70-A2 - K70-A3 - K70-A4 - K70-A5 - K70-A6 - K70-A7 - Конфигурация насоса системы	 - Системный сбой - Насос зоны 2 - Насос зоны 1 - 3-ходовой клапан DHW - 3-ходовой клапан Центральное отопление - Смешанный клапан: открывается - Смешанный клапан: закрывается - не используется
- Датчик системы	- Не используется
Подменю "Смесительная зона": - Выбор смесительной зоны - Время перемещения клапана	 - 2 - 150
- Тип запроса Центральное отопление - Тип запроса DHW - Параллельный режим	- OTC комнатного термостата - Датчик - Отключено
Подменю "3-ходовых клапанов": - Выбор 3-ходового клапана - Время в пути - Положение по умолчанию	 - Моторизованный - 12 - Центральное отопление
Примечание: В случае, если вы хотите использовать зону 1 в качестве смешанной зоны и правильно установить уставки зоны 1.	

Условные обозначения (Илл. 14):

- *A37 - Плата подключений (нагрузки)*
- *A38 - Плата подключения (сигналы)*
- *B1-2 - Датчик подачи установки (NTC) (опция)*
- *B2 - Датчик ГВС (NTC) (опция)*
- *B3 - Низкотемпературный (NTC) датчик (опция)*
- *B4 - Внешний датчик (NTC) (опция)*
- *H1 - Сигнальная лампа "ОШИБКА" (230 В переменного тока) (опция)*
- *M10-1- Циркуляционный насос зоны 1 (опция)*
- *M10-2- Циркуляционный насос зоны 2 (опция)*
- *M30 - 3-ходовой клапан (опция)*
- *M31-2- Смесительный клапан - зоны 2 (опция)*
- *S20-2- Термостат помещения зоны 2 (опция)*
- *1 - 230 В пер.т. - 50 Гц*
- *2 - Внешнее реле (опция) - Катушка 230 В макс. 0,1 А*
- *3 - Горячая сантехническая вода*
- *4 - Отопление*
- *5 - Закрыть*
- *6 - Открывается*
- *7 - Общий*

1.18 ЭЛЕКТРИЧЕСКАЯ СХЕМА - СМЕШАННАЯ ЗОНА ОТОПЛЕНИЯ 2 - 3-ХОДОВОЙ КЛАПАН

В этом случае рекомендуется установить параметры скорости насоса на 100%.

Дополнительные заметки об этой схеме можно найти в параг. 1.15.
non tradotto13**non tradotto**

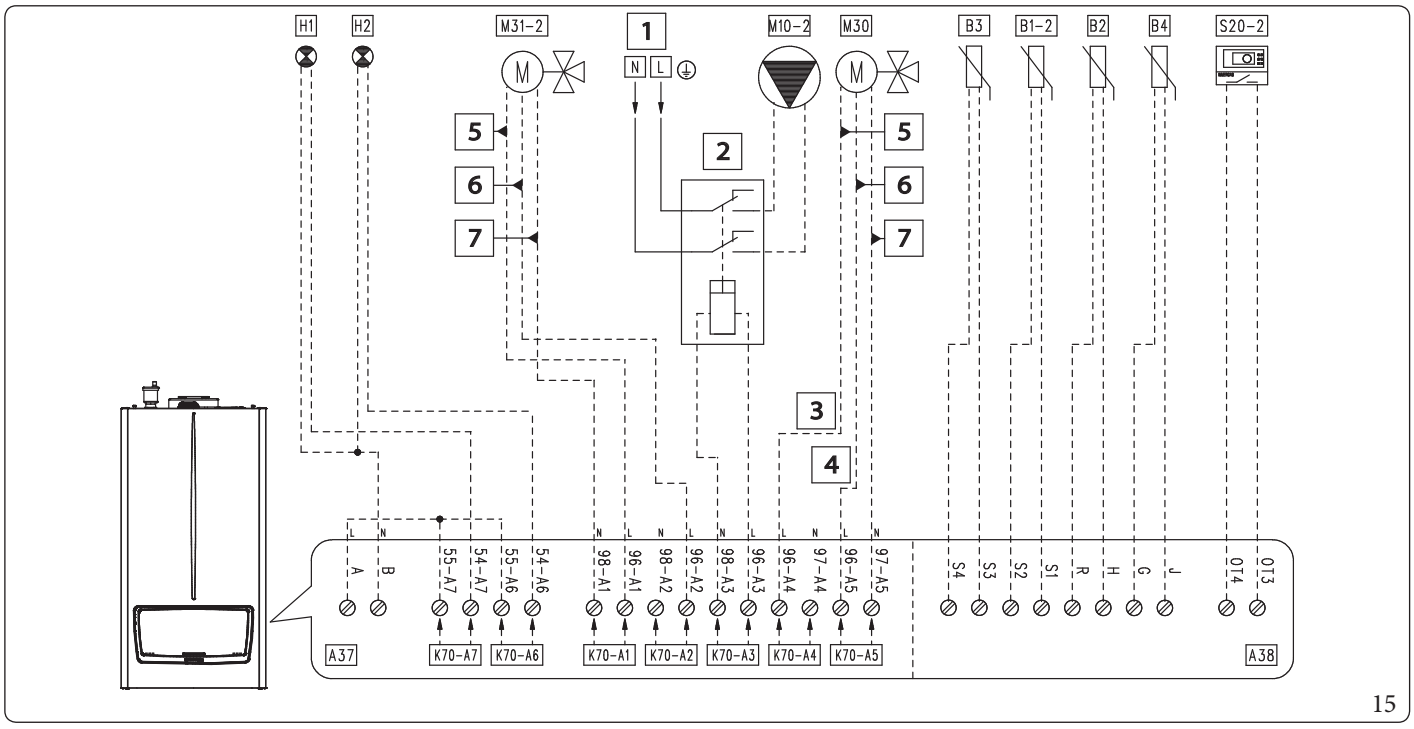

15

Таблица конфигурации параметров "ГИДРАВЛИЧЕСКИЕ ПАРАМЕТРЫ" (Меню техника)	
Название параметра/меню	**Настройка**
Подменю "Настройки реле": - K70-A1 - K70-A2 - K70-A3 - K70-A4 - K70-A5 - K70-A6 - K70-A7 - Конфигурация насоса системы	- Смешанный клапан: закрывается - Смешанный клапан: открывается - Насос зоны 2 - 3-ходовой клапан DHW - 3-ходовой клапан Центральное отопление - Горелка вкл. - Системный сбой - не используется
- Датчик системы	- Не используется
Подменю "Смесительная зона": - Выбор смесительной зоны - Время перемещения клапана	 - 2 - 150
- Тип запроса Центральное отопление - Тип запроса DHW - Параллельный режим	- OTC комнатного термостата - Датчик - Отключено
Подменю "3-ходовых клапанов": - Выбор 3-ходового клапана - Время в пути - Положение по умолчанию	 - Моторизованный - 12 - Центральное отопление
Примечание: Если вы хотите использовать зону 1 как смешанную зону, установите параметр "Выбрать смешанную зону" на "1", параметр "K70-A3" на "Насос зоны 1", подключите комнатный термостат к винтовым клеммам "OT1" и "OT2" и правильно установите уставки зоны 1.	

Условные обозначения (Илл. 15):

- *A37 - Плата подключений (нагрузки)*
- *A38 - Плата подключения (сигналы)*
- *B1-2 - Датчик подачи установки (NTC) (опция)*
- *B2 - Датчик ГВС (NTC) (опция)*
- *B3 - Низкотемпературный (NTC) датчик (опция)*
- *B4 - Внешний датчик (NTC) (опция)*
- *H1 - Сигнальная лампа "ОШИБКА" (230 В переменного тока) (опция)*
- *H2 - Сигнальная лампа "Горелка вкл." (230 В переменного тока) (опция)*
- *M10-2- Циркуляционный насос зоны 2 (опция)*
- *M30 - 3-ходовой клапан (опция)*
- *M31-2- Смесительный клапан - зоны 2 (опция)*
- *S20-2- Термостат помещения зоны 2 (опция)*
- *1 - 230 В пер.т. - 50 Гц*
- *2 - Внешнее реле (опция) - Катушка 230 В макс. 0,1 А*
- *3 - Горячая сантехническая вода*
- *4 - Отопление*
- *5 - Закрыть*
- *6 - Открывается*
- *7 - Общий*

1.19 ЭЛЕКТРИЧЕСКАЯ СХЕМА - СМЕШАННАЯ ЗОНА ОТОПЛЕНИЯ 2 - 3-ХОДОВОЙ КЛАПАН (БЕЗ ГИДРАВЛИЧЕСКОГО ВЫКЛЮЧАТЕЛЯ)

Дополнительные заметки об этой схеме можно найти в параг. 1.15.
non tradotto13**non tradotto**

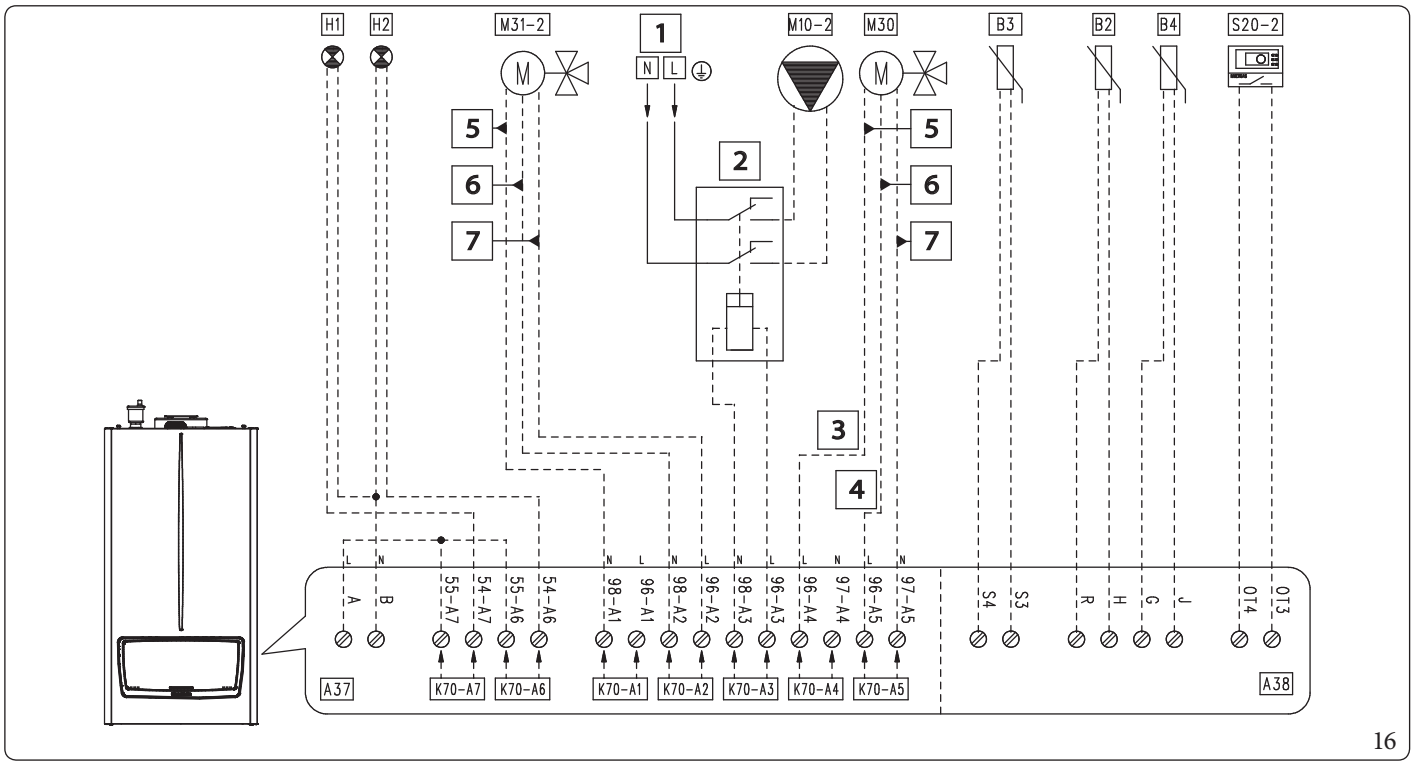

16

Таблица конфигурации параметров "ГИДРАВЛИЧЕСКИЕ ПАРАМЕТРЫ" (Меню техника)	
Название параметра/меню	**Настройка**
Подменю "Настройки реле": - K70-A1 - K70-A2 - K70-A3 - K70-A4 - K70-A5 - K70-A6 - K70-A7 - Конфигурация насоса системы	 - Смешанный клапан: закрывается - Смешанный клапан: открывается - Насос зоны 2 - 3-ходовой клапан DHW - 3-ходовой клапан Центральное отопление - Горелка вкл. - Системный сбой - не используется
- Датчик системы	- Не используется
Подменю "Смесительная зона": - Выбор смесительной зоны - Время перемещения клапана	 - 2 - 150
- Тип запроса Центральное отопление - Тип запроса DHW - Параллельный режим	- OTC комнатного термостата - Датчик - Отключено
Подменю "3-ходовых клапанов": - Выбор 3-ходового клапана - Время в пути - Положение по умолчанию	 - Моторизованный - 12 - Центральное отопление
Примечание: Если вы хотите использовать зону 1 как смешанную зону, установите параметр "Выбрать смешанную зону" на "1", параметр "K70-A3" на "Насос зоны 1", подключите комнатный термостат к винтовым клеммам "OT1" и "OT2" и правильно установите уставки зоны 1.	

Условные обозначения (Илл. 16):

- *A37 - Плата подключений (нагрузки)*
- *A38 - Плата подключения (сигналы)*
- *B2 - Датчик ГВС (NTC) (опция)*
- *B3 - Низкотемпературный (NTC) датчик (опция)*
- *B4 - Внешний датчик (NTC) (опция)*
- *H1 - Сигнальная лампа "ОШИБКА" (230 В переменного тока) (опция)*
- *H2 - Сигнальная лампа "Горелка вкл." (230 В переменного тока) (опция)*
- *M10-2- Циркуляционный насос зоны 2 (опция)*
- *M30 - 3-ходовой клапан (опция)*
- *M31-2- Смесительный клапан - зоны 2 (опция)*
- *S20-2- Термостат помещения зоны 2 (опция)*
- *1 - 230 В пер.т. - 50 Гц*
- *2 - Внешнее реле (опция) - Катушка 230 В макс. 0,1 А*
- *3 - Горячая сантехническая вода*
- *4 - Отопление*
- *5 - Закрыть*
- *6 - Открывается*
- *7 - Общий*

1.20 ПРИНЦИПИАЛЬНАЯ СХЕМА - ДВЕ ЗОНЫ ПРЯМОГО ОТОПЛЕНИЯ - 3-ХОДОВОЙ КЛАПАН

Дополнительные заметки об этой схеме можно найти в параг. 1.15.
non tradotto13**non tradotto**

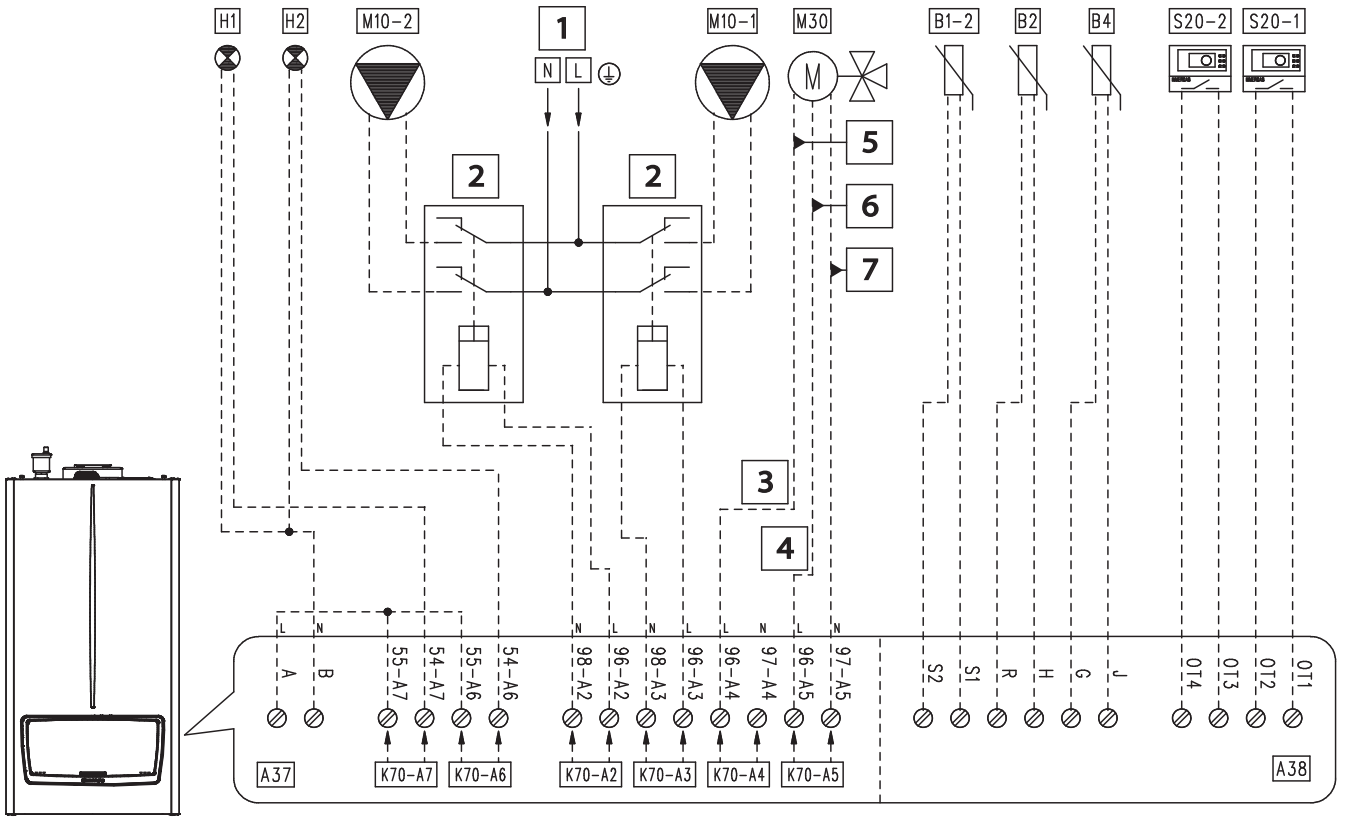

17

Таблица конфигурации параметров "ГИДРАВЛИЧЕСКИЕ ПАРАМЕТРЫ" (Меню техника)	
Название параметра/меню	**Настройка**
Подменю "Настройки реле": - K70-A1 - K70-A2 - K70-A3 - K70-A4 - K70-A5 - K70-A6 - K70-A7 - Конфигурация насоса системы	 - Системный сбой - Насос зоны 2 - Насос зоны 1 - 3-ходовой клапан DHW - 3-ходовой клапан Центральное отопление - Горелка вкл. - Системный сбой - не используется
- Датчик системы - Тип запроса Центральное отопление - Тип запроса DHW - Параллельный режим	 - Режим Центральное отопление - OTC комнатного термостата - Датчик - Отключено
Подменю "3-ходовых клапанов": - Выбор 3-ходового клапана - Время в пути - Положение по умолчанию	 - Моторизованный - 12 - Центральное отопление

Условные обозначения (Илл. 17):

- *A37 - Плата подключений (нагрузки)*
- *A38 - Плата подключения (сигналы)*
- *B1-2 - Датчик подачи установки (NTC) (опция)*
- *B2 - Датчик ГВС (NTC) (опция)*
- *B4 - Внешний датчик (NTC) (опция)*
- *H1 - Сигнальная лампа "ОШИБКА" (230 В переменного тока) (опция)*
- *H2 - Сигнальная лампа "Горелка вкл." (230 В переменного тока) (опция)*
- *M10-1- Циркуляционный насос зоны 1 (опция)*
- *M10-2- Циркуляционный насос зоны 2 (опция)*
- *M30 - 3-ходовой клапан (опция)*
- *S20-1- Термостат помещения зоны 1 (опция)*
- *S20-2- Термостат помещения зоны 2 (опция)*
- *1 - 230 В пер.т. - 50 Гц*
- *2 - Внешнее реле (опция) - Катушка 230 В макс. 0,1 А*
- *3 - Горячая сантехническая вода*
- *4 - Отопление*
- *5 - Закрыть*
- *6 - Открывается*
- *7 - Общий*

1.21 ПРИНЦИПИАЛЬНАЯ СХЕМА - ЗОНА 1 ПРЯМОГО ОТОПЛЕНИЯ - 3-ХОДОВОЙ КЛАПАН

Дополнительные заметки об этой схеме можно найти в параг. 1.15.
non tradotto13**non tradotto**

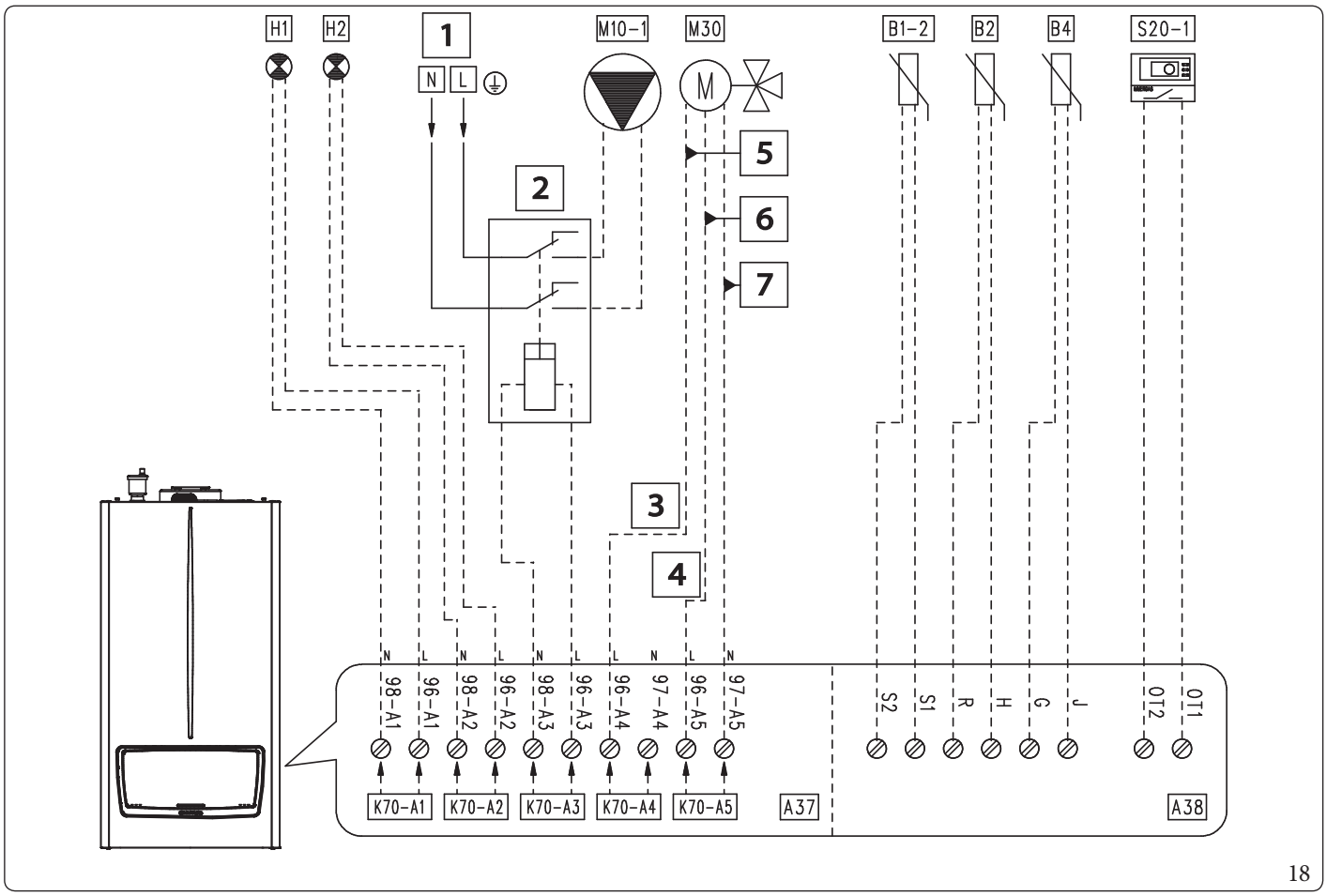

18

Таблица конфигурации параметров "ГИДРАВЛИЧЕСКИЕ ПАРАМЕТРЫ" (Меню техника)	
Название параметра/меню	**Настройка**
Подменю "Настройки реле": - K70-A1 - K70-A2 - K70-A3 - K70-A4 - K70-A5 - K70-A6 - K70-A7 - Конфигурация насоса системы	 - Системный сбой - Горелка вкл.- - Насос зоны 1 - 3-ходовой клапан DHW - 3-ходовой клапан Центральное отопление - Реле не используется - Реле не используется - не используется
- Датчик системы - Тип запроса Центральное отопление - Тип запроса DHW - Параллельный режим	 - Режим Центральное отопление - ОТС комнатного термостата - Датчик - Отключено
Подменю "3-ходовых клапанов": - Выбор 3-ходового клапана - Время в пути - Положение по умолчанию	 - Моторизованный - 12 - Центральное отопление

Условные обозначения (Илл. 18):

- *A37 - Плата подключений (нагрузки)*
- *A38 - Плата подключения (сигналы)*
- *B1-2 - Датчик подачи установки (NTC) (опция)*
- *B2 - Датчик ГВС (NTC) (опция)*
- *B4 - Внешний датчик (NTC) (опция)*
- *H1 - Сигнальная лампа "ОШИБКА" (230 В переменного тока) (опция)*
- *H2 - Сигнальная лампа "Горелка вкл." (230 В переменного тока) (опция)*
- *M10-1- Циркуляционный насос зоны 1 (опция)*
- *M30 - 3-ходовой клапан (опция)*
- *S20-1- Термостат помещения зоны 1 (опция)*
- *1 - 230 В пер.т. - 50 Гц*
- *2 - Внешнее реле (опция) - Катушка 230 В макс. 0,1 А*
- *3 - Горячая сантехническая вода*
- *4 - Отопление*
- *5 - Закрыть*
- *6 - Открывается*
- *7 - Общий*

1.22 СХЕМА ПОДКЛЮЧЕНИЯ - ЗОНА ПРЯМОГО НАГРЕВА (БЕЗ ГИДРАВЛИЧЕСКОГО ВЫКЛЮЧАТЕЛЯ) - 3-ХОДОВОЙ КЛАПАН - ТЕРМОСТАТ ГВС

Дополнительные заметки об этой схеме можно найти в параг. 1.15.
non tradotto13**non tradotto**

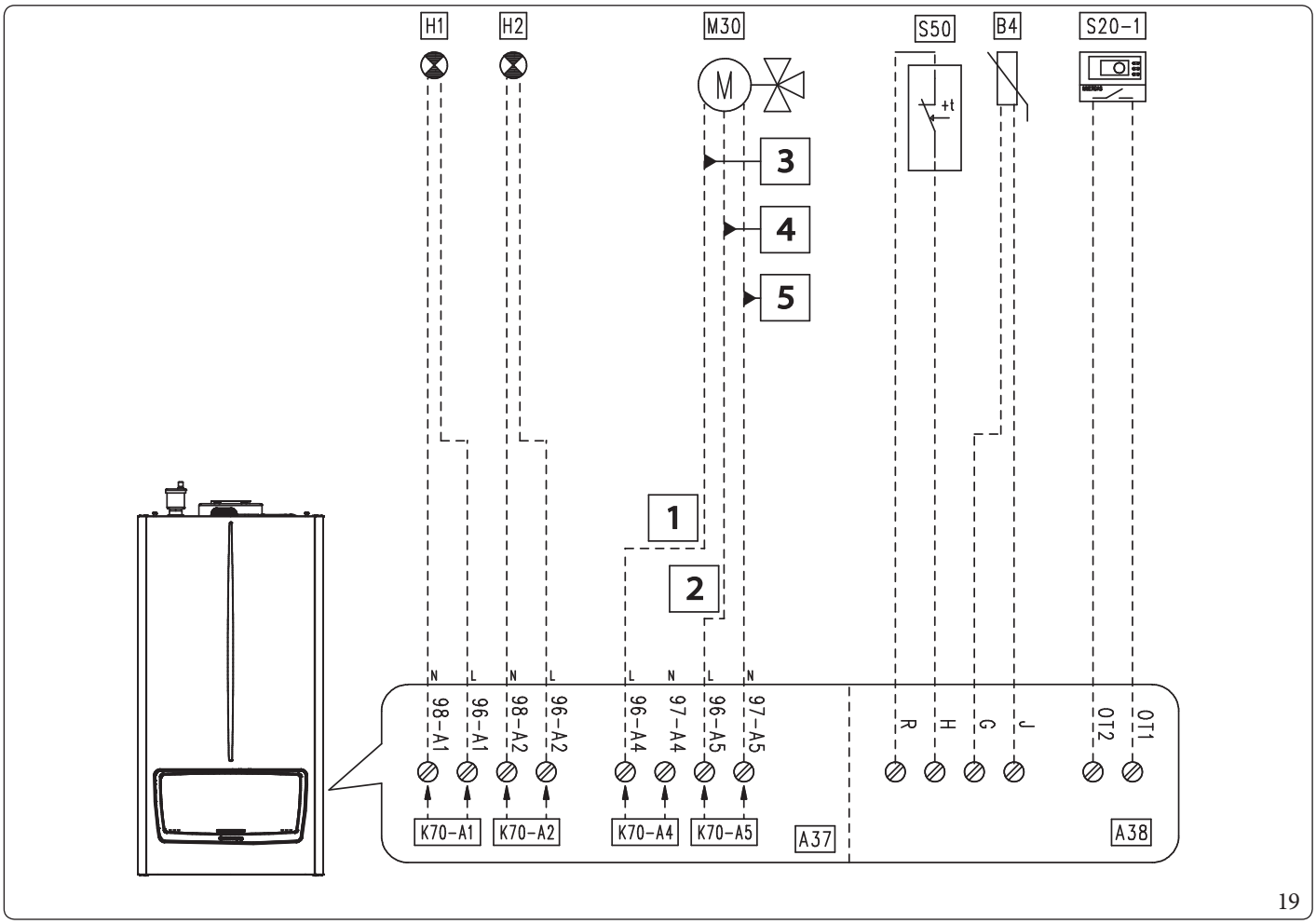

19

Таблица конфигурации параметров "ГИДРАВЛИЧЕСКИЕ ПАРАМЕТРЫ" (Меню техника)	
Название параметра/меню	**Настройка**
Подменю "Настройки реле": - K70-A1 - K70-A2 - K70-A3 - K70-A4 - K70-A5 - K70-A6 - K70-A7 - Конфигурация насоса системы	- Системный сбой - Горелка вкл. - Реле не используется - 3-ходовой клапан DHW - 3-ходовой клапан Центральное отопление - Реле не используется - Реле не используется - не используется
- Датчик системы - Тип запроса Центральное отопление - Тип запроса DHW - Параллельный режим	- Не используется - OTC комнатного термостата - Термостат - Отключено
Подменю "3-ходовых клапанов": - Выбор 3-ходового клапана - Время в пути - Положение по умолчанию	- Моторизованный - 12 - Центральное отопление

Условные обозначения (Илл. 19):

- *A37 - Плата подключений (нагрузки)*
- *A38 - Плата подключения (сигналы)*
- *B4 - Внешний датчик (NTC) (опция)*
- *H1 - Сигнальная лампа "ОШИБКА" (230 В переменного тока) (опция)*
- *H2 - Сигнальная лампа "Горелка вкл." (230 В переменного тока) (опция)*
- *M30 - 3-ходовой клапан (опция)*
- *S20-1- Термостат помещения зоны 1 (опция)*
- *S50 - Контакт/термостат ГВС*
- *1 - Горячая сантехническая вода*
- *2 - Отопление*
- *3 - Закрыть*
- *4 - Открывается*
- *5 - Общий*

1.23 ПРИНЦИПИАЛЬНАЯ СХЕМА - ДВЕ ГИДРАВЛИЧЕСКИЕ ЗОНЫ С НАСОСОМ СИСТЕМЫ ОТОПЛЕНИЯ - 3-ХОДОВОЙ КЛАПАН

Дополнительные заметки об этой схеме можно найти в параг. 1.15.
non tradotto13**non tradotto**

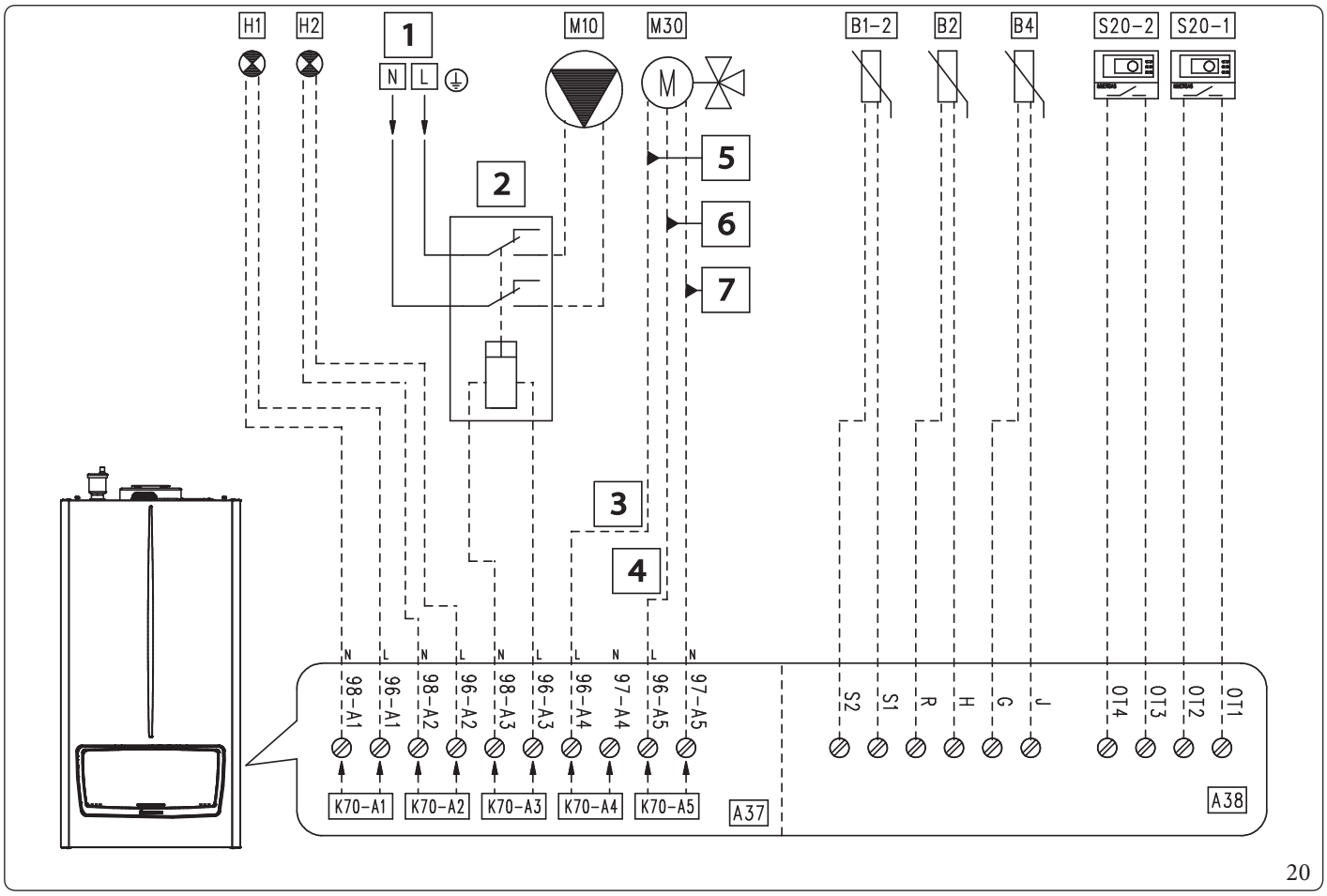

20

Таблица конфигурации параметров "ГИДРАВЛИЧЕСКИЕ ПАРАМЕТРЫ" (Меню техника)	
Название параметра/меню	**Настройка**
Подменю "Настройки реле": - K70-A1 - K70-A2 - K70-A3 - K70-A4 - K70-A5 - K70-A6 - K70-A7 - Конфигурация насоса системы	 - Системный сбой - Горелка вкл. - Системный насос - 3-ходовой клапан DHW - 3-ходовой клапан Центральное отопление - Реле не используется - Реле не используется - зоны 1 + зоны 2
- Датчик системы - Тип запроса Центральное отопление - Тип запроса DHW - Параллельный режим	- Режим Центральное отопление - OTC комнатного термостата - Датчик - Отключено
Подменю "3-ходовых клапанов": - Выбор 3-ходового клапана - Время в пути - Положение по умолчанию	 - Моторизованный - 12 - Центральное отопление

Условные обозначения (Илл. 20):

- *A37 - Плата подключений (нагрузки)*
- *A38 - Плата подключения (сигналы)*
- *B2 - Датчик ГВС (NTC) (опция)*
- *B4 - Внешний датчик (NTC) (опция)*
- *H1 - Сигнальная лампа "ОШИБКА" (230 В переменного тока) (опция)*
- *H2 - Сигнальная лампа "Горелка вкл." (230 В переменного тока) (опция)*
- *M10 - Циркуляционный насос зоны (опция)*
- *M30 - 3-ходовой клапан (опция)*
- *S20-1- Термостат помещения зоны 1 (опция)*
- *S20-2- Термостат помещения зоны 2 (опция)*
- *1 - 230 В пер.т. - 50 Гц*
- *2 - Внешнее реле (опция) - Катушка 230 В макс. 0,1 А*
- *3 - Горячая сантехническая вода*
- *4 - Отопление*
- *5 - Закрыть*
- *6 - Открывается*
- *7 - Общий*

1.24 ПРИНЦИПИАЛЬНАЯ СХЕМА - ДВЕ ЗОНЫ ПРЯМОГО ОТОПЛЕНИЯ - 3-ХОДОВОЙ КЛАПАН (БЕЗ ГИДРАВЛИЧЕСКОГО ВЫКЛЮЧАТЕЛЯ)

Дополнительные заметки об этой схеме можно найти в параг. 1.15.
non tradotto13**non tradotto**

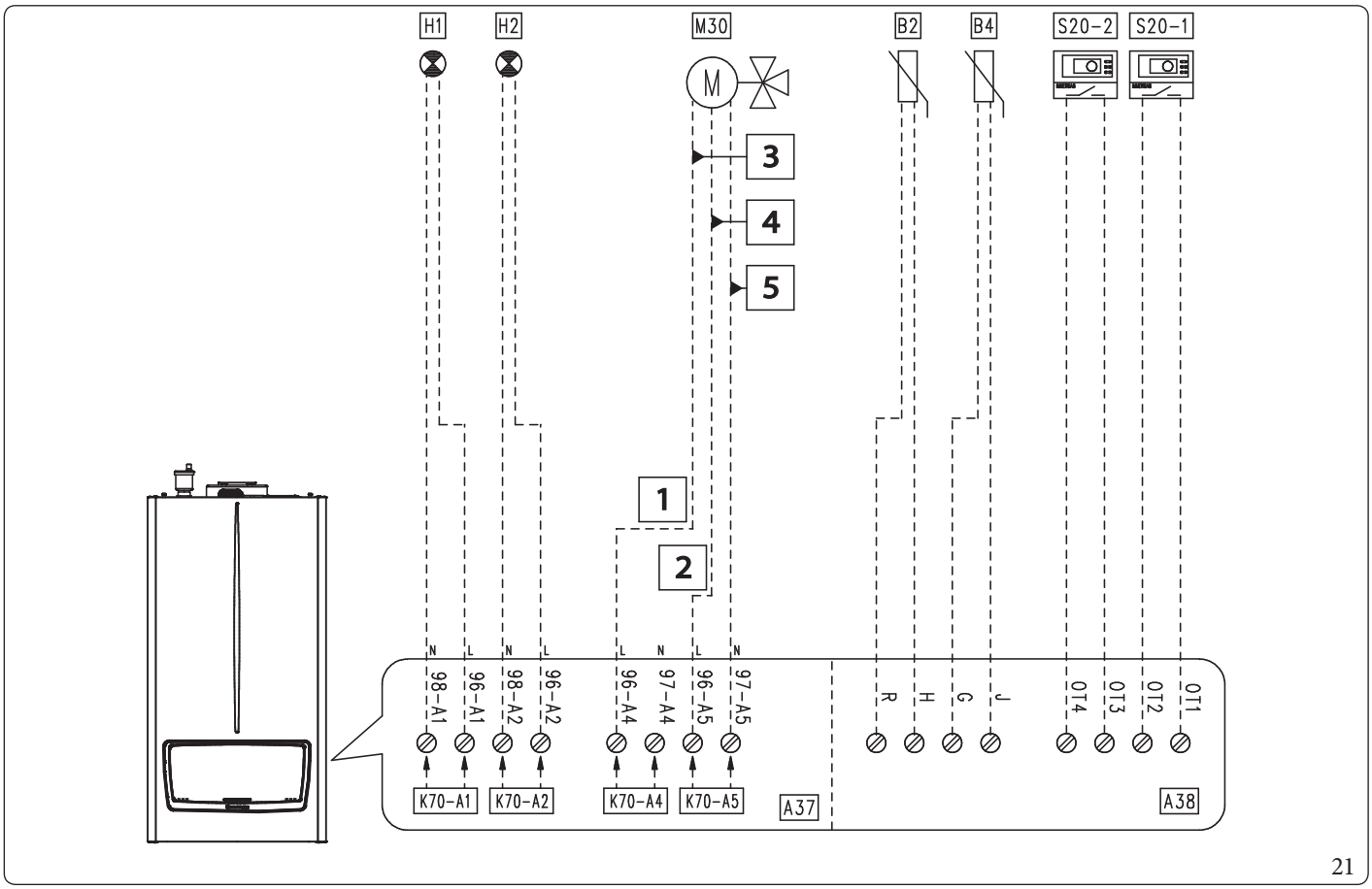

21

Таблица конфигурации параметров "ГИДРАВЛИЧЕСКИЕ ПАРАМЕТРЫ" (Меню техника)	
Название параметра/меню	**Настройка**
Подменю "Настройки реле": - K70-A1 - K70-A2 - K70-A3 - K70-A4 - K70-A5 - K70-A6 - K70-A7 - Конфигурация насоса системы	 - Системный сбой - Горелка вкл. - Реле не используется - 3-ходовой клапан DHW - 3-ходовой клапан Центральное отопление - Реле не используется - Реле не используется - не используется
- Датчик системы - Тип запроса Центральное отопление - Тип запроса DHW - Параллельный режим	- Не используется - OTC комнатного термостата - Датчик - Отключено
Подменю "3-ходовых клапанов": - Выбор 3-ходового клапана - Время в пути - Положение по умолчанию	 - Моторизованный - 12 - Центральное отопление
Примечание: Комнатный термостат зоны 1 использует "Уставка Центральное отопление Зона 1"; комнатный термостат зоны 2 использует "Уставка Центральное отопление Зона 2" (в случае запроса от обоих термостатов, устройство использует более высокую уставку).	

Условные обозначения (Илл. 21):

- *A37 - Плата подключений (нагрузки)*
- *A38 - Плата подключения (сигналы)*
- *B2 - Датчик ГВС (NTC) (опция)*
- *B4 - Внешний датчик (NTC) (опция)*
- *H1 - Сигнальная лампа "ОШИБКА" (230 В переменного тока) (опция)*
- *H2 - Сигнальная лампа "Горелка вкл." (230 В переменного тока) (опция)*
- *M30 - 3-ходовой клапан (опция)*
- *S20-1- Термостат помещения зоны 1 (опция)*
- *S20-2- Термостат помещения зоны 2 (опция)*
- *1 - Горячая сантехническая вода*
- *2 - Отопление*
- *3 - Закрыть*
- *4 - Открывается*
- *5 - Общий*

1.25 СХЕМА ПОДКЛЮЧЕНИЯ - ЗОНА ПРЯМОГО ОТОПЛЕНИЯ С БУСТЕРНЫМ НАСОСОМ - 3-ХОДОВОЙ КЛАПАН С ПРУЖИННЫМ ВОЗВРАТОМ - ВНЕШНИЙ ДАТЧИК ПРИСУТСТВУЕТ (OFF) - УСТРОЙСТВО СИГНАЛИЗИРУЕТ ОБ ОШИБКЕ И ГОРЕЛКА ВКЛЮЧАЕТСЯ

Дополнительные заметки об этой схеме можно найти в параг. 1.15.
non tradotto13**non tradotto**

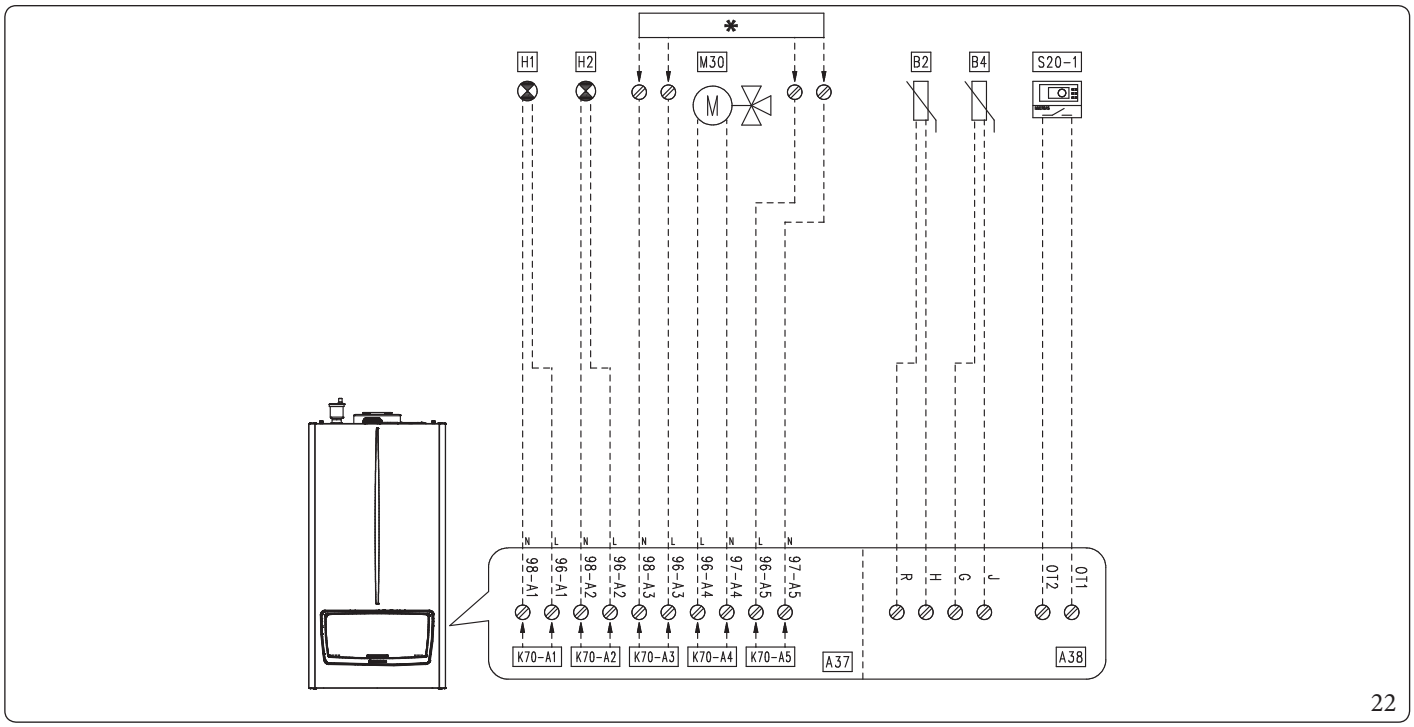

22

Условные обозначения (Илл. 22):

- *A37 - Плата подключений (нагрузки)*
- *A38 - Плата подключения (сигналы)*
- *B2 - Датчик ГВС (NTC) (опция)*
- *B4 - Внешний датчик (NTC) (опция)*
- *H1 - Сигнальная лампа "ОШИБКА" (230 В переменного тока) (опция)*
- *H2 - Сигнальная лампа "Горелка вкл." (230 В переменного тока) (опция)*
- *M30 - Трехходовой клапан (опция)*
- *S20-1 - Термостат помещения зоны 1 (опция)*
- ** - См. таблицу конфигурации параметров*

Таблица конфигурации параметров "ГИДРАВЛИЧЕСКИЕ ПАРАМЕТРЫ" (Меню техника)		
Название параметра/меню	**Настройка**	**Примечания**
Подменю "Настройки реле": - K70-A1 - K70-A2 - K70-A3 - K70-A4 - K70-A5 - K70-A6 - K70-A7 - Конфигурация насоса системы	- Ошибка - Горелка вкл. - Насос подкачки - 3-ходовой клапан DHW - 3-ходовой клапан Центральное отопление - Реле не используется - Реле не используется - не используется	Реле "K70-A3" активируется вместе с циркуляционного насоса котла, но не одновременно. Реле 'K70-A5' всегда активно. Реле "K70-A4" активируется только при наличии "Потребность в DHW". **non tradotto**Положение по умолчанию**non tradotto**Горячая вода бытового назначения**non tradotto**K70-A4**non tradotto**
- Датчик системы - Тип запроса Центральное отопление - Тип запроса DHW - Параллельный режим	- Не используется - Уставка комнатного термостата - Датчик - Отключено	При использовании "наружного датчика" и параметра "Тип запроса Центральное отопление", установленного как "Уставка комнатного термостата", температура потока не зависит от наружной температуры (значение температуры, измеренное наружным датчиком, отображается как Информация и доступно на BUS).
Подменю "3-ходовых клапанов": - Выбор 3-ходового клапана - Время в пути - Положение по умолчанию	- Возвратная пружина - 12 - Центральное отопление	Параметр "Время в пути" не действует, если параметр "Выбор 3-ходового клапана" установлен как "Гидравлика".

1.26 ГИДРАВЛИЧЕСКИЙ ПЛАН - ОДНА ПРЯМАЯ ЗОНА - ОДНА СМЕШАННАЯ ЗОНА - НАСОС ГВС

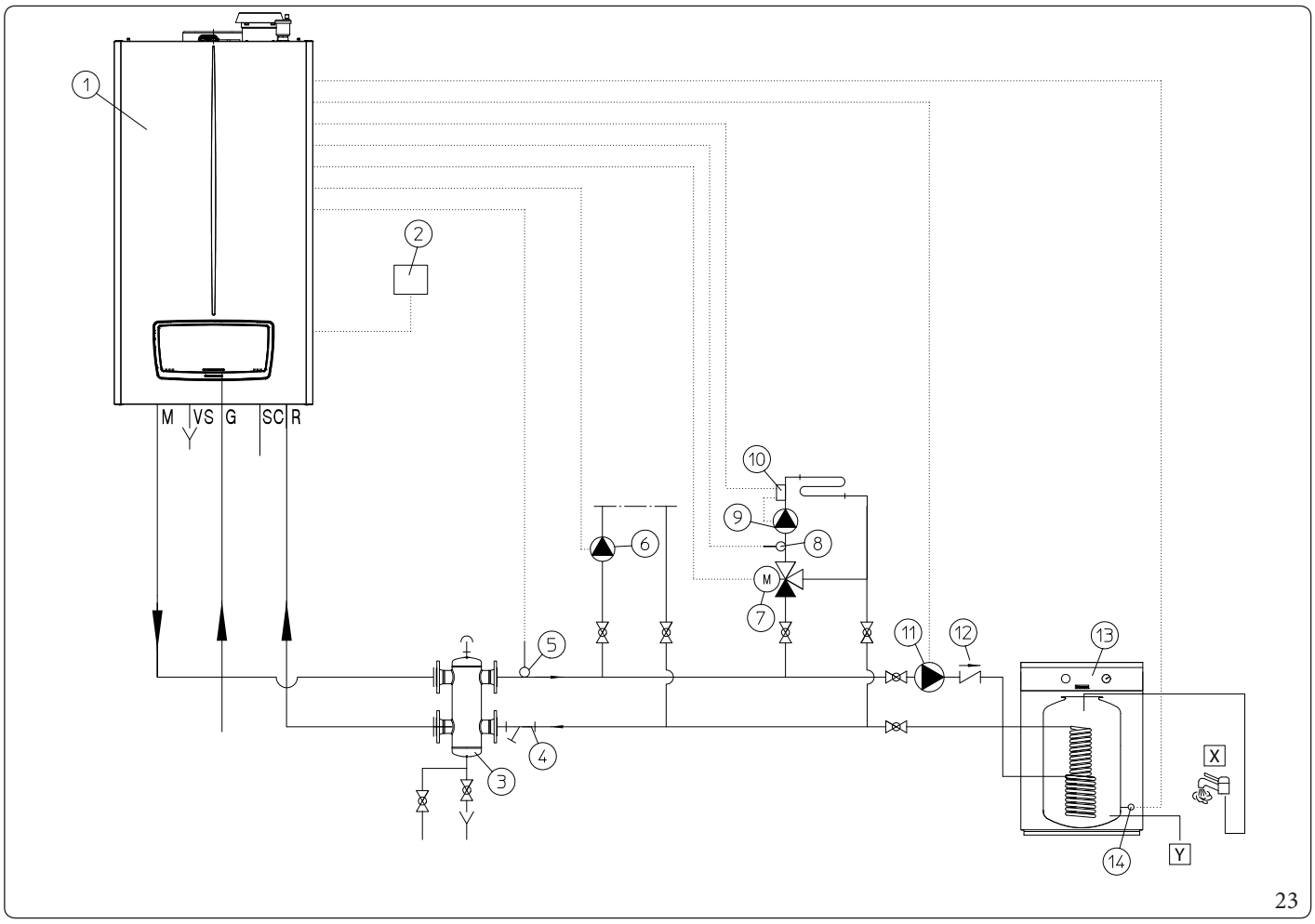

23

Условные обозначения (Илл. 23):

1 - Генератор
2 - Уличный датчик
3 - Коллектор/смеситель
4 - Фильтр установки для сбора илистых отложений
5 - Общий датчик подачи
6 - Насос прямого контура
7 - Смесительный клапан
*8 - **non tradotto***
*9 - **non tradotto***
10 - Предохранительный термостат
11 - Насос питания Водонагревателя
12 - Запорный вентиль
13 - Внешний водонагреватель
14 - Температурный датчик водонагревателя
X - Горячая вода
Y - Холодная вода

1.27 ЭЛЕКТРИЧЕСКАЯ СХЕМА - ОДНА ПРЯМАЯ ЗОНА - ОДНА СМЕШАННАЯ ЗОНА - НАСОС ГВС

Дополнительные заметки об этой схеме можно найти в параг. 1.15.
non tradotto23**non tradotto**

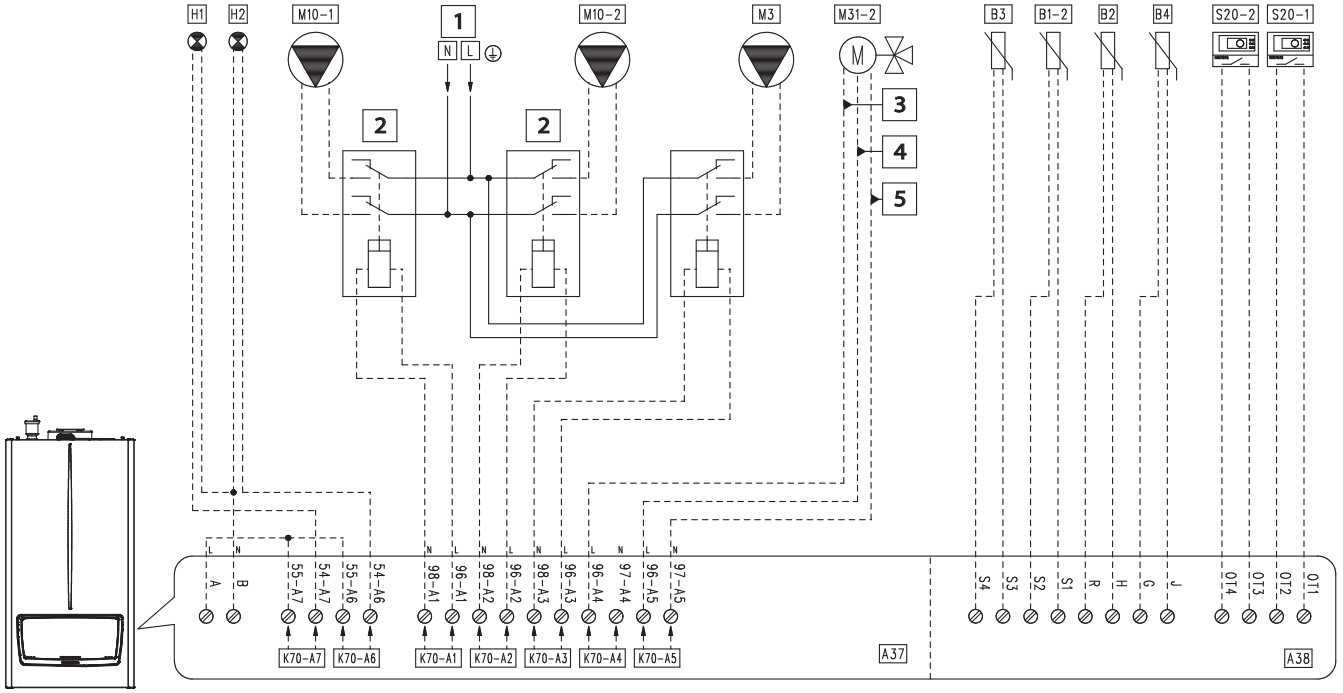

24

Таблица конфигурации параметров "ГИДРАВЛИЧЕСКИЕ ПАРАМЕТРЫ" (Меню техника)	
Название параметра/меню	**Настройка**
Подменю "Настройки реле": - K70-A1 - K70-A2 - K70-A3 - K70-A4 - K70-A5 - K70-A6 - K70-A7 - Конфигурация насоса системы	 - Насос зоны 1 - Насос зоны 2 - Насос DHW - Смешанный клапан: закрывается - Смешанный клапан: открывается - Горелка вкл. - Системный сбой - не используется
- Датчик системы	- Режим Центральное отопление + DHW
Подменю "Смесительная зона": - Выбор смесительной зоны - Время перемещения клапана	 - 2 - 150
- Тип запроса Центральное отопление - Тип запроса DHW - Параллельный режим	 - OTC комнатного термостата - Датчик - Отключено

Условные обозначения (Илл. 24):

- *A37 - Плата подключений (нагрузки)*
- *A38 - Плата подключения (сигналы)*
- *B1-2 - Датчик подачи установки (NTC) (опция)*
- *B2 - Датчик ГВС (NTC) (опция)*
- *B3 - Низкотемпературный (NTC) датчик (опция)*
- *B4 - Внешний датчик (NTC) (опция)*
- *H1 - Сигнальная лампа "ОШИБКА" (230 В переменного тока) (опция)*
- *H2 - Сигнальная лампа "Горелка вкл." (230 В переменного тока) (опция)*
- *M3 - Циркуляционный насос ГВС (опция)*
- *M10-1- Циркуляционный насос зоны 1 (опция)*
- *M10-2- Циркуляционный насос зоны 2 (опция)*
- *M31-2- Смесительный клапан - зоны 2 (опция)*
- *S20-1- Термостат помещения зоны 1 (опция)*
- *S20-2- Термостат помещения зоны 2 (опция)*
- *1 - 230 В пер.т. - 50 Гц*
- *2 - Внешнее реле (опция) - Катушка 230 В макс. 0,1 А*
- *3 - Закрыть*
- *4 - Открывается*
- *5 - Общий*

1.28 ЭЛЕКТРИЧЕСКАЯ СХЕМА - СМЕШАННАЯ ЗОНА 1 - НАСОС ГВС

Дополнительные заметки об этой схеме можно найти в параг. 1.15.
non tradotto23**non tradotto**

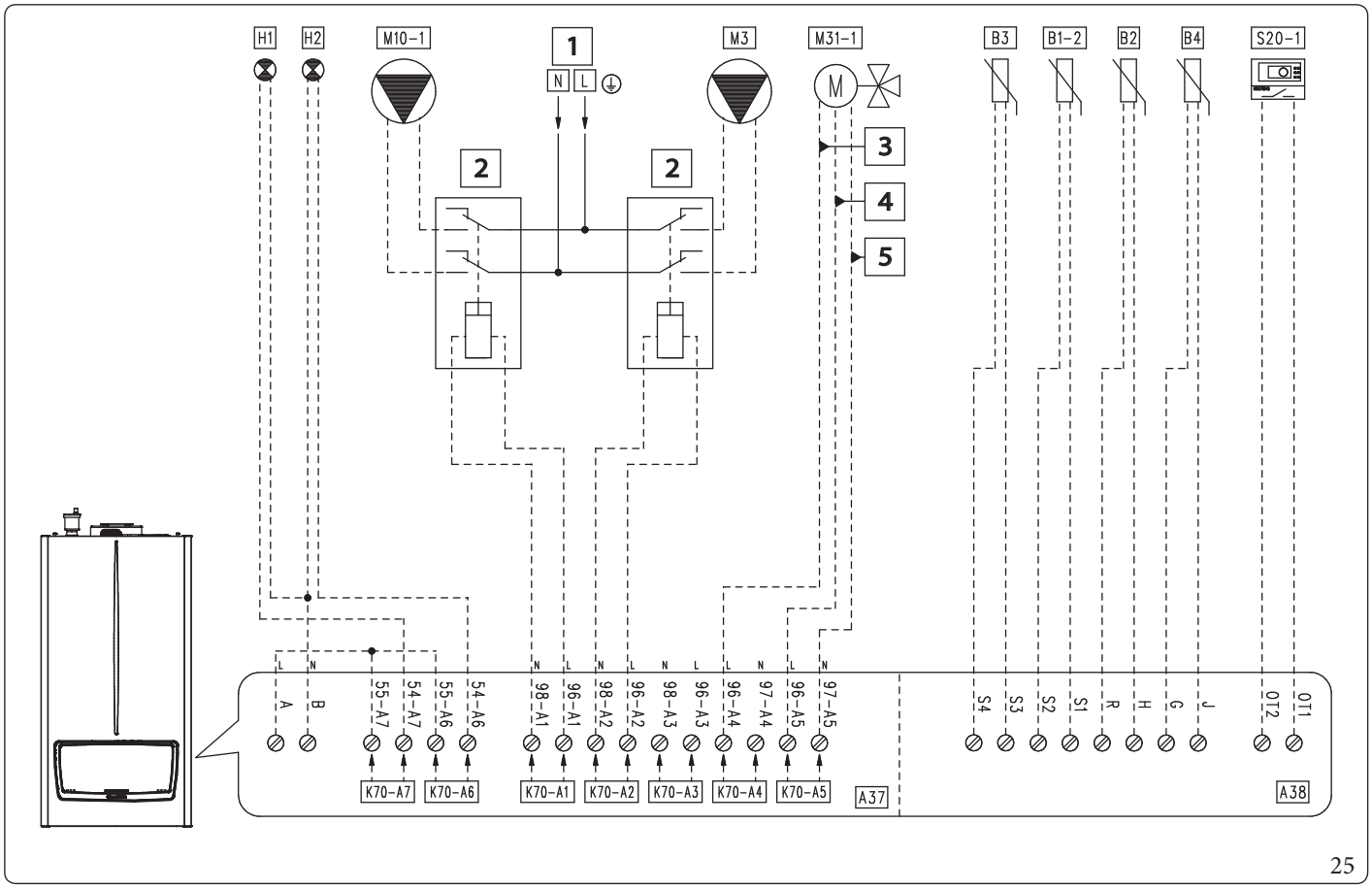

25

Таблица конфигурации параметров "ГИДРАВЛИЧЕСКИЕ ПАРАМЕТРЫ" (Меню техника)	
Название параметра/меню	**Настройка**
Подменю "Настройки реле": - K70-A1 - K70-A2 - K70-A3 - K70-A4 - K70-A5 - K70-A6 - K70-A7 - Конфигурация насоса системы	 - Насос зоны 1 - Насос DHW - Реле не используется - Смешанный клапан: закрывается - Смешанный клапан: открывается - Горелка вкл. - Системный сбой - не используется
- Датчик системы	- Режим Центральное отопление + DHW
Подменю "Смесительная зона": - Выбор смесительной зоны - Время перемещения клапана	 - 2 - 150
- Тип запроса Центральное отопление - Тип запроса DHW - Параллельный режим	 - OTC комнатного термостата - Датчик - Отключено

Условные обозначения (Илл. 25):

- *A37 - Плата подключений (нагрузки)*
- *A38 - Плата подключения (сигналы)*
- *B1-2 - Датчик подачи установки (NTC) (опция)*
- *B2 - Датчик ГВС (NTC) (опция)*
- *B3 - Низкотемпературный (NTC) датчик (опция)*
- *B4 - Внешний датчик (NTC) (опция)*
- *H1 - Сигнальная лампа "ОШИБКА" (230 В переменного тока) (опция)*
- *H2 - Сигнальная лампа "Горелка вкл." (230 В переменного тока) (опция)*
- *M3 - Циркуляционный насос ГВС (опция)*
- *M10-1- Циркуляционный насос зоны 1 (опция)*
- *M31-2- Смесительный клапан - зоны 2 (опция)*
- *S20-1- Термостат помещения зоны 1 (опция)*
- *1 - 230 В пер.т. - 50 Гц*
- *2 - Внешнее реле (опция) - Катушка 230 В макс. 0,1 А*
- *3 - Закрыть*
- *4 - Открывается*
- *5 - Общий*

1.29 ПРИНЦИПИАЛЬНАЯ СХЕМА - ДВЕ ЗОНЫ ПРЯМОГО ОТОПЛЕНИЯ - НАСОС ГВС - ТЕРМОСТАТЫ OPENTHERM

Дополнительные заметки об этой схеме можно найти в параг. 1.15.
non tradotto23**non tradotto**

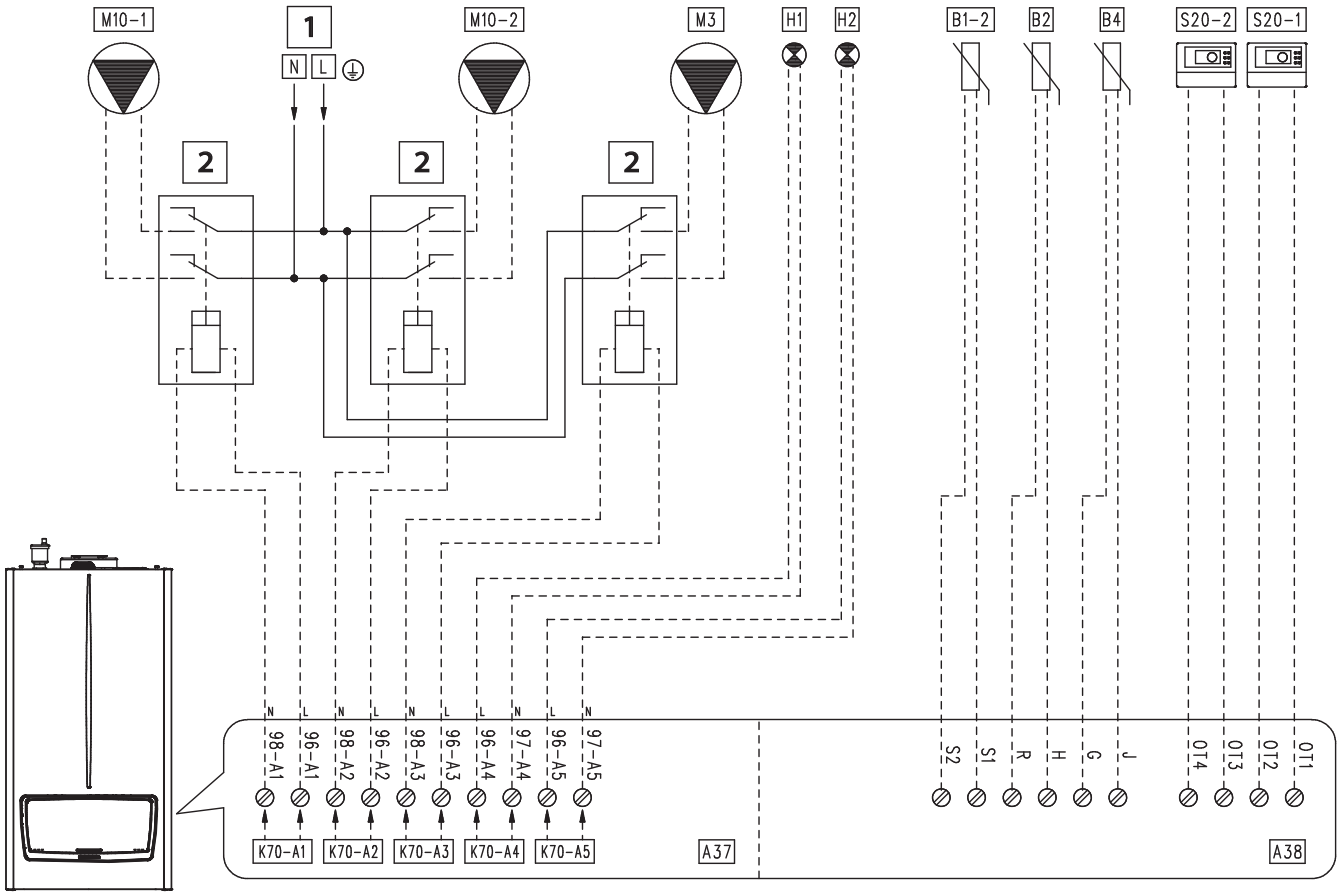

26

Таблица конфигурации параметров "ГИДРАВЛИЧЕСКИЕ ПАРАМЕТРЫ" (Меню техника)	
Название параметра/меню	**Настройка**
Подменю "Настройки реле": - K70-A1 - K70-A2 - K70-A3 - K70-A4 - K70-A5 - K70-A6 - K70-A7 - Конфигурация насоса системы	 - Насос зоны 1 - Насос DHW - Реле не используется - Смешанный клапан: закрывается - Смешанный клапан: открывается - Горелка вкл. - Системный сбой - не используется
- Датчик системы - Тип запроса Центральное отопление - Тип запроса DHW - Параллельный режим	- Режим Центральное отопление + DHW - Уставка комнатного термостата - Датчик - Отключено

Условные обозначения (Илл. 26):

- *A37 - Плата подключений (нагрузки)*
- *A38 - Плата подключения (сигналы)*
- *B1-2 - Датчик подачи установки (NTC) (опция)*
- *B2 - Датчик ГВС (NTC) (опция)*
- *B4 - Внешний датчик (NTC) (опция)*
- *H1 - Сигнальная лампа "ОШИБКА" (230 В переменного тока) (опция)*
- *H2 - Сигнальная лампа "Горелка вкл." (230 В переменного тока) (опция)*
- *M3 - Циркуляционный насос ГВС (опция)*
- *M10-1- Циркуляционный насос зоны 1 (опция)*
- *M10-2- Циркуляционный насос зоны 2 (опция)*
- *S20-1- Термостат помещения зоны 1 (опция)*
- *S20-2- Термостат помещения зоны 2 (опция)*
- *1 - 230 В пер.т. - 50 Гц*
- *2 - Внешнее реле (опция) - Катушка 230 В макс. 0,1 А*
- *3 - Закрыть*
- *4 - Открывается*
- *5 - Общий*

1.30 ЭЛЕКТРИЧЕСКАЯ СХЕМА - ЗОНА 1 ПРЯМАЯ - НАСОС ГВС

Дополнительные заметки об этой схеме можно найти в параг. 1.15.
non tradotto23**non tradotto**

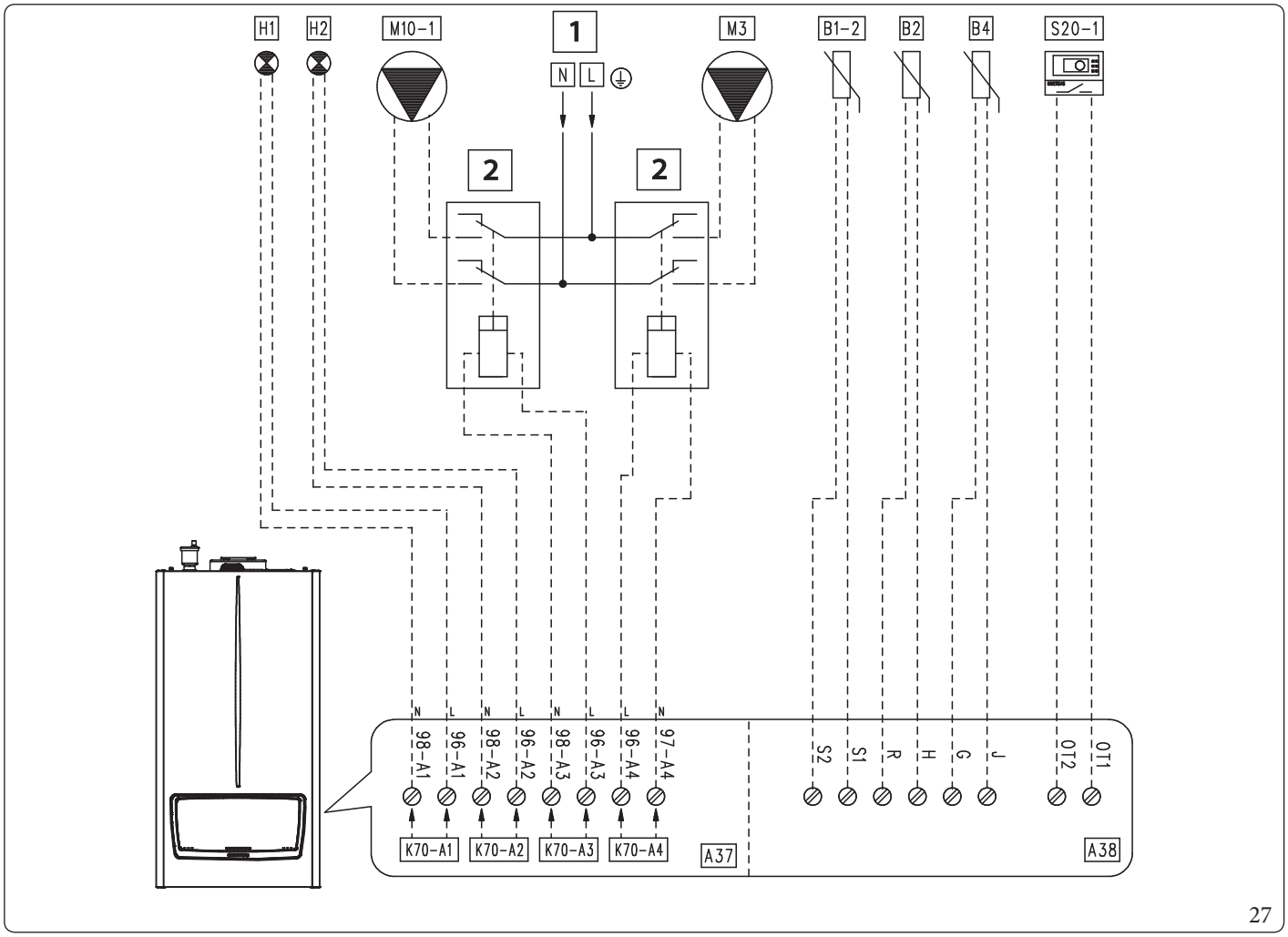

27

Таблица конфигурации параметров "ГИДРАВЛИЧЕСКИЕ ПАРАМЕТРЫ" (Меню техника)	
Название параметра/меню	**Настройка**
Подменю "Настройки реле": - K70-A1 - K70-A2 - K70-A3 - K70-A4 - K70-A5 - K70-A6 - K70-A7 - Конфигурация насоса системы	 - Системный сбой - Горелка вкл. - Насос зоны 1 - Насос DHW - Реле не используется - Реле не используется - Реле не используется - не используется
- Датчик системы - Тип запроса Центральное отопление - Тип запроса DHW - Параллельный режим	- Режим Центральное отопление + DHW - OTC комнатного термостата - Датчик - Отключено

Условные обозначения (Илл. 27):

- *A37 - Плата подключений (нагрузки)*
- *A38 - Плата подключения (сигналы)*
- *B1-2 - Датчик подачи установки (NTC) (опция)*
- *B2 - Датчик ГВС (NTC) (опция)*
- *B4 - Внешний датчик (NTC) (опция)*
- *H1 - Сигнальная лампа "ОШИБКА" (230 В переменного тока) (опция)*
- *H2 - Сигнальная лампа "Горелка вкл." (230 В переменного тока) (опция)*
- *M3 - Циркуляционный насос ГВС (опция)*
- *M10-1- Циркуляционный насос зоны 1 (опция)*
- *S20-1- Термостат помещения зоны 1 (опция)*
- *1 - 230 В пер.т. - 50 Гц*
- *2 - Внешнее реле (опция) - Катушка 230 В макс. 0,1 А*

1.31 ПРИНЦИПИАЛЬНАЯ СХЕМА - ЗОНА 1 ПРЯМАЯ - НАСОС ГВС - ПАРАЛЛЕЛЬНАЯ РАБОТА

Дополнительные заметки об этой схеме можно найти в параг. 1.15.
non tradotto23**non tradotto**

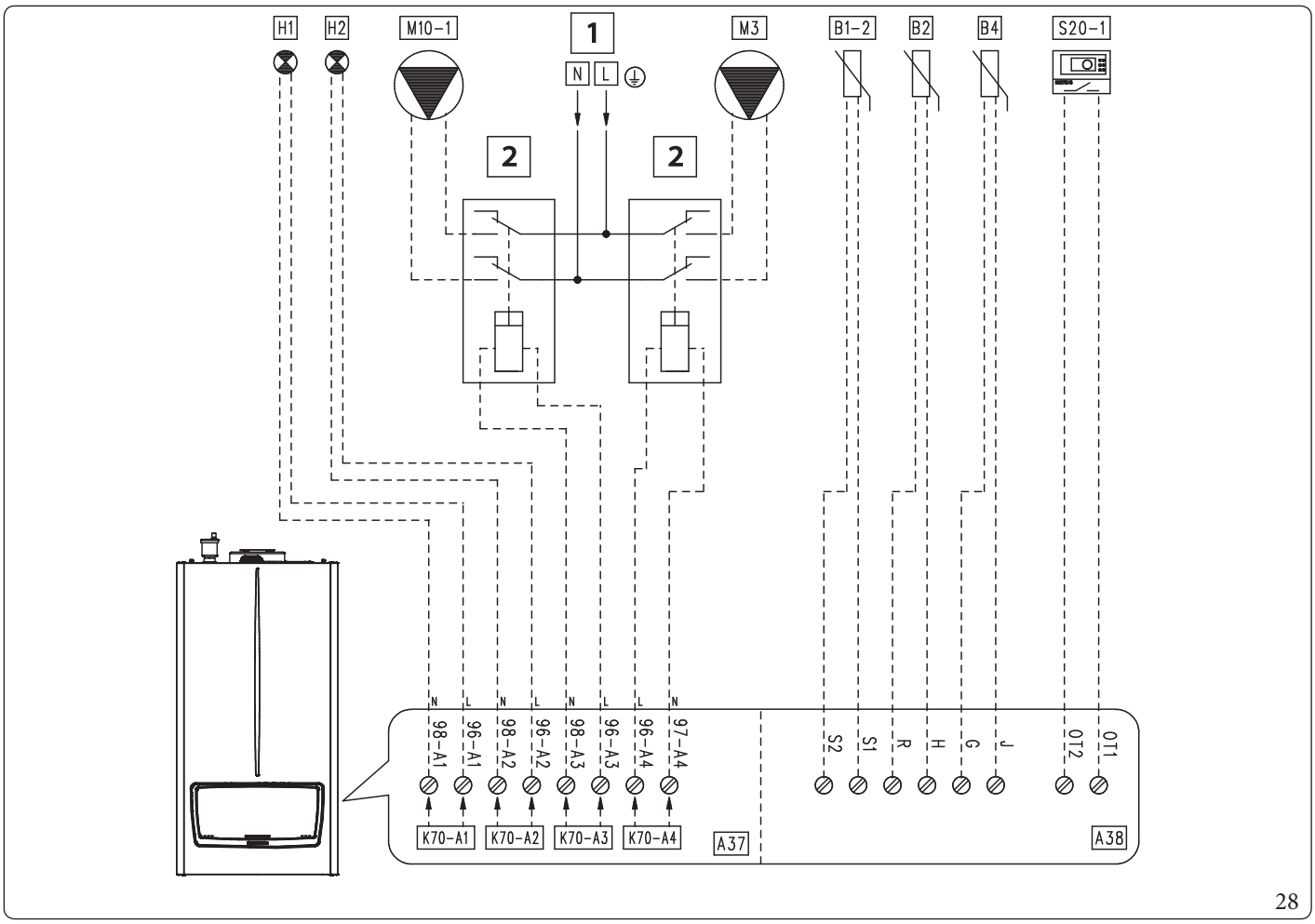

28

Таблица конфигурации параметров "ГИДРАВЛИЧЕСКИЕ ПАРАМЕТРЫ" (Меню техника)	
Название параметра/меню	**Настройка**
Подменю "Настройки реле": - K70-A1 - K70-A2 - K70-A3 - K70-A4 - K70-A5 - K70-A6 - K70-A7 - Конфигурация насоса системы	 - Системный сбой - Горелка вкл. - Насос зоны 1 - Насос DHW - Реле не используется - Реле не используется - Реле не используется - не используется
- Датчик системы - Тип запроса Центральное отопление - Тип запроса DHW - Параллельный режим	 - Режим Центральное отопление + DHW - OTC комнатного термостата - Датчик - Включено
При включенном параллельном режиме котел использует уставку ГВС, а максимальная используемая мощность равна большей из уставок ГВС и отопления.	

Условные обозначения (Илл. 28):

- *A37 - Плата подключений (нагрузки)*
- *A38 - Плата подключения (сигналы)*
- *B1-2 - Датчик подачи установки (NTC) (опция)*
- *B2 - Датчик ГВС (NTC) (опция)*
- *B4 - Внешний датчик (NTC) (опция)*
- *H1 - Сигнальная лампа "ОШИБКА" (230 В переменного тока) (опция)*
- *H2 - Сигнальная лампа "Горелка вкл." (230 В переменного тока) (опция)*
- *M3 - Циркуляционный насос ГВС (опция)*
- *M10-1- Циркуляционный насос зоны 1 (опция)*
- *S20-1- Термостат помещения зоны 1 (опция)*
- *1 - 230 В пер.т. - 50 Гц*
- *2 - Внешнее реле (опция) - Катушка 230 В макс. 0,1 А*

1.32 СХЕМА ПОДКЛЮЧЕНИЯ - ДВЕ ЗОНЫ ПРЯМОГО НАГРЕВА - НАСОС ГВС - ... ТИП ЗАПРОСА ЦЕНТРАЛЬНОЕ ОТОПЛЕНИЕ УСТАВКА ПОСТОЯННОГО ЗНАЧЕНИЯ

Дополнительные заметки об этой схеме можно найти в параг. 1.15.
non tradotto23**non tradotto**

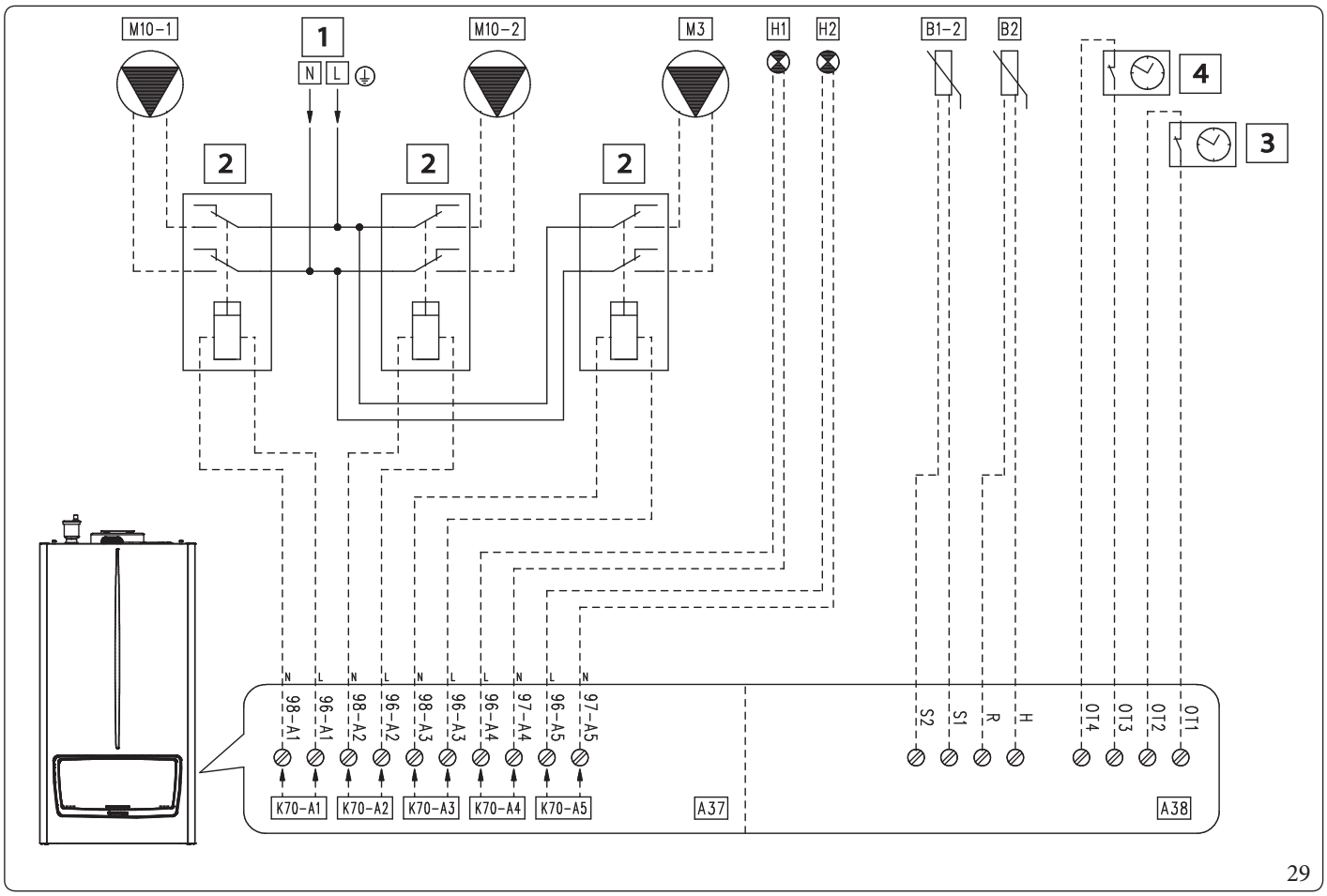

29

Таблица конфигурации параметров "ГИДРАВЛИЧЕСКИЕ ПАРАМЕТРЫ" (Меню техника)	
Название параметра/меню	**Настройка**
Подменю "Настройки реле":	
- K70-A1	- Насос зоны 1
- K70-A2	- Насос зоны 2
- K70-A3	- Насос DHW
- K70-A4	- Системный сбой
- K70-A5	-Горелка вкл.
- K70-A6	- Реле не используется
- K70-A7	- Реле не используется
- Конфигурация насоса системы	- не используется
- Датчик системы	- Режим Центральное отопление + DHW
- Тип запроса Центральное отопление	- Уставка постоянного значения
- Тип запроса DHW	- Датчик
- Параллельный режим	- Отключено
Примечание: Когда контакт часов программирования замкнут, уставка отопления уменьшается в соответствии с параметрами "Снижение уставки ECO Центральное отопление Зона 1" и "Снижение уставки ECO Центральное отопление Зона 2" (по умолчанию эти два параметра равны 0°C).	

Условные обозначения (Илл. 29):

- *A37 - Плата подключений (нагрузки)*
- *A38 - Плата подключения (сигналы)*
- *B1-2 - Датчик подачи установки (NTC) (опция)*
- *B2 - Датчик ГВС (NTC) (опция)*
- *H1 - Сигнальная лампа "ОШИБКА" (230 В переменного тока) (опция)*
- *H2 - Сигнальная лампа "Горелка вкл." (230 В переменного тока) (опция)*
- *M3 - Циркуляционный насос ГВС (опция)*
- *M10-1- Циркуляционный насос зоны 1 (опция)*
- *M10-2- Циркуляционный насос зоны 2 (опция)*
- *1 - 230 В пер.т. - 50 Гц*
- *2 - Внешнее реле (опция) - Катушка 230 В макс. 0,1 А*
- *3 - Часы программатора зоны 1 (опция)*
- *4 - Часы программатора зоны 2 (опция)*

1.33 СХЕМА ПОДКЛЮЧЕНИЯ - ДВЕ ЗОНЫ ПРЯМОГО НАГРЕВА - НАСОС ГВС - ... ТИП ЗАПРОСА ЦЕНТРАЛЬНОЕ ОТОПЛЕНИЕ ТОЛЬКО ОТС

Дополнительные заметки об этой схеме можно найти в параг. 1.15.
non tradotto23**non tradotto**

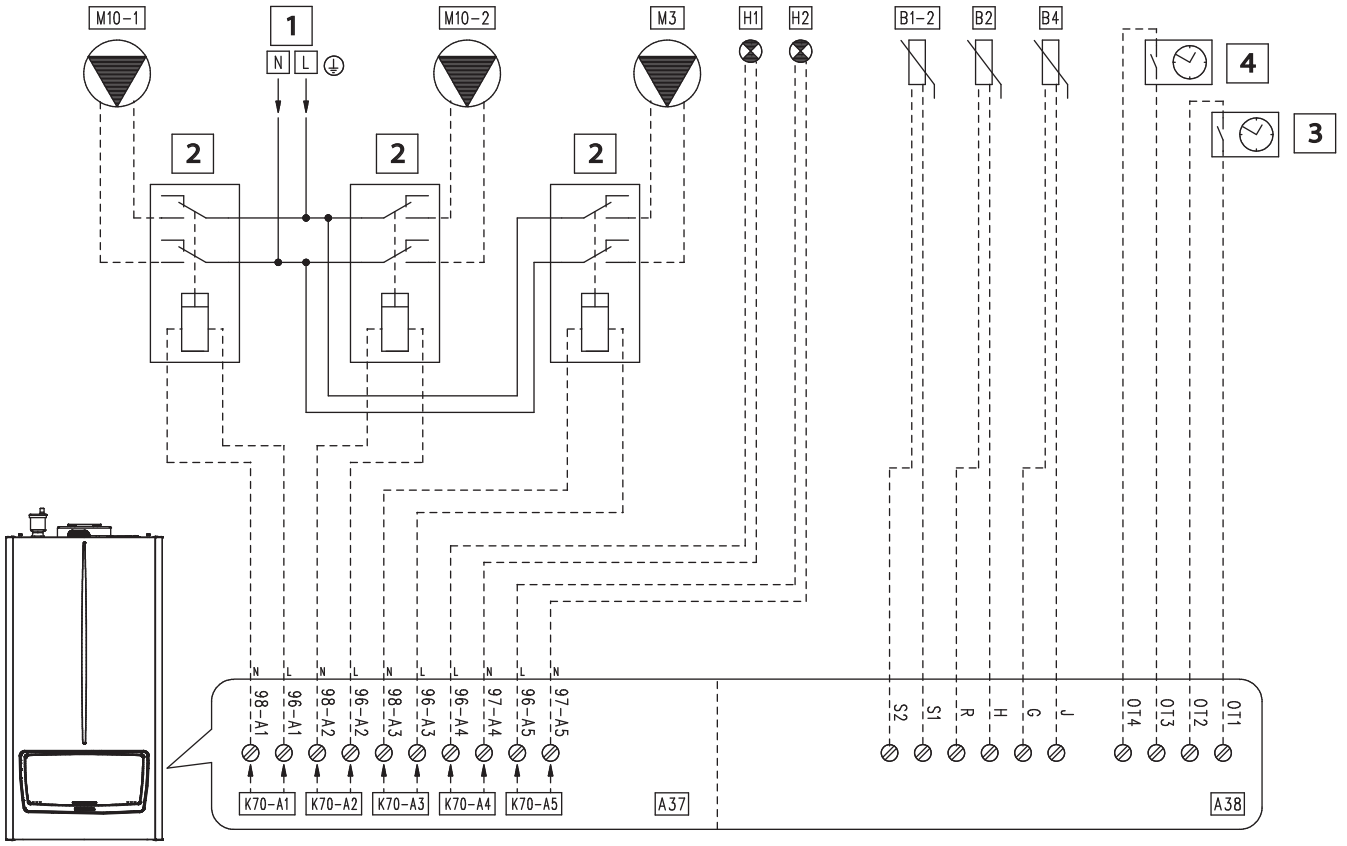

30

Таблица конфигурации параметров "ГИДРАВЛИЧЕСКИЕ ПАРАМЕТРЫ" (Меню техника)	
Название параметра/меню	**Настройка**
Подменю "Настройки реле": - K70-A1 - K70-A2 - K70-A3 - K70-A4 - K70-A5 - K70-A6 - K70-A7 - Конфигурация насоса системы	 - Насос зоны 1 - Насос зоны 2 - Насос DHW - Системный сбой -Горелка вкл. - Реле не используется - Реле не используется - не используется
- Датчик системы - Тип запроса Центральное отопление - Тип запроса DHW - Параллельный режим	- Режим Центральное отопление + DHW - Только ОТС - Датчик - Отключено
Примечание: При замыкании контакта часов программирования уставка отопления уменьшается в соответствии с параметрами "Снижение уставки ECO Центральное отопление Зона 1" и "Снижение уставки ECO Центральное отопление Зона 2". В качестве альтернативы часам программирования используйте почасовое программирование.	

Условные обозначения (Илл. 30):

- *A37 - Плата подключений (нагрузки)*
- *A38 - Плата подключения (сигналы)*
- *B1-2 - Датчик подачи установки (NTC) (опция)*
- *B2 - Датчик ГВС (NTC) (опция)*
- *B4 - Внешний датчик (NTC) (опция)*
- *H1 - Сигнальная лампа "ОШИБКА" (230 В переменного тока) (опция)*
- *H2 - Сигнальная лампа "Горелка вкл." (230 В переменного тока) (опция)*
- *M3 - Циркуляционный насос ГВС (опция)*
- *M10-1- Циркуляционный насос зоны 1 (опция)*
- *M10-2- Циркуляционный насос зоны 2 (опция)*
- *1 - 230 В пер.т. - 50 Гц*
- *2 - Внешнее реле (опция) - Катушка 230 В макс. 0,1 А*
- *3 - Часы программатора зоны 1 (опция)*
- *4 - Часы программатора зоны 2 (опция)*

1.34 ЭЛЕКТРИЧЕСКАЯ СХЕМА - ЗОНА ПРЯМОГО ОТОПЛЕНИЯ - ПИТАЮЩИЙ НАСОС

Дополнительные заметки об этой схеме можно найти в параг. 1.15.
non tradotto23**non tradotto**

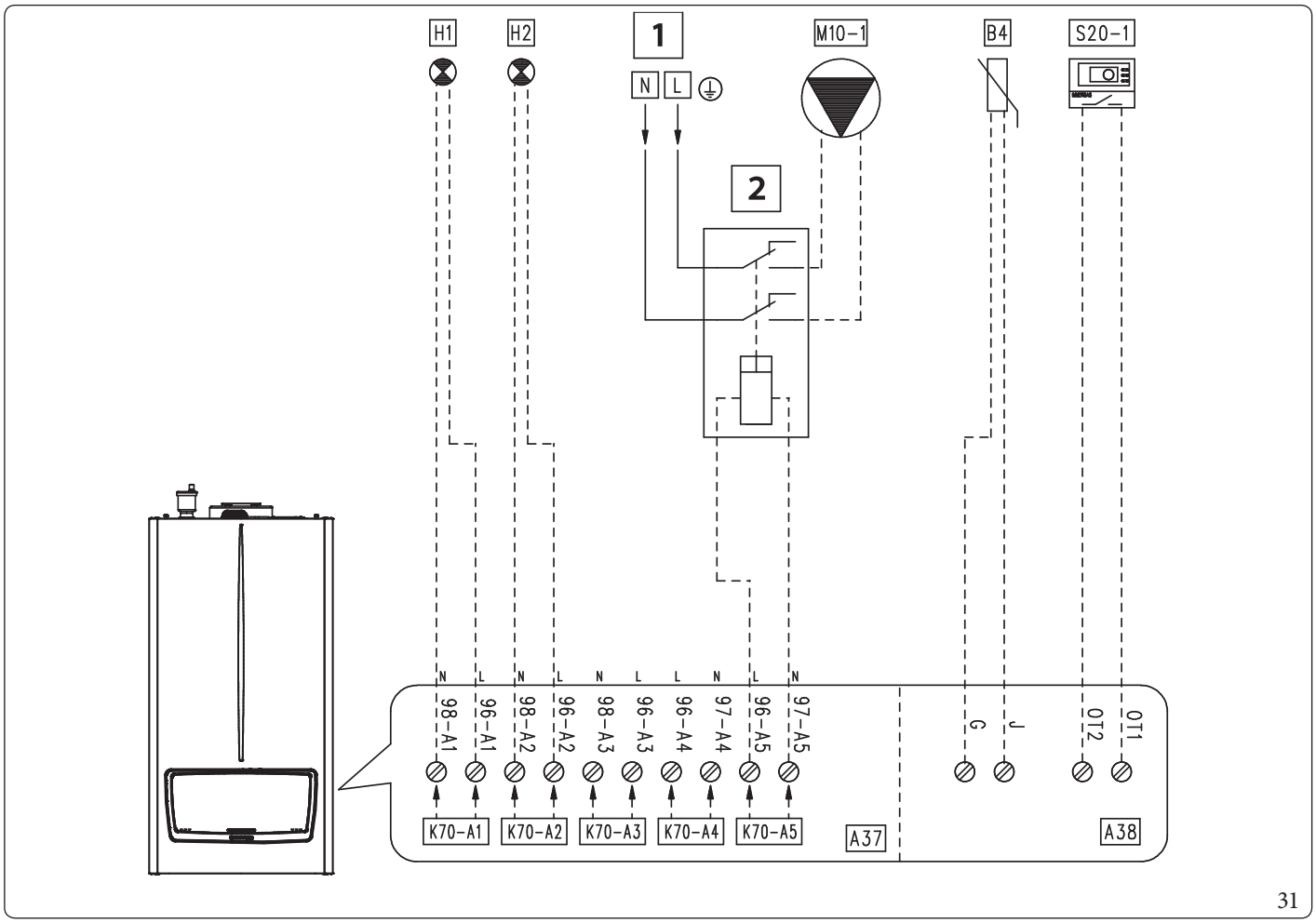

31

Таблица конфигурации параметров "ГИДРАВЛИЧЕСКИЕ ПАРАМЕТРЫ" (Меню техника)

Название параметра/меню	Настройка
Подменю "Настройки реле": - K70-A1 - K70-A2 - K70-A3 - K70-A4 - K70-A5 - K70-A6 - K70-A7 - Конфигурация насоса системы	 - Системный сбой - Горелка вкл. - Реле не используется - Реле не используется - Насос подкачки - Реле не используется - Реле не используется - не используется
- Датчик системы - Тип запроса Центральное отопление - Тип запроса DHW - Параллельный режим	- Не используется - OTC комнатного термостата - Датчик - Отключено
Примечание: Усилительный циркуляционной насоса (Насос подкачки) включается вместе с циркуляционного насосом прибора, но не одновременно.	

Условные обозначения (Илл. 31):

- *A37 - Плата подключений (нагрузки)*
- *A38 - Плата подключения (сигналы)*
- *B4 - Внешний датчик (NTC) (опция)*
- *H1 - Сигнальная лампа "ОШИБКА" (230 В переменного тока) (опция)*
- *H2 - Сигнальная лампа "Горелка вкл." (230 В переменного тока) (опция)*
- *M10-1- Циркуляционный насос зоны 1 (опция)*
- *S20-1- Термостат помещения зоны 1 (опция)*
- *1 - 230 В пер.т. - 50 Гц*
- *2 - Внешнее реле (опция) - Катушка 230 В макс. 0,1 А*

1.35 ЭЛЕКТРИЧЕСКАЯ СХЕМА С МОЩНЫМ ПУЛЬТОМ ДИСТАНЦИОННОГО УПРАВЛЕНИЯ

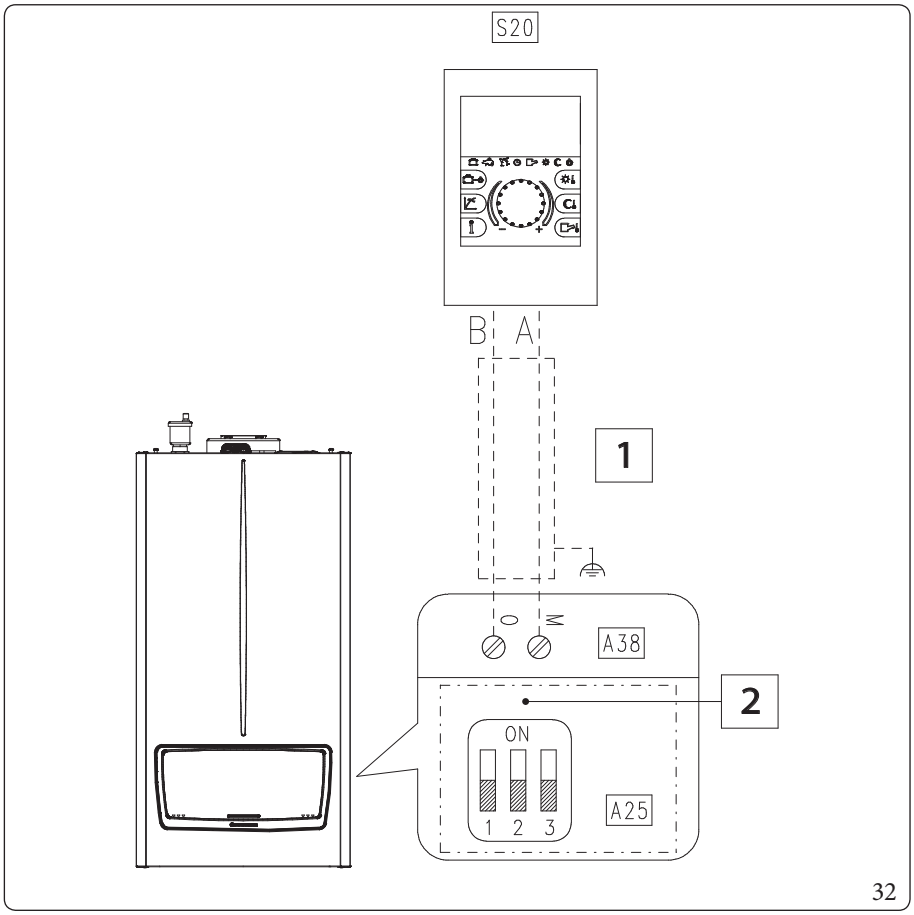

32

Условные обозначения (Илл. 32):

A25 - CLIP-IN (опция)
A38 - Плата подключения (сигналы)
S20 - Термостат помещения (опция)
1 - Тип кабеля: J-Y(St)Y 2x2x0,6. Максимально допустимая длинна: 50 м
2 - Адрес 0

Снимите перемычку X40

Параметр "Тип запроса Центральное отопление" должен быть установлен как "Уставка комнатного термостата" (значение по умолчанию).

К устройству можно подключить следующие датчики и считывать данные с них через шину BUS:
- Уличный датчик (B4)
- Датчик ГВС (B2)
- Контакт/термостат ГВС (S50)

Управление ГВС может осуществляться локально (соответствующим образом настройте 3-ходовой клапан через параметры в меню "Настройки реле".

1.36 СХЕМА ПОДКЛЮЧЕНИЯ К СИСТЕМЕ BMS

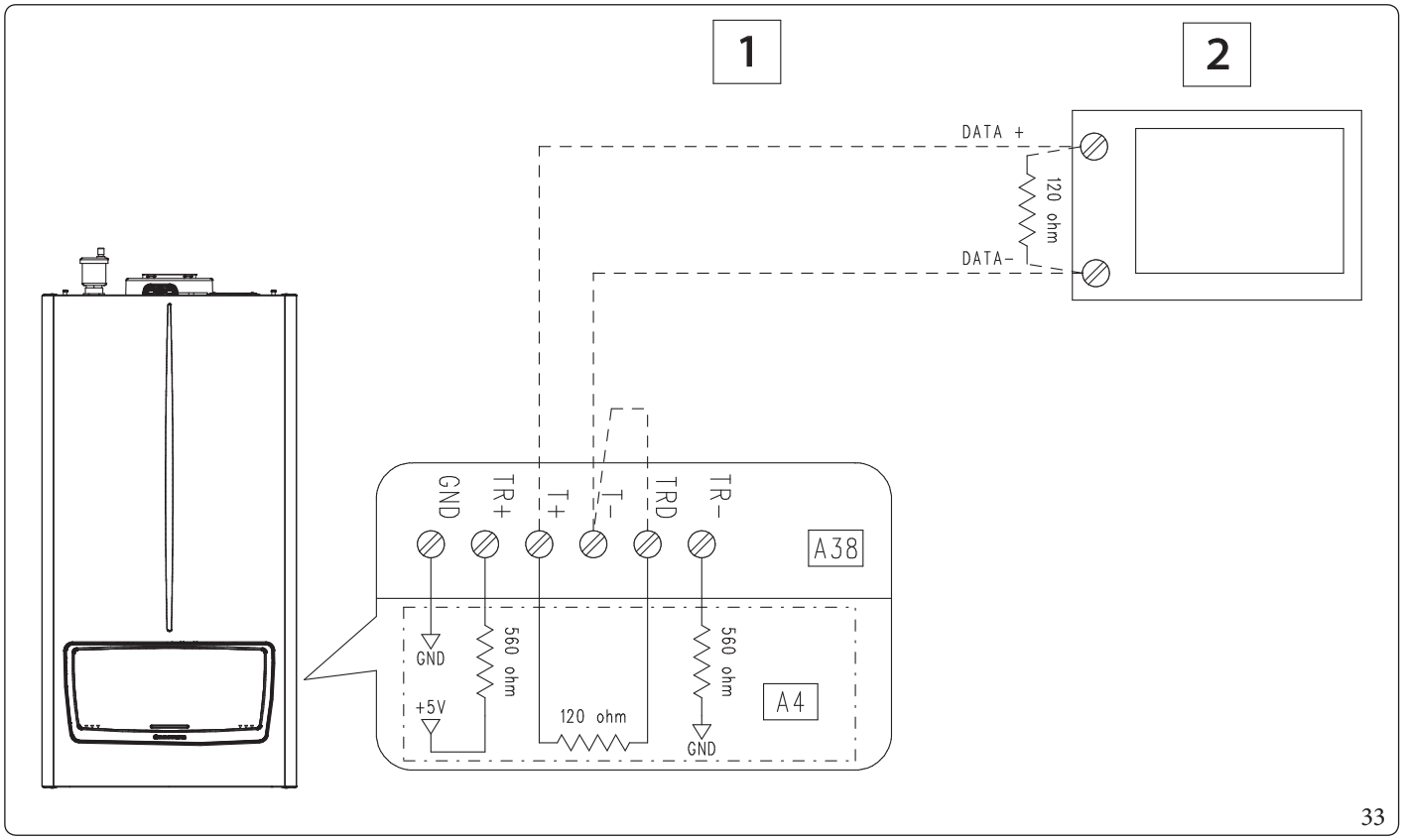

Условные обозначения (Илл. 33):

- *A4 - Видоеплата*
- *A38 - Плата подключения (сигналы)*
- *1 - Тип кабеля: витая пара (20 / 22 AWG)*
- *2 - BMS (ведущее устройство modbus) (опция)*

Снимите перемычку X40

Параметры Modbus можно найти в "Меню техника / СИСТЕМНЫЕ НАСТРОЙКИ / Параметры Modbus".

Параметр "Тип запроса Центральное отопление" должен быть установлен как "Уставка комнатного термостата" (значение по умолчанию).

К устройству можно подключить следующие датчики и считывать данные с них через шину BUS:
- Датчик подачи установки (B1-2)
- Уличный датчик (B4)
- Датчик ГВС (B2)
- Контакт/термостат ГВС (S50)

Управление ГВС может осуществляться локально (соответствующим образом настройте 3-ходовой клапан через параметры в меню "Настройки реле".

BMS: на шине должны присутствовать подтягивающий и отводящий резисторы.
На схеме предполагается, что эти два резистора уже присутствуют во внешнем устройстве (по этой причине TR+ не должен быть соединен с T+, а TR- с T-).
Оконечный резистор (120 Ом) необходим с обеих сторон шины.

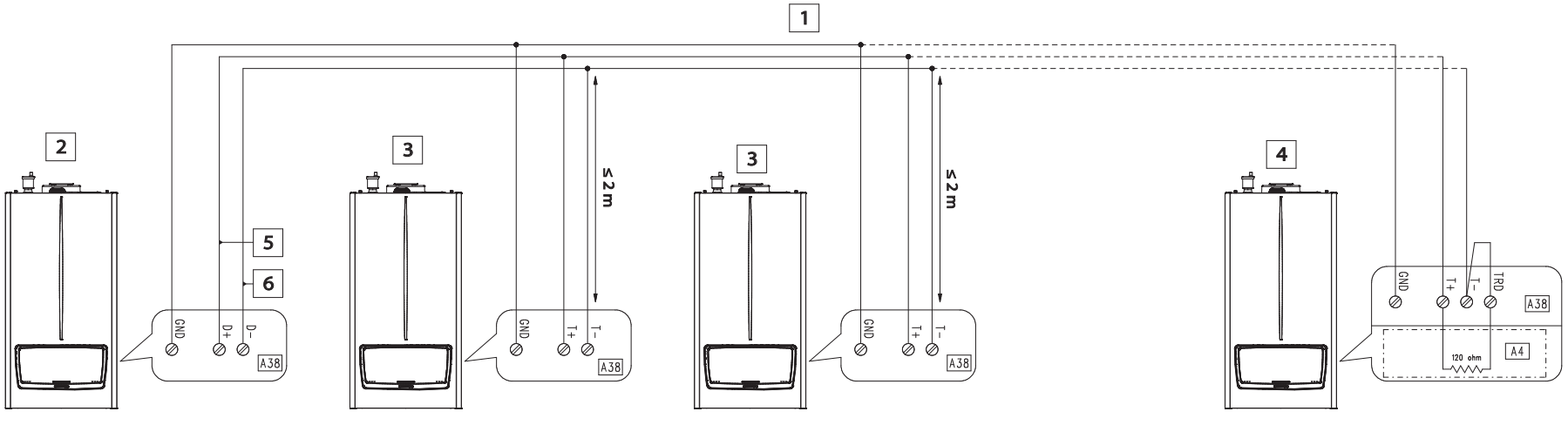

34

Условные обозначения (Илл. 34):

- *A4 - Видеоплата*
- *A38 - Плата подключения (сигналы)*
- *1 - Тип кабеля: 2 x витая пара (20 / 22 AWG)**
- *2 - Главный Котёл*
- *3 - Ведомый котел*
- *4 - Ведомый котел (последний)*
- *5 - Дата +*
- *6 - Дата -*

Связь BUS между устройствами простого каскада осуществляется по протоколу Modbus (RS485).
Параметры Modbus, которые можно настроить через "МЕНЮ", не влияют на простой каскад, но служат для BMS.

В одну пару витой пары подключите сигналы 'DATE +' и 'DATE -', а в другую пару - 'GND'.

1.38 СИСТЕМЫ ДЫМОУДАЛЕНИЯ IMMERGAS

Immergas поставляет отдельно от приборов различные решения для установки всасывания воздуха и дымоудаления, без которых прибор не может работать.

Прибор должен быть установлен вместе с оригинальной системой Immergas "Зелёной серии", за исключением конфигурации C_6, как предусмотрено действующими нормами и сертификацией изделия, для всасывания воздуха и дымоудаления, изготовленным из пластмассы и расположенным на видном месте или в удобном для осмотра положении; данное устройство обозначено специальной идентификационной меткой: "только для конденсационных котлов".
В случае неоригинальных систем обращайтесь к техническим характеристикам прибора.

Трубы из пластика не могут быть установлены снаружи без специальной защиты от УФ-излучения и атмосферных осадков, если они выступают на длину более 40 см.

Конфигурация типа C с герметичной камерой и принудительной вытяжкой

Прибор выходит с завода в конфигурации типа "C5 - C8".
Забор воздуха происходит непосредственно из помещения, в котором установлен прибор, с помощью приточного гриба или термоформованного элемента, а дымовые газы отводятся в единую дымовую трубу или непосредственно наружу. В данной конфигурации прибор относится к типу B23 (согласно стандартам EN 297 и соответствующим действующим нормам).
С данной конфигурацией:
- всасывание воздуха происходит непосредственно из окружающей среды, где установлен агрегат, который должен быть установлен и работать, только в постоянно проветриваемых помещениях;
- дымоотводная труба должна подсоединяться к отдельному дымоходу или выводиться непосредственно наружу.

Расположение уплотнений (черного цвета) системы дымоудаления «Зеленая серия»

Необходимо уделить внимание установке соответствующих уплотнителей (для изгибов и удлинителей) (Илл. 35):
- уплотнение (A) с метками используется для отводов;
- уплотнение (B) без меток используется для удлинителей.

Если необходимо облегчить соединение, нанести на детали обыкновенный тальк.

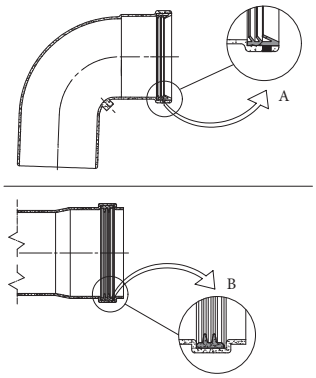

35

Насадка труб-удлинителей и коаксиальных отводов

Чтобы установить возможные удлинители на другие элементы системы дымоудаления, выполните следующее:
- До упора вставьте коаксиальную трубу или коаксиальный отвод гладкой стороной («папа») в горловину («мама») ранее установленного элемента. Так осуществляется правильное соединение элементов и обеспечивается их герметичность.

Когда необходимо укоротить дымоотводную концевую трубу и/или коаксиальную трубу-удлинитель, имейте в виду, что внутренняя труба должна всегда выступать на 5 мм относительно внешней трубы.

В целях безопасности рекомендуется не загораживать даже временно вывод всасывания/дымоудаления прибора.
Проверьте прочность соединения различных элементов системы дымоудаления, чтобы они не могли отсоединиться. Особенно это важно для дымоотвода в конфигурации с комплектом гидравлической стрелки Ø 80. Если вышеуказанное условие не обеспечивается, необходимо приобрести специальный комплект хомутов, предотвращающих отсоединение.

При установке горизонтальных каналов необходимо соблюдать минимальный наклон каналов 5% по направлению к прибору и устанавливать каждые 3 метра монтажный хомутик с клинышком.

Максимальная длина

Каждый отдельный компонент имеет сопротивление, которое соответствует длине трубы в метрах с одинаковым диаметром (параг.1.39). На тех установках, где необходимо использовать различные виды компонентов, необходимо вычесть из максимально допустимой длины комплекта эквивалентную длину дополнительного компонента.
Например, если необходимо добавить изгиб 90° на коаксиальную систему Ø 80/125, необходимо вычесть 1,5 м от максимально допустимой длины.

1.39 ЭКВИВАЛЕНТНАЯ ДЛИНА КОМПОНЕНТОВ ДЫМОХОДНОЙ СИСТЕМЫ 'GREEN SERIES'

ТИП ДЫМОХОДА		Эквивалентная длина до 1 м трубы трубы Ø 80/125
Коаксиальная труба Ø 80/125 1 м	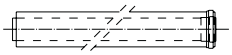	m 1,0
Отвод 90° коаксиальный Ø 80/125		m 1,5
Отвод 45° коаксиальный Ø 80/125		m 1,0
Укомплектованная концевая коаксиальная труба горизонтального воздухозабора/дымоотвода Ø 80/125	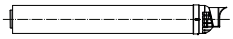	m 2,5
Вывод с коаксиальным вертикальным всасыванием/дымоудалением Ø 80/125	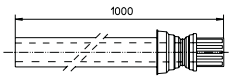	m 2,0
Укомплектованная концевая коаксиальная труба вертикального воздухозабора/дымоотвода Ø 80/125	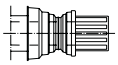	m 1,0

ТИП ДЫМОХОДА		Эквивалентная длина до 1 м трубы Ø 80
Труба Ø 80 м 1	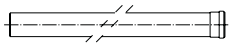	Дымоудаление 1,0 м
Полный вывод с дымоудалением Ø 80 м 1	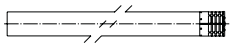	Дымоудаление 2,5 м
Вывод с дымоудалением Ø 80	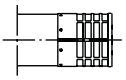	Дымоудаление 1,5 м
Отвод 90° Ø 80		Дымоудаление 2,1 м
Отвод 45° Ø 80		Дымоудаление 1,3 м
Вывод с вертикальным дымоудалением Ø 80	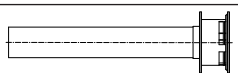	Дымоудаление 3,0 м
Вывод с вертикальным дымоудалением Ø 80 н.ж сталь	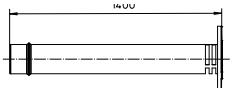	Дымоудаление 3,0 м
Всасывающий патрубок Ø 80		Дымоудаление 2,5 м

1.40 УСТАНОВКА СНАРУЖИ

Защита всех опционных комплектов, которые могут быть подключены к котлу, зависит от их класса электрической защиты.

Данный прибор может быть установлено вне помещения в частично защищенном месте или под открытым небом с использованием комплекта защитного кожуха (опция).
Под частично защищённым помещением подразумевается такое помещение, в которым прибор не подвергается прямому воздействию и проникании атмосферных явлений (дождь, снег, град и т.д.).

В том случае, если прибор устанавливается в месте, где температура помещения опускается ниже --5°C, использовать специальный дополнительный противообледенительный комплект, проверяя температурный диапазон рабочего помещения в таблице технических данных настоящего руководства с инструкциями (Раздел "Технические данные").

Конфигурация типа B с открытой камерой и с принудительной вытяжкой (B_{23}, B_{23p}, B_{53}, B_{53p}).

При помощи специального комплекта защитного кожуха, можно произвести прямое всасывание воздуха и вывод выхлопных газов в отдельный дымоход или непосредственно наружу. При данной конфигурации прибор может быть установлен полностью под открытым небом. В данной конфигурации прибор классифицирован как тип B.
С данной конфигурацией:
- всасывание воздуха происходит непосредственно из места установки агрегата (снаружи);
- дымоудаление должно быть соединено с дымовым каналом или проведено непосредственно наружу с помощью прямой трубы (B_{23}) или с помощью системы труб Immergas (B_{53}).
- B_{23p}, B_{53p}: тип установки B_{23} и B_{53} с подключением к вытяжной системе, рассчитанной на работу с положительным давлением.

Установка комплекта защитного кожуха (Илл.36).

Снимите крышку Ø 80 на всасывающем отверстии (илл.36), открутив 2 крепежных винта.
Установите верхний защитный кожух, прикрепляя его 4 винтами из комплекта, вставив соответствующие уплотнения.
До упора вставьте отвод 90° Ø 80 гладкой стороной («папа») в горловину («мама») фланца Ø 80. Расположите уплотнение по всему отводу, закрепите его с помощью пластинки из листового металла и затяните посредством хомутика из комплекта, следя за тем, чтобы были закреплены 4 язычка уплотнения.
Подсоединить трубу газоудаления с гладкой стороны (“штыревой”), в горловину (“гнездовую”) изгиба 90° Ø 80, проверяя, что подсоединили соответствующую шайбу; таким образом, достигается соединение элементов, входящих в состав комплекта, и необходимое уплотнение.

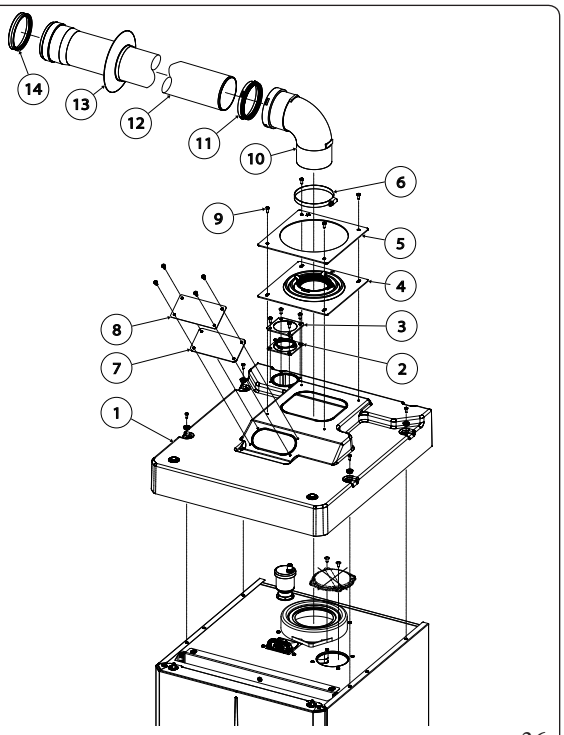

36

В комплект кожуха входит (илл. 36):

- *N°1 Термоформованный защитный кожух*
- *N°1 Прокладка вентиляционного отверстия (2)*
- *N°1 Пластинка блокирования уплотнения вентиляционного отверстия (3)*
- *N°1 Прокладка для отвода дымовых газов (4)*
- *N°1 Стопорный фланец прокладки дымоотвода (5)*
- *N°1 Хомут из нержавеющей стали для уплотнения дымовых газов (6)*
- *N°1 Уплотнение отсека отверстий (7)*
- *N°1 Металлическая пластина закрытия отсека отверстий (8)*
- *N°12 Самонарезающий винт (9)*

Выводной комплект включает в себя (илл. 36):

- *N°1 Изгиб 90° Ø 80 (10)*
- *N°1 Прокладка Ø 80 с метками (11)*
- *N°1 Дымовая труба Ø 80 (12)*
- *N°1 Шайба (13)*
- *N°1 Сальник Ø 80 (14)*

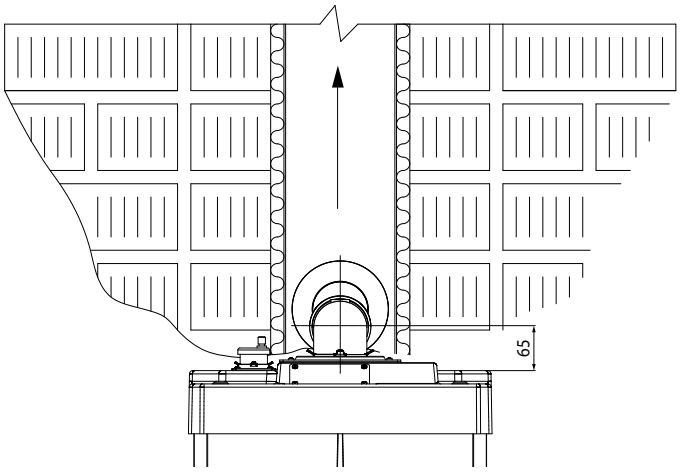

37

Максимальная длина (L) различных дымоходов, которые могут быть установлены, приведена в сводной таблице в параг. 1.49.

Чтобы рассчитать длину дымохода, просто добавьте для каждого компонента, который вы собираетесь использовать, соответствующее значение, указанное в колонке "Длина, эквивалентная 1 м трубы" в таблице 1.39, и проверьте, что полученная сумма равна или меньше максимальной длины, указанной в 1.49.

Насадка труб-удлинителей.

Чтобы установить возможные удлинители на другие элементы системы дымоудаления, выполните следующее: До упора вставьте трубу или отвод гладкой стороной («папа») в горловину («мама») на предварительно установленный элемент. Таким образом правильно соединяются элементы и обеспечивается их герметичность.
В случае установки под балконом высота X+Y+Z+W относительно вышестоящего балкона, должна равняться значению 2000 мм или превышать его (Илл. 38, 39).

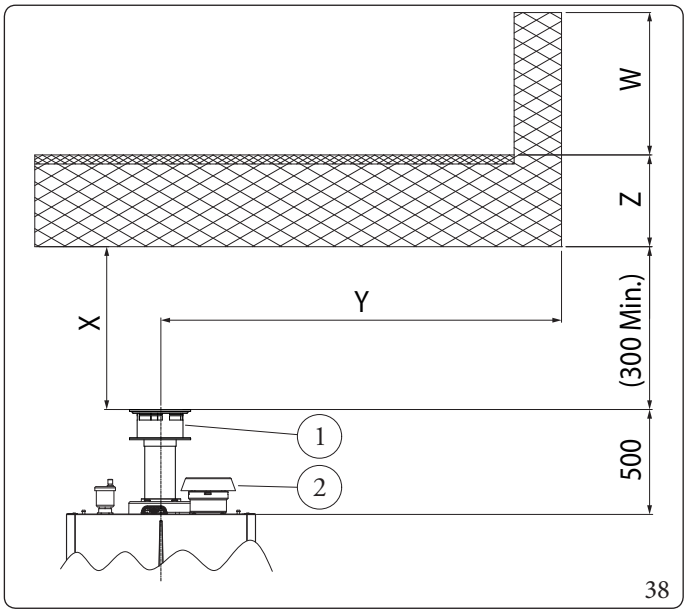

Условные обозначения (Илл. 38):

1 - Комплект для вертикального вывода Ø 80

2 - Комплект всасывающего патрубка Ø 80

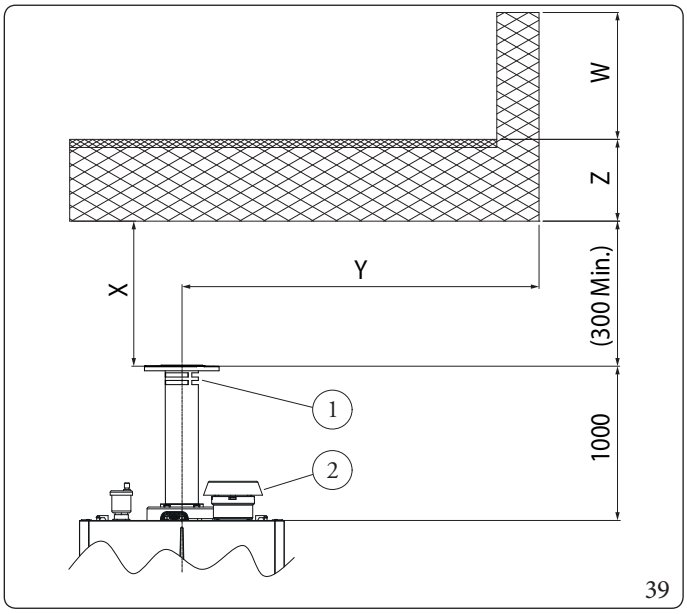

Условные обозначения (Илл. 39):

1 - Комплект вертикального вывода из нержавеющей стали Ø 80

2 - Комплект всасывающего патрубка Ø 80

1.41 СНЯТИЕ КОЛПАЧКА ДЛЯ УСТАНОВКИ КОНЦЕНТРИЧЕСКОГО КОМПЛЕКТА

Для установки концентрических комплектов необходимо снять заводскую крышку на концентрическом впускном патрубке.

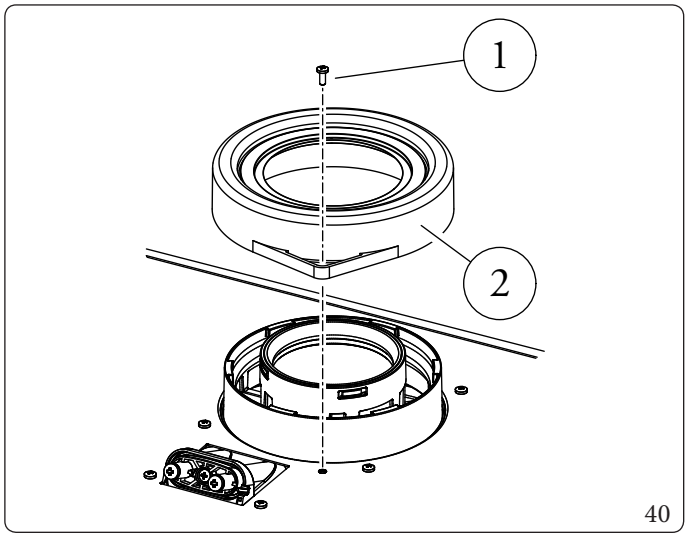

40

Условные обозначения (Илл. 40):

1 - Винт

2 - Заглушка концентрической аспирации

1.42 УСТАНОВКА КОМПЛЕКТА ГОРИЗОНТАЛЬНЫХ КОАКСИАЛЬНЫХ ТРУБ

Конфигурация типа C с герметичной камерой и принудительной вытяжкой

Расположение терминала (относительно расстояний от проемов, обращенных к зданиям, пешеходной поверхности и т. д.) всегда должно осуществляться в соответствии с положениями действующих технических регламентов, а также со ссылками на передовую практику (например: EN 15287) для генераторов с единичной максимальной номинальной тепловой мощностью не более 35 кВт, а также для генераторов с максимальной номинальной тепловой мощностью более 35 кВт.
Данная концевая труба позволяет осуществлять всасывание воздуха и вывод дымовых газов непосредственно на улицу.
Горизонтальный комплект может быть установлен на задний, правый боковой, левый боковой или передний выход.

Внешняя решетка

Проверьте, чтобы внешняя силиконовая шайба была правильно установлена до упора на внешней стене.

Для правильной работы системы необходимо, чтобы была правильно установлена концевая труба с решеткой. Чтобы обеспечивалось данное условие, убедитесь в соблюдении индикации «верх», расположенной на трубе, в момент установки.

Монтаж горизонтального комплекта всасывания - дымоудаления Ø 80/125 (Илл. 41)

1. Снимите крышку Ø 125 на концентрическом всасывающем патрубке с прокладкой (илл. 40), открутив крепежный винт.
2. Подсоединить колено (1) наружной стороной ("гладкой"), устанавливая до упора на фланец дымоотвода прибора;
3. Подсоединить концентрический выход Ø 80/125 (2) с гладкой стороны ("папа"), в горловину изгиба ("мама") (1) (с сальником с кромкой) до упора, проверяя, что подсоединили соответствующие шайбы (3), таким образом достигается соединение элементов, входящих в состав комплекта, и необходимое уплотнение.

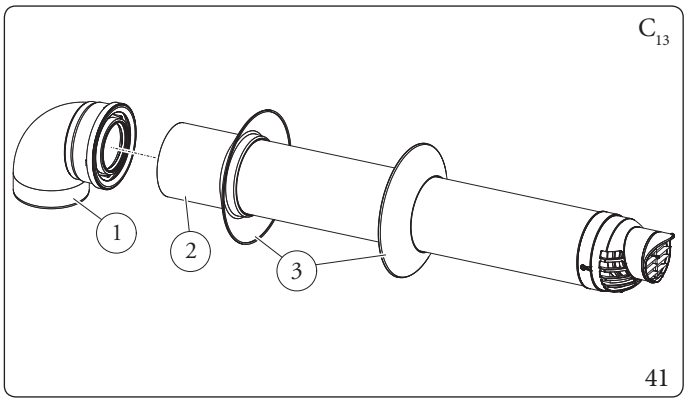

Горизонтальный комплект включает в себя (илл. 41):
N°1 Коаксиальный изгиб Ø 80/125 a 87° (1)
N°1 Коаксиальный выход всас./дымоудаления Ø 80/125 (2)
N°2 Шайба (3)

Удлинители для горизонтального комплекта Ø 80/125 (L = максимальная длина) (рис. 42).

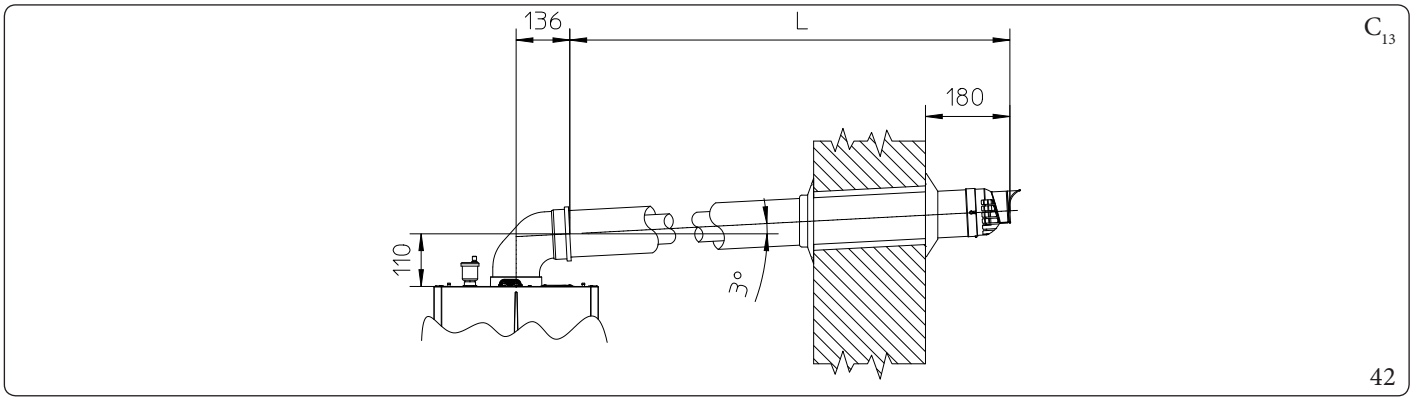

Максимальная длина (L) различных дымоходов, которые могут быть установлены, приведена в сводной таблице в параг. 1.49.

Чтобы рассчитать длину дымохода, просто добавьте для каждого компонента, который вы собираетесь использовать, соответствующее значение, указанное в колонке "Длина, эквивалентная 1 м трубы" в таблице 1.39, и проверьте, что полученная сумма равна или меньше максимальной длины, указанной в 1.49.

1.43 УСТАНОВКА КОМПЛЕКТА ВЕРТИКАЛЬНЫХ КОАКСИАЛЬНЫХ ТРУБ

Конфигурация типа C с герметичной камерой и принудительной вытяжкой

Комплект вертикальной воздухозаборной и дымоотводной трубы.
Эта концевая труба позволяет осуществлять всасывание воздуха и вывод дымовых газов в вертикальном направлении непосредственно на улицу.

Вертикальный комплект с алюминиевой черепицей позволяет установку на террасы и крыши с максимальным уклоном 45% (25°) при этом должно быть всегда соблюдено расстояние между верхней крышкой и полущитом (260 мм).

Монтаж вертикального комплекта с алюминиевой черепицей Ø 80/125 (Илл. 43)

1. Снимите крышку Ø 125 на концентрическом всасывающем патрубке с прокладкой (илл. 40), открутив крепежный винт.
2. Заменить черепицу на алюминиевый разжелобок (1), моделируя его таким образом, чтобы произвести отвод для дождевой воды.
3. Установить вывод с всасыванием/дымоудалением (2);
4. Подсоединить коаксиальный выход с гладкой стороны ("папа")(5) во фланец дымоотвода прибора до установки в фальц, таким образом достигается соединение элементов, входящих в состав комплекта, и необходимое уплотнение.

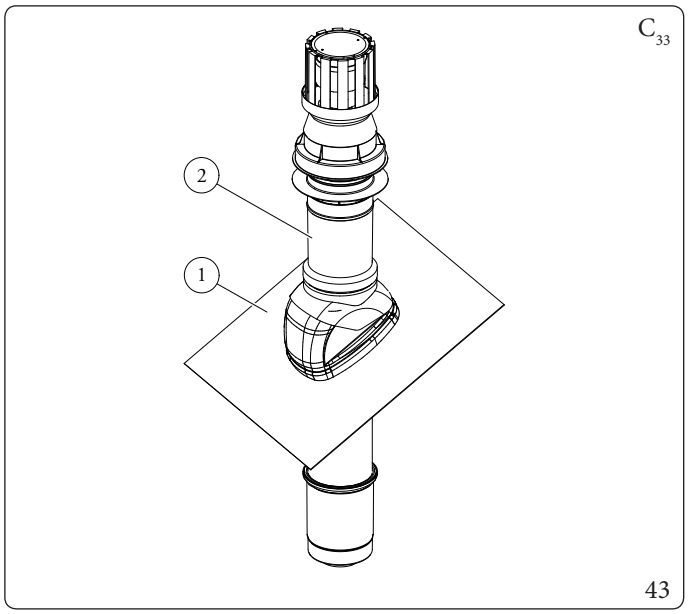

Комплект Ø 80/125 включает (илл. 43):
N°1 Алюминиевый разжелобок (1)
N°1 Коаксиальная труба всасывания/дымоудаления Ø 80/125 (2)

Удлинители для вертикального комплекта Ø 80/125 (L = максимальная длина) (рис. 44).

Максимальная длина (L) различных дымоходов, которые могут быть установлены, приведена в сводной таблице в параг. 1.49.

Чтобы рассчитать длину дымохода, просто добавьте для каждого компонента, который вы собираетесь использовать, соответствующее значение, указанное в колонке "Длина, эквивалентная 1 м трубы" в таблице 1.39, и проверьте, что полученная сумма равна или меньше максимальной длины, указанной в 1.49.

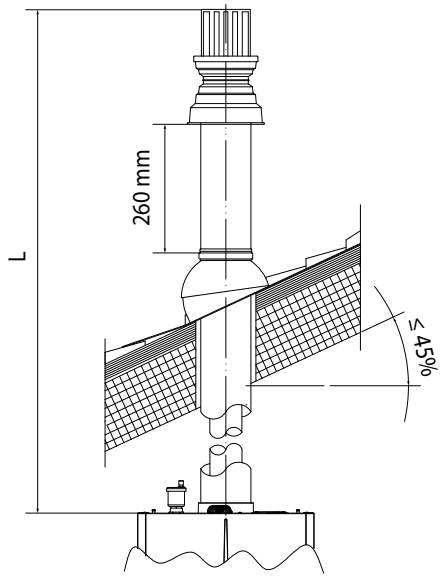

44

1.44 УСТАНОВКА КОМПЛЕКТА ВСАСЫВАЮЩЕГО ПАТРУБКА ДЛЯ КОНФИГУРАЦИЙ ТИПА B

Установка комплекта всасывающей насадки (илл. 45)

1. Открутите винты (1), крепящие крышку аспирации Ø 80;
2. Снять крышку аспирации (2) заводской сборки;
3. Установите прокладку (5) из комплекта патрубка на только что освобожденное впускное отверстие;
4. Установите патрубок (4) поверх прокладки (5) и закрепите его в предварительно просверленных отверстиях в раме прибора с помощью винтов (3).

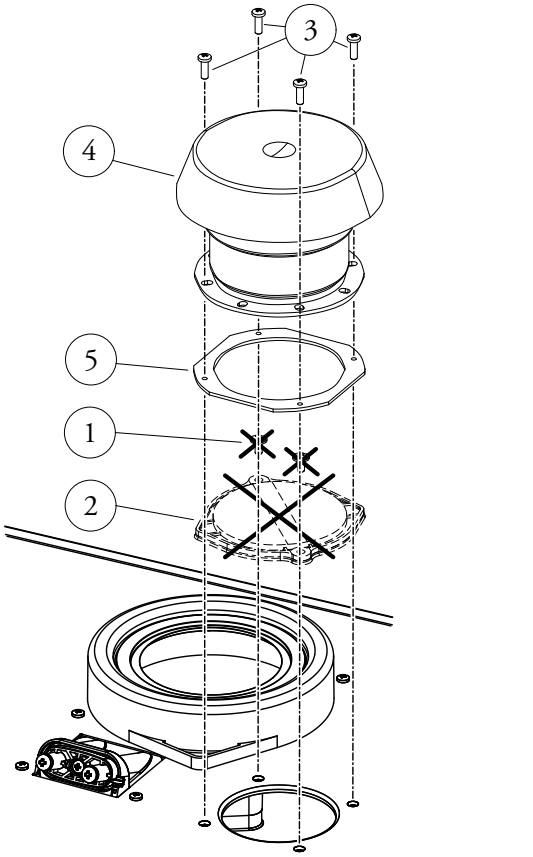

45

Условные обозначения (Илл. 45):

1 - Крепежные винты крышки аспирации
2 - Заглушка всасывания
3 - Крепежные болты комплекта патрубка
4 - Всасывающий патрубок
5 - Прокладка патрубка

1.45 УСТАНОВКА ВЕРТИКАЛЬНЫХ ВЫХОДОВ Ø 80.

Для установки комплектов дымоотвода типа B необходимо приобрести комплект всасывающего патрубка (опция) соответствующего диаметра в зависимости от устанавливаемой модели. Для установки см. илл.45.

Конфигурация типа B с открытой камерой и принудительной вытяжкой

Монтаж вертикального комплекта Ø 80 (пластиковый материал для использования внутри помещений) (илл.46)

1. Установить выход Ø 80 (2) на центральное отверстие прибора до упора, убедиться, что предварительно установлена шайба (1), это обеспечивает герметичность и соединение элементов, входящих в комплект.

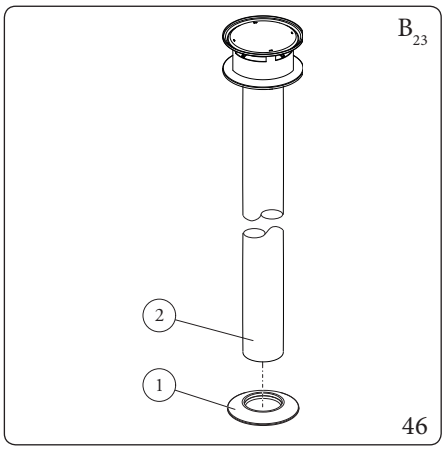

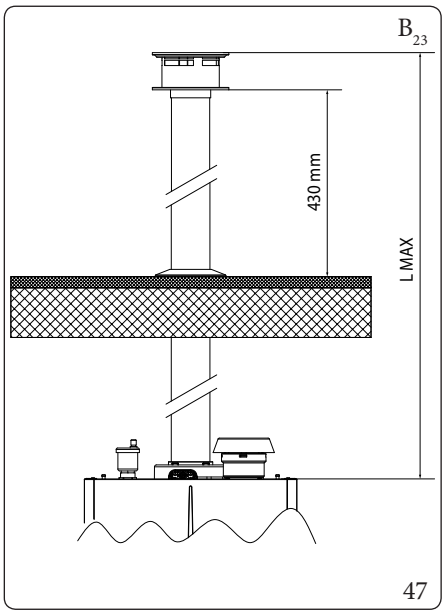

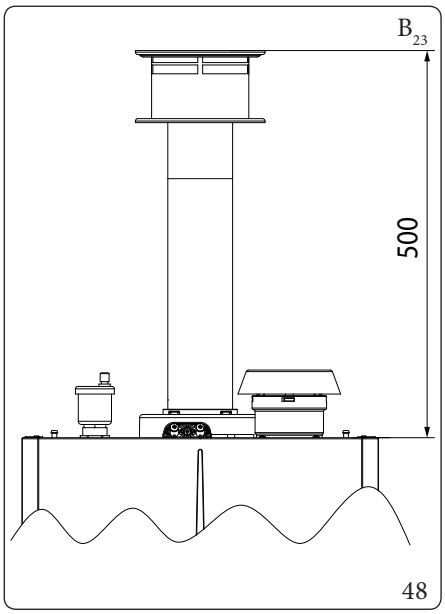

Комплект включает в себя (илл. 46):
N°1 Шайба (1)
N°1 Вывод с дымоудалением Ø 80 (2)

Максимальная длина (L = Максимальная длина) (рис. 47).

При использовании вертикального вывода Ø 80 для прямого отвода продуктов сгорания, необходимо укоротить отвод (см. размеры на илл. 48).

Максимальная длина (L) различных дымоходов, которые могут быть установлены, приведена в сводной таблице в параг. 1.49.

Чтобы рассчитать длину дымохода, просто добавьте для каждого компонента, который вы собираетесь использовать, соответствующее значение, указанное в колонке "Длина, эквивалентная 1 м трубы" в таблице 1.39, и проверьте, что полученная сумма равна или меньше максимальной длины, указанной в 1.49.

Установка вертикального комплекта Ø 80 (сталь для наружного применения) (илл. 49)

1. Установить выход Ø 80 (1) на центральное отверстие прибора до упора, это обеспечивает герметичность и соединение элементов, входящих в комплект.

Стальной выход Ø 80 позволяет выполнить наружную установку котла с прямым дымоудалением, выход не может быть сокращён, и после установки имеет протяжение 630 мм (илл.50).

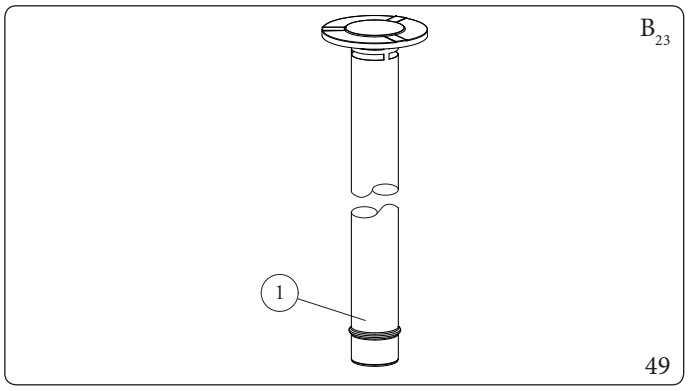

Комплект включает в себя (илл. 49):

N°1 Стальной вывод дымоудаления Ø 80 (1)

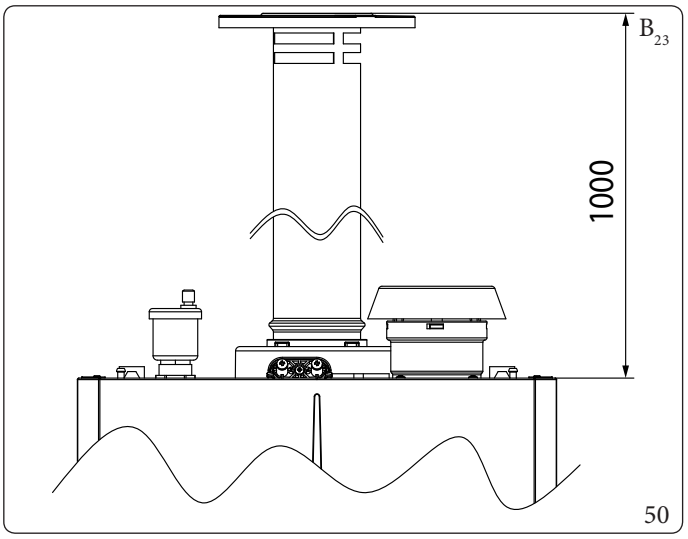

1.46 УСТАНОВКА ГОРИЗОНТАЛЬНЫХ ВЫХОДОВ Ø 80

Конфигурация типа B с открытой камерой и принудительной вытяжкой

Установка горизонтального комплекта Ø 80 с настенным дымоотводом (илл. 51)

1. Установить колено Ø 80 (1) гладкой стороной ("папа") в выходное отверстие котла до упора.
2. Подсоединить концентрическую трубу (2) с гладкой стороны ("папа"), в горловину колена ("мама") (1) до установки в фальц, проверяя, что подсоединили внутреннюю (3) шайбу, таким образом достигается соединение элементов, входящих в состав комплекта, и необходимое уплотнение.

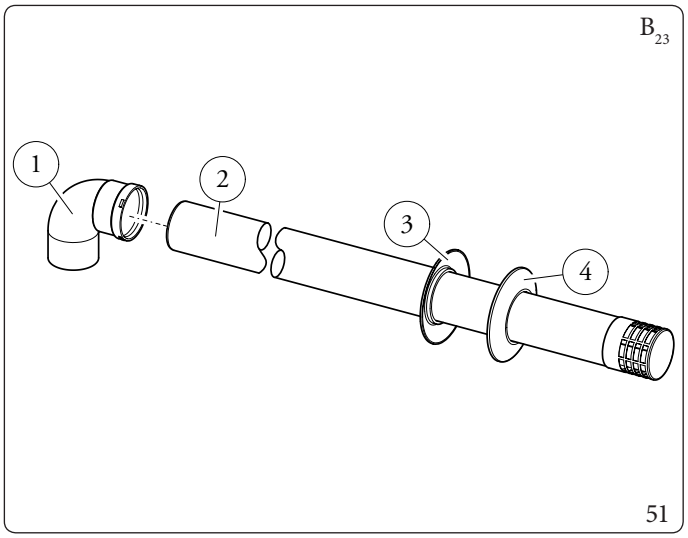

Комплект включает в себя (илл. 51):
N°1 Изгиб 90° Ø 80 (1)
N°1 Вывод с дымоудалением Ø 80 (2)
N°1 Внутренняя шайба (3)
N°1 Внешняя шайба (4)

Удлинители для горизонтального комплекта Ø 80 (L = максимальная длина) (рис. 52 и 54)

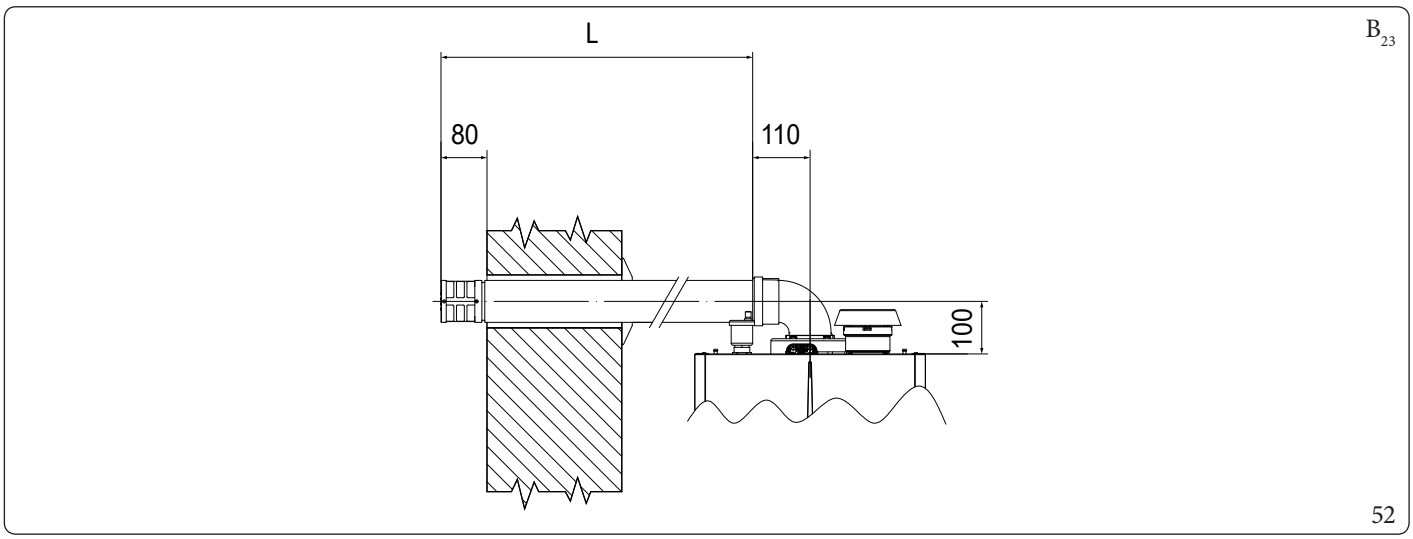

Максимальная длина (L) различных дымоходов, которые могут быть установлены, приведена в сводной таблице в параг. 1.49.

Чтобы рассчитать длину дымохода, просто добавьте для каждого компонента, который вы собираетесь использовать, соответствующее значение, указанное в колонке "Длина, эквивалентная 1 м трубы" в таблице 1.39, и проверьте, что полученная сумма равна или меньше максимальной длины, указанной в 1.49.

Установка горизонтального комплекта Ø 80 с выводом в один дымовой канал (илл. 53)

1. Установить колено Ø 80 (1) гладкой стороной ("папа") в выходное отверстие котла до упора.
2. Подсоединить концентрическую трубу (2) с гладкой стороны ("папа"), в горловину колена ("мама") (1) до установки в фальц, проверяя, что подсоединили внутреннюю (3) шайбу, таким образом достигается соединение элементов, входящих в состав комплекта, и необходимое уплотнение.

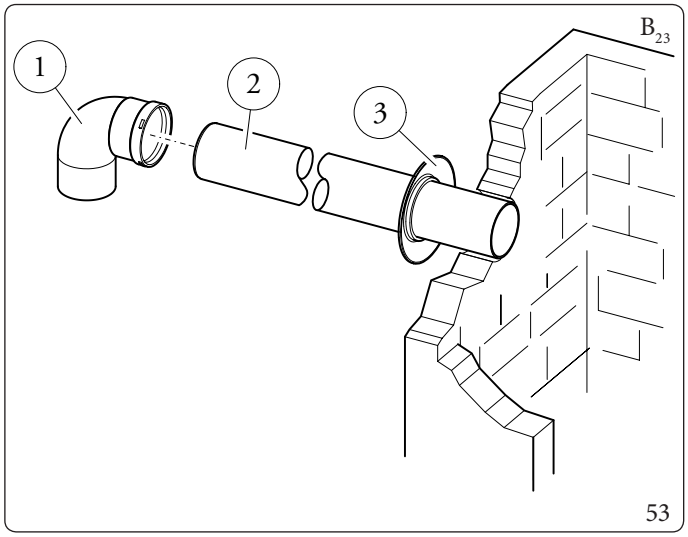

Комплект включает в себя (илл. 53):
N°1 Изгиб 90° Ø 80 (1)
N°1 Дымовая труба Ø 80 (2)
N°1 Внутренняя шайба (3)

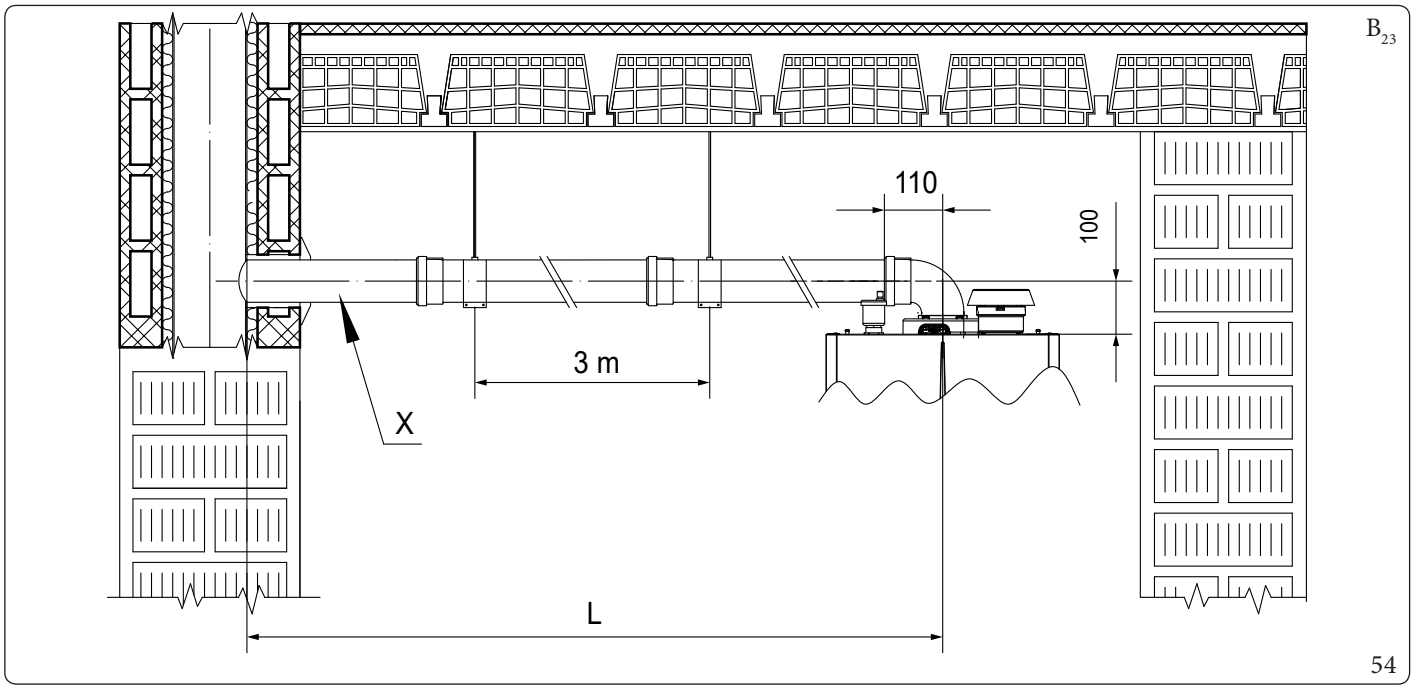

Условные обозначения (Илл. 54):
X = Минимальный уклон 5%

Максимальная длина (L) различных дымоходов, которые могут быть установлены, приведена в сводной таблице в параг. 1.49.

Чтобы рассчитать длину дымохода, просто добавьте для каждого компонента, который вы собираетесь использовать, соответствующее значение, указанное в колонке "Длина, эквивалентная 1 м трубы" в таблице 1.39, и проверьте, что полученная сумма равна или меньше максимальной длины, указанной в 1.49.

1.47 УСТАНОВКА КОМПЛЕКТА СЕПАРАТОРА

Конфигурация типа "C" с герметичной камерой и с принудительной вытяжкой Комплект сепаратора Ø 80/80.

При помощи этого комплекта происходит всасывание воздуха с улицы и вывод дымовых газов через дымоход, систему дымоудаление или встроенный дымоходный канал, посредством разделения каналов дымоудаления и всасывания воздуха.
Из канала (S) (только из пластмассы, для обеспечения устойчивости кислотному конденсату) осуществляется вывод продуктов сгорания.
Через канал (A) (тоже из пластмассы) производится всасывание воздуха, необходимого для горения.
Обе трубы могут быть направлены в любом направлении.

Сборка комплекта сепаратора Ø 80/80 (Илл. 55):

1. Заменить крышку Ø80 на всасывающем отверстии на фланец (2), проложив прокладку (1), входящую в комплект, и затянуть саморезами из комплекта.
2. Подсоединить изгибы (3) гладкой стороной («папа») в гнездовую сторону («мама») фланцевого патрубка (2) и в отверстие отвода дымов прибора.
3. Подсоединить вывод всасывания (4) гладкой стороной ("папа"), в горловину ("мама") изгиба (3) до упора, проверяя, что внутренние и внешние шайбы уже установлены.
4. Подсоединить трубу газоудаления (7) с гладкой стороны ("стержневой"), в горловину ("гнездовую") (3) до установки в фальц; проверив, что подсоединили соответствующую шайбу, таким образом, достигается соединение элементов, входящих в состав комплекта, и необходимое уплотнение.

Сохраните уже установленную стандартную концентрическую всасывающую крышку и снимите всасывающую крышку.

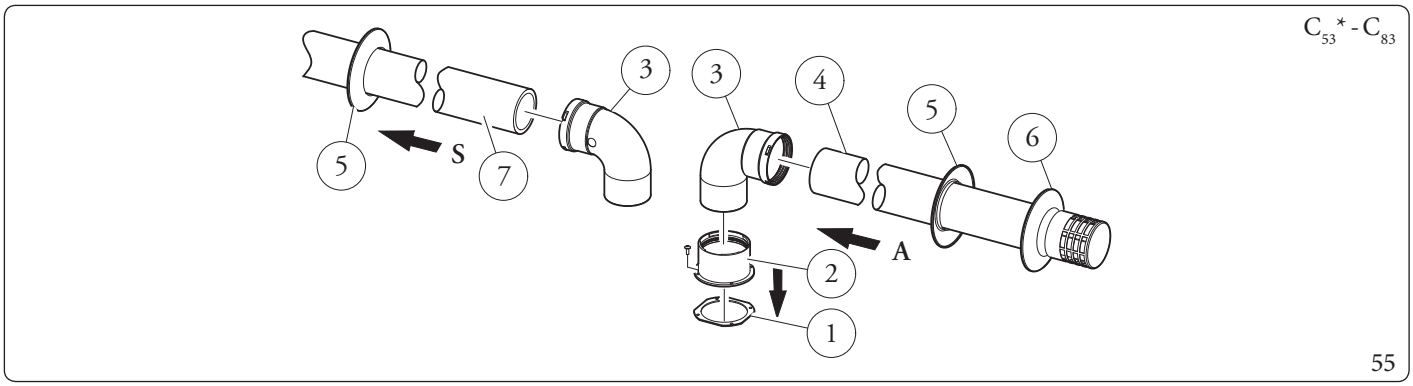

Комплект включает в себя (илл.55):
- *N°1 Прокладка аспирации (1)*
- *N°1 Фланцевый патрубок (2)*
- *N°1 Изгиб 90° Ø 80 (3)*
- *N°1 Вывод с всасыванием Ø 80 (4)*
- *N°2 Внутренняя шайба (5)*
- *N°1 Внешняя шайба (6)*
- *N°1 Дымовая труба Ø 80 (7)*

* *чтобы выполнить конфигурацию C53, необходимо также предусмотреть выводы дымоходов на крышу «зелёная серия». Не допускается конфигурация на противоположной стороне здания.*

Габаритные размеры установки (илл. 56)

Указаны минимальные присоединительные размеры комплекта для сепаратора Ø 80/80 в некоторых предельных условиях.

* *Конфигурация C_4 предусматривает подключение к дымоходам, работающим с естественной тягой.*

Технические данные для конфигурации C_4 см. в таблице в п. 4.3.

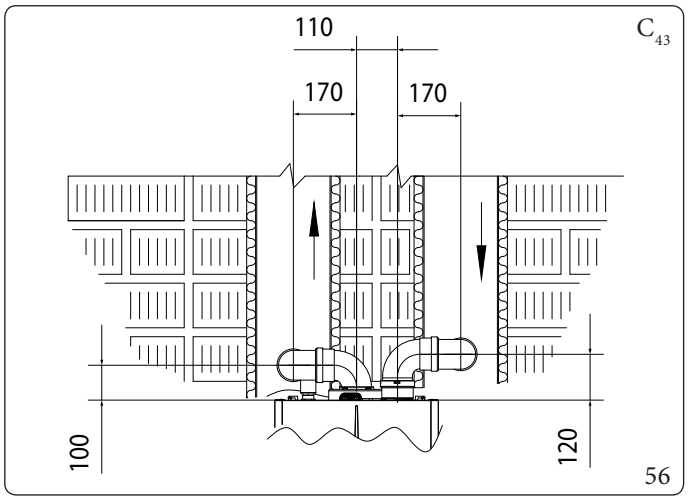

Удлинители для комплекта сепараторов Ø 80/80 (L = максимальная длина)

Для того, чтобы способствовать сливу конденсата, который формируется в выхлопной трубе, необходимо наклонить трубы по направлению к прибору с минимальным наклоном 5% (Илл.57).

Необходимо уточнить, что установка типа C_{43} должна быть выполнена с использованием дымохода с естественной вытяжкой.

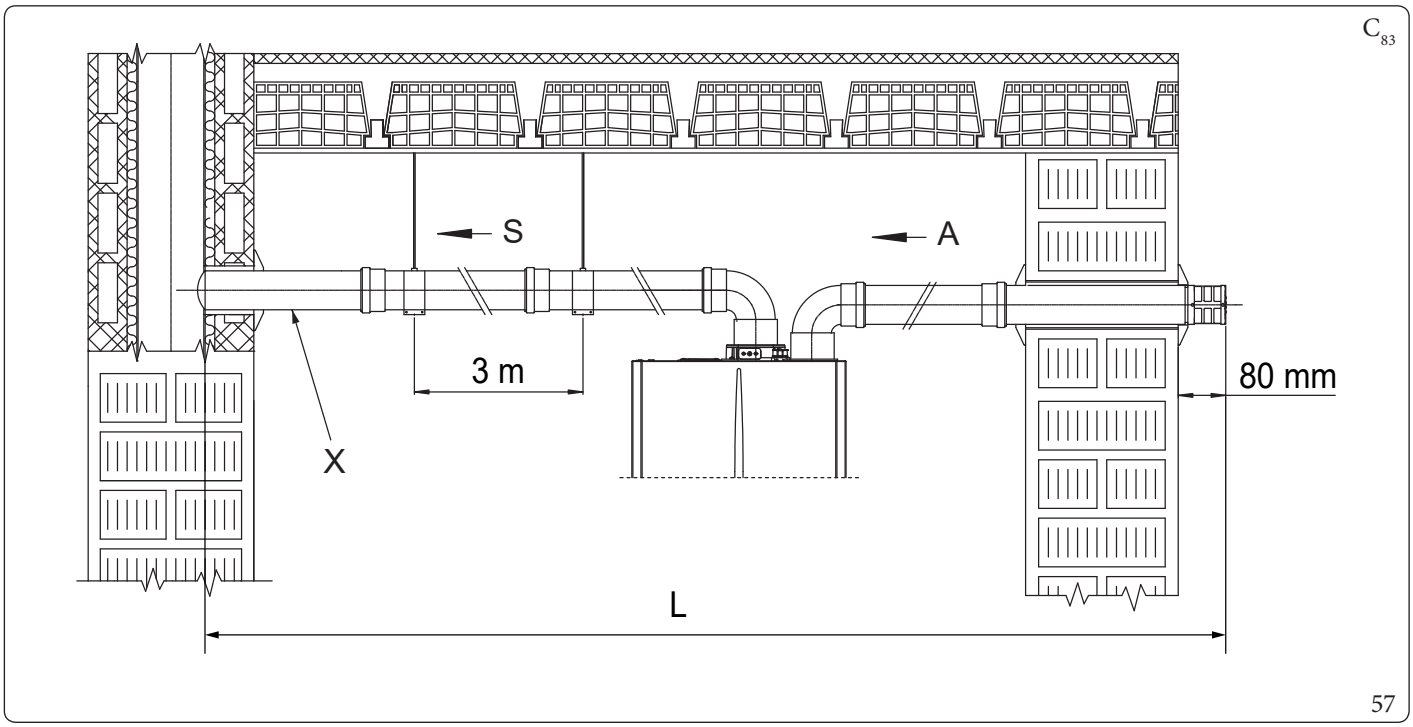

Условные обозначения (Илл. 57):

- *A - Всасывание*
- *X - Минимальный уклон 5%*
- *S - Вывод*
- *L - Максимальная длина*

Максимальная длина (L) различных дымоходов, которые могут быть установлены, приведена в сводной таблице в параг. 1.49.

Чтобы рассчитать длину дымохода, просто добавьте для каждого компонента, который вы собираетесь использовать, соответствующее значение, указанное в колонке "Длина, эквивалентная 1 м трубы" в таблице 1.39, и проверьте, что полученная сумма равна или меньше максимальной длины, указанной в 1.49.

1.48 ПРОКЛАДКА ТРУБ ДЛЯ ДЫМОХОДОВ

Прокладка труб - это операция, с помощью которой, устанавливая один или несколько специальных каналов, выполняется система вывода продуктов сгорания, состоящая из совокупности канала для проведения трубы дымоотвода, дымохода или технического отверстия, уже существующего или нового (в зданиях новой постройки) (Илл.58).
Трубопровод должен прокладываться с использованием предназначенных для этих целей труб (заявляется изготовителем) методом и средствами, указанными изготовителем, а также следуя требованиям действующих нормативов.

Системы для прокладки труб Immergas

Системы для проведения труб и гибкие системы Ø 80 "Зелёной серии" могут быть использованы только для домашних целях и для конденсационных приборов Immergas.

В любом случае операции по прокладке труб должны соответствовать предписаниям нормативных требований и действующему техническому законодательству; в частности, по окончании работ и в зависимости от типа трубной системы, должна быть заполнена декларация о соответствии.
Должны также соблюдаться указания проекта или технического отчета в случаях, предусмотренных нормативными требованиями и действующим техническим законодательством.
Для обеспечения надежности и функциональности системы внутренних труб во времени необходимо, чтобы:

- Она использовалась при нормальных погодных условиях в соответствии с действующими нормативными требованиями (отсутствие продуктов сгорания,пыли или газов, которые могут изменить нормальные теплофизические или химические условия; наличие температур, находящихся в пределах стандартного диапазона суточных колебаний и т. д.).
- Установка и техническое обслуживание выполнялись в соответствии с инструкцией изготовителя, входящей в комплект поставки системы внутренних труб «Зеленая серия» и в соответствии с действующими правилами и нормативными требованиями.
- Соблюдалась максимальная длина, указанная изготовителем, для этого:

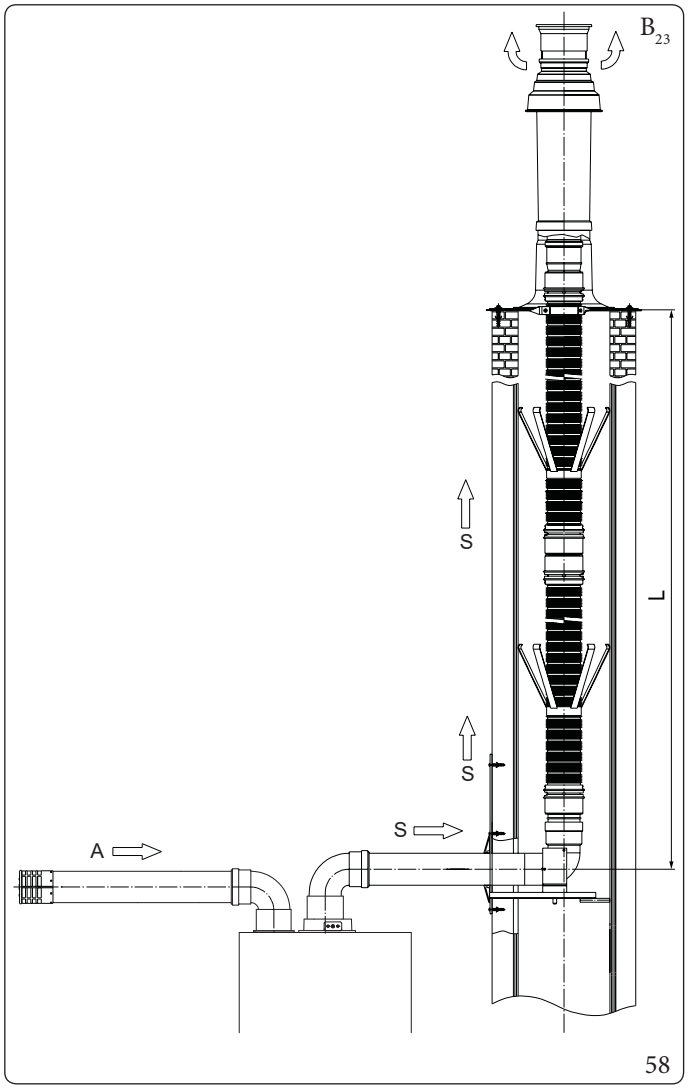

58

Максимальная длина (L) различных дымоходов, которые могут быть установлены, приведена в сводной таблице в параг. 1.49.

Чтобы рассчитать длину дымохода, просто добавьте для каждого компонента, который вы собираетесь использовать, соответствующее значение, указанное в колонке "Длина, эквивалентная 1 м трубы" в таблице 1.39, и проверьте, что полученная сумма равна или меньше максимальной длины, указанной в 1.49.

1.49 **NON TRADOTTO**

non tradotto

Victrix Pro V2 35 EU

Тип	Установка	VICTRIX PRO V2 35 EU
		L = Максимальная длина (м)
80/125 мм	C13 (горизонталь+кривая) C33 (вертикаль)	15
80/80 мм	C43 - C53 - C83 (разделены)	30
	B23 - B23p - B33 - B53 - B53p	30a
Ø 80mm C5	C53 (A:Ø80 1c+1m -S:Ø80 1c+1m+1c)	30
Ø 80 мм гибкий	C53 (A:Ø80 1c+1m -S:Ø80 1c+1m+1c+ad.)	10

a = максимальная длина дымохода с грибовидным и термоформованным дымоходом. Если в отвод вставлена заслонка, максимальная длина сокращается с 30 до 15 метров.

Victrix Pro V2 55 EU

Тип	Установка	VICTRIX PRO V2 55 EU
		L = Максимальная длина (м)
80/125 мм	C13 (горизонталь+кривая) C33 (вертикаль)	15
80/80 мм	C43 - C53 - C83 (разделены)	30
	B23 - B23p - B33 - B53 - B53p	25a
Ø 80mm C5	C53 (A:Ø80 1c+1m -S:Ø80 1c+1m+1c)	30
Ø 80 мм гибкий	C53 (A:Ø80 1c+1m -S:Ø80 1c+1m+1c+ad.)	10

a = максимальная длина дымохода с грибовидным и термоформованным дымоходом. Если в отвод вставлена заслонка, максимальная длина сокращается с 25 до 15 метров.

Victrix Pro V2 60 EU

Тип	Установка	VICTRIX PRO V2 60 EU
		L = Максимальная длина (м)
80/125 мм	C13 (горизонталь+кривая) C33 (вертикаль)	10
80/80 мм	C43 - C53 - C83 (разделены)	20
	B23 - B23p - B33 - B53 - B53p	20a
Ø 80 мм C9	C93 (Ø80/125 1c+1m + Ø80 1c)	20
Ø 80 мм гибкий	C53 (A:Ø80 1c+1m -S:Ø80 1c+1m+1c+ad.)	6

a = максимальная длина дымохода с грибовидным и термоформованным дымоходом. Если в отвод вставлена заслонка, максимальная длина сокращается с 20 до 10 метров.

Victrix Pro V2 68 EU

Тип	Установка	VICTRIX PRO V2 68 EU
		L = Максимальная длина (м)
80/125 мм	C13 (горизонталь+кривая) C33 (вертикаль)	10
80/80 мм	C43 - C53 - C83 (разделены)	20
	B23 - B23p - B33 - B53 - B53p	20a
Ø 80 мм C9	C93 (Ø80/125 1c+1m + Ø80 1c)	20
Ø 80 мм гибкий	C53 (A:Ø80 1c+1m -S:Ø80 1c+1m+1c+ad.)	6

a = максимальная длина дымохода с грибовидным и термоформованным дымоходом. Если в отвод вставлена заслонка, максимальная длина сокращается с 20 до 10 метров.

Victrix Pro V2 80 EU

Тип	Установка	VICTRIX PRO V2 80 EU
		L = Максимальная длина (м)
80/125 мм	C13 (горизонталь+кривая) C33 (вертикаль)	10
80/80 мм	C43 - C53 - C83 (разделены)	20
	B23 - B23p - B33 - B53 - B53p	20a
Ø 80 мм C9	C93 (Ø80/125 1c+1m + Ø80 1c)	20
Ø 80 мм гибкий	C53 (A:Ø80 1c+1m -S:Ø80 1c+1m+1c+ad.)	6

a = максимальная длина дымохода с грибовидным и термоформованным дымоходом. Если в отвод вставлена заслонка, максимальная длина сокращается с 20 до 10 метров.

1.50 КОНФИГУРАЦИЯ ДЛЯ УСТАНОВКИ ДЫМОХОДА C6

Victrix Pro V2 35 EU

Тип газа		**G20**	**G31**
Температура дымовых газов при максимальной мощности	°C	79	83
Дымовая масса при максимальной мощности	кг/ч	54	56
Температура дымовых газов при минимальной мощности	°C	60	62
Масса дыма при минимальной мощности	кг/ч	6	6
CO_2 при Q. макс.	%	9,6 (9,5 ÷ 9,9)	10,6 (10,4 ÷ 11,0)
O_2 при минимальной Q.	%	9,1 (8,8 ÷ 9,2)	10,5 (10,2 ÷ 10,7)
Максимальное доступное пространство над дымоходом	Pa	90	
Минимальный напор в дымоходе	Pa	1	
Максимальное сопротивление клемм при высоких температурах	°C	120	

Victrix Pro V2 55 EU

Тип газа		**G20**	**G31**
Температура дымовых газов при максимальной мощности	°C	74	74
Дымовая масса при максимальной мощности	кг/ч	82	84
Температура дымовых газов при минимальной мощности	°C	60	61
Масса дыма при минимальной мощности	кг/ч	9	9
CO_2 при Q. макс.	%	9,2 (9,1 ÷ 9,6)	10,3 (10,2 ÷ 10,6)
O_2 при минимальной Q.	%	8,7 (8,6 ÷ 9,1)	9,6 (9,3 ÷ 9,7)
Максимальное доступное пространство над дымоходом	Pa	190	
Минимальный напор в дымоходе	Pa	2	
Максимальное сопротивление клемм при высоких температурах	°C	120	

Victrix Pro V2 60 EU

Тип газа		**G20**	**G31**
Температура дымовых газов при максимальной мощности	°C	71	71
Дымовая масса при максимальной мощности	кг/ч	96	97
Температура дымовых газов при минимальной мощности	°C	65	61
Масса дыма при минимальной мощности	кг/ч	13	13
CO_2 при Q. макс.	%	9,3 (9,1 ÷ 9,6)	10,4 (10,2 ÷ 10,7)
O_2 при минимальной Q.	%	9,0 (8,6 ÷ 9,2)	10,0 (9,6 ÷ 10,1)
Максимальное доступное пространство над дымоходом	Pa	195	
Минимальный напор в дымоходе	Pa	4	
Максимальное сопротивление клемм при высоких температурах	°C	120	

Victrix Pro V2 68 EU

Тип газа		**G20**	**G31**
Температура дымовых газов при максимальной мощности	°C	74	74
Дымовая масса при максимальной мощности	кг/ч	104	106
Температура дымовых газов при минимальной мощности	°C	65	61
Масса дыма при минимальной мощности	кг/ч	13	13
CO_2 при Q. макс.	%	9,3 (9,1 ÷ 9,6)	10,4 (10,2 ÷ 10,7)
O_2 при минимальной Q.	%	9,0 (8,6 ÷ 9,2)	10,0 (9,6 ÷ 10,1)
Максимальное доступное пространство над дымоходом	Pa	230	
Минимальный напор в дымоходе	Pa	4	
Максимальное сопротивление клемм при высоких температурах	°C	120	

Victrix Pro V2 80 EU

Тип газа		**G20**	**G31**
Температура дымовых газов при максимальной мощности	°C	79	77
Дымовая масса при максимальной мощности	кг/ч	121	122
Температура дымовых газов при минимальной мощности	°C	65	61
Масса дыма при минимальной мощности	кг/ч	13	13
CO_2 при Q. макс.	%	9,2 (9,1 ÷ 9,6)	10,4 (10,2 ÷ 10,7)
O_2 при минимальной Q.	%	9,0 (8,7 ÷ 9,2)	10,0 (9,6 ÷ 10,1)
Максимальное доступное пространство над дымоходом	Pa	295	
Минимальный напор в дымоходе	Pa	3	
Максимальное сопротивление клемм при высоких температурах	°C	120	

- Воздуховоды должны быть устойчивы к образованию конденсата (только для конденсационных моделей);
- Воздухозаборные каналы должны выдерживать рабочую температуру воздуха до 60°C;
- Максимально допустимый процент рециркуляции дыма в ветреную погоду составляет 10%.
- Всасывающие и вытяжные трубы нельзя устанавливать на противоположных стенах;
- При использовании дымоходов в конфигурации C_6 сброс в дымоходы под давлением не допускается.

1.51 ОТВОД ДЫМОВЫХ ГАЗОВ ПРИ ИСПОЛЬЗОВАНИИ КАСКАДНЫХ ПРИБОРОВ

Котлы, установленные в каскадную систему, в составе от 2 до 5 генераторов, могут быть подключены через коллектор в одну трубу.
Immergas предоставляет отдельно от приборов подходящую и оригинальную систему дымоотвода.

1.52 ВОДОПОДГОТОВКА ТЕПЛОНОСИТЕЛЯ

Как это было уже указано в предыдущих параграфах, предписывается обработка воды для системы отопления и водоснабжения (если в сочетании с водонагревателем), следуя указанным процедурам и предписаниям действующих местных нормативов.
Параметры, влияющие на срок службы и качество работы теплообменника, это PH-баланс, общая жесткость, проводимость, наличие кислорода в теплоносителе, а также оставшийся после обработки системы материал (сварочный грат), масло и коррозионные вещества, которые в свою очередь, могут нанести ущерб теплообменнику.
Для предупреждения этого выполните следующее:

- Перед установкой как новой, так и старой системы, необходимо очистить систему чистой водой для удаления твердых остатков.
- Выполните химическую очистку системы:
  - В случае новой системы подходящим чистящим средством (например, Sentinel X300, Fernox Cleaner F3 или Jenaqua 300) тщательно промойте ее.
  - В случае старой системы подходящим чистящим средством (например, Sentinel X400 или X800, Fernox Cleaner F3 или Jenaqua 400) тщательно промойте ее.
- Проверить общую максимальную жёсткость и объём воды, пользуясь графиком (илл. 59): если содержание и жёсткость воды находятся под указанной кривой, нет необходимости в проведении специальной обработки, чтобы сократить содержание карбоната кальция, в противном случае, необходимо будет выполнить обработку воды.
- Для водоподготовки теплоносителя необходимо опреснить воду. При полном опреснении, которое отличается от полного умягчения, удаляются не только отвердители (Ca, Mg), но и все другие минералы, что снижает проводимость теплоносителя до 10 микросименс/см. Благодаря низкой проводимости обессоленной воды обеспечивается защита от известковой накипи и коррозии.
- Добавьте подходящий ингибитор/пассиватор (например, Sentinel X100, Fernox Protector F1 или Jenaqua 100), а при необходимости и подходящий антифриз (можно использовать, к примеру, Sentinel X500, Fernox Alphi 11 или Jenaqua 500).
- Проверьте электропроводность воды, которая не должна превышать 2000 мкс/см для обработанной воды и быть ниже 600 мкс/см для необработанной воды.
- Чтобы предупредить явления коррозии, PH-баланс воды в системе должен быть в диапазоне от 7,5 до 9,5.
- Проверьте, чтобы максимальное содержание хлоридов было ниже 250 мг/л.

Количество и способ использования средств для водоподготовки приводятся в инструкциях производителя средства.

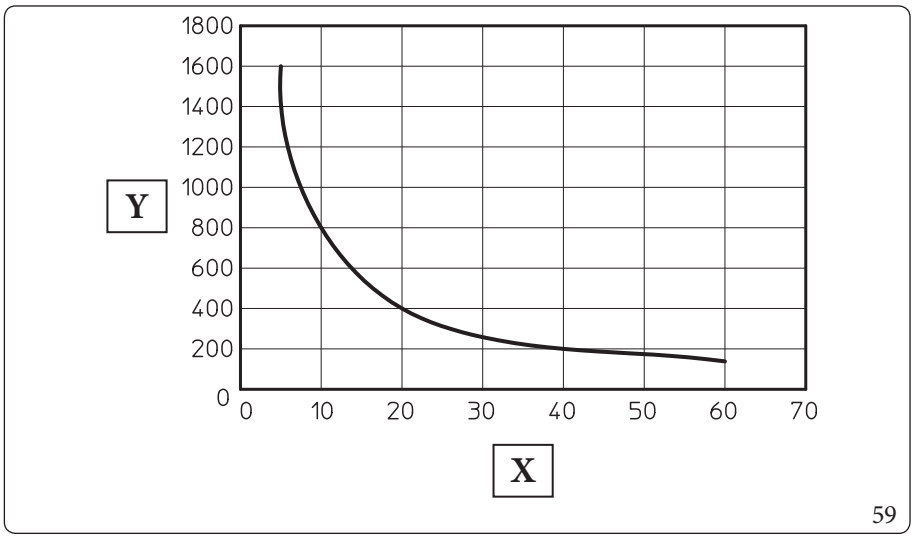

59

Условные обозначения (Илл. 59):
X - Общая жесткость воды °F
Y - Литры воды в системе

График описывает полный срок эксплуатации системы. Следует учитывать также текущее и внеплановое техобслуживание, при которых выполняется слив и заполнение рассматриваемой системы.

1.53 ЗАПОЛНЕНИЕ СИСТЕМЫ

После подключения прибора перейти к наполнению системы.
Заполнение должно происходить медленно, давая, таким образом, возможность выйти пузырькам воздуха через выпуск воздуха прибора и системы отопления.
Прибор оснащен встроенным автоматическим стравливающим клапаном и ручным клапаном на модуле конденсации (параг. 1.68).
Проверить, что заглушка ослаблена.
Затем открыть клапаны для выхода воздуха на радиаторах.
Клапаны для выхода воздуха на радиаторах должны быть тогда закрыты, когда выходит только вода.

Во время этих операций используйте функции деаэрации (параг.1.61).

Данный прибор не оснащен расширительным баком в системе. Необходимо установить закрытый расширительный бак, чтобы гарантировать правильную работу котла. Расширительный бак должен соответствовать действующей европейской директиве. Размеры расширительного бака зависят от различных параметров отопительной системы, установить расширительный бак, объём которого соответствует требованиям действующих нормативных требований.

1.54 ЗАПОЛНЕНИЕ СИФОНА ДЛЯ СБОРА КОНДЕНСАТА

При первом включении прибора из отверстия для слива конденсата могут выходить продукты сгорания, проверить, что после нескольких минут работы, из отверстия для слива конденсата больше не выходят продукты сгорания.; это означает, что сифон наполнен конденсатом на правильный уровень, не позволяющий прохождению дыма.

1.55 РАБОТА С ДАТЧИКОМ ПОТОКА В СИСТЕМЕ

При наличии гидравлического выключателя необходимо предусмотреть Датчик системы.
Системный датчик подключается к клеммам S1 и S2 и должен быть настроен через параметр "Датчик системы" (Меню техника/ГИДРАВЛИЧЕСКИЕ ПАРАМЕТРЫ).
Один или несколько циркуляционных насосов в любом случае должны быть установлены ниже по течению от гидравлического выключателя.
См. соответствующие примеры монтажных схем (относящиеся к одному котлу и простому каскаду) в главе для установщиков.
Если датчик потока системы выйдет из строя, система будет продолжать работать, но с пониженной производительностью.
Соответствующая ошибка также будет показана на дисплее.

См. соответствующие примеры монтажных схем (относящиеся к одному котлу и простому каскаду) в главе для установщиков.

Если датчик потока системы выйдет из строя, система будет продолжать работать, но с пониженной производительностью.
Соответствующая ошибка также будет показана на дисплее.

Параметр "Период цикла PI" замедляет или ускоряет реакцию системы управления, но будьте осторожны, так как он может сделать реакцию системы нестабильной или слишком медленной.

1.56 ПРОСТОЙ КАСКАД.

Подключив два или более котлов электрически через шину BUS, можно сконфигурировать простой каскад.
Выполнить подключение шины, как указано в схеме (Илл. 34).
В этой конфигурации необходимо установить датчик расхода системы, см. соответствующие примеры монтажных схем в буклете по каскадам.

Если датчик потока системы выйдет из строя, система будет продолжать работать, но с пониженной производительностью.
Соответствующая ошибка также будет показана на дисплее.

Чтобы избежать износа устройства Мастер, последовательность включения устройств чередуется автоматически.

Последовательность зажигания приборов отличается в зависимости от того, есть ли потребность в горячей воде или отоплении.
В случае Потребность в Центральное отопление, включается первый прибор, а при необходимости и остальные по порядку.
Последовательность выключения устройств обратна только что описанной.
В случае Потребность в DHW, система включает все устройства в быстрой последовательности.

Последовательность активации/деактивации устройств управляется алгоритмом управления и параметрами, содержащимися в меню каскада.

Для того чтобы система распознала приборы в простом каскаде, необходимо автоматически определить прибор Мастер (находится в меню технического каскада).
Настройка параметров должна выполняться с устройства Мастер и только после конфигурирования каскада.
Язык и единицы измерения, например, отсутствуют в меню устройства Ведомое устройство, поэтому они должны быть настроены на устройстве Мастер после конфигурации каскада.
Эти параметры, упомянутые выше (а также все синхронизируемые параметры настройки), могут быть обновлены и, таким образом, синхронизированы позднее.
В простом каскаде, однако, существует процедура синхронизации параметров с Мастер на Ведомое устройство.
В случае, если один или несколько приборов Ведомое устройство вышли из строя, прибор Мастер будет автоматически управлять оставшимися Ведомое устройство. В случае отказа Мастер не всегда гарантируется работа простого каскада.
Однако, возможно (после модификации BUS и электрических соединений) назначить роль Мастер одному из работающих Ведомое устройство, повторив функцию самообнаружения от "нового" устройства Мастер.

Все электрические соединения датчиков, циркуляционных насосов, клапанов, термостатов (отопление и ГВС) должны быть выполнены на котле Master.

В этой конфигурации, к системе нельзя подсоединить регулятор каскада и зон.

Котлы в простом каскаде должны иметь одинаковую мощность и диапазон модуляции.

1.57 АВТОМАТИЧЕСКОЕ ОБНАРУЖЕНИЕ

Эта функция позволяет обнаружить и присвоить приборы в каскаде в случае простой каскадной установки.
Он также служит для назначения роли Мастер и Ведомое устройство устройствам в простом каскаде или для возврата к единой конфигурации из простого каскада.

Убедитесь, что коммуникационная шина для простого каскада подключена в соответствии со схемой на рис. 34.

Чтобы назначить роль в каскаде отдельных приборов, включите их (если приборы были включены более 5 минут, их необходимо выключить и включить снова), получите доступ от прибора Мастер, к Меню техника/Каскад/Автоопределение.
На устройстве Мастер непосредственно отображается Мастер (если его нет, с помощью кнопок ^ и v выберите Мастер, затем подтвердите выбор кнопкой 'OK'.
В течение 1 минуты приборы Ведомое устройство, представят меню для назначения роли, затем назначат роль каждому отдельному прибору Ведомое устройство (нумерация назначений обязательно должна быть последовательной, т.е. без переходов номеров).
Только в этот момент можно дать команду "OK" устройству Мастер, тем самым начав самообнаружение, которое длится около двух минут.
Убедитесь, что устройство Мастер определило общее количество устройств в простом каскаде (Мастер+Ведомый).
Если количество обнаруженных устройств правильно, самообнаружение завершено, подтвердите это кнопкой 'OK' на котле Мастер.
Наконец, дождитесь окончания фазы обновления параметров по адресу ↻.
Если это не так, нажмите кнопку, отличную от "OK" на Мастер, кнопку "OK" на Ведомое устройство, а затем снова "OK" на Мастер, чтобы повторить процедуру.

Успешное назначение ролей отображается на главном экране (см. пункт 29 рис. 70).

В случае возникновения проблем процедуру можно переделать.

Если при назначении роли устройству Ведомое устройство ошибочно выдается двойное подтверждение (OK), просто дождитесь повторного появления экрана назначения роли.
Это также применимо в случае, если роль была ошибочно назначена на Ведомое устройство и вы хотите исправить это, не повторяя процедуру с самого начала.

1.58 ЗАЩИТА ОТ ВЛАГИ

Для каскадной установки, когда используются комплекты коллекторов системы дымоудаления с задвижками, на на электродах может образовываться влажность, что приведёт к неполадкам.
Функция активна, когда горелка выключена, а температура, считанная на датчике подачи NTC, выше 35 °C. Функция отключается, если температура ниже 30 °C.
Для предотвращения образования влаги включите эту функцию (установив параметр 'Системные настройки/Настройки защиты от влаги/Функция защиты от влаги' на 'ON').
Вентилятор работает в режиме ВКЛ-ВЫКЛ со скоростью, установленной в параметре "Скорость вентилятора" (5 минут включается и 5 минут выключается).

В случае одновременной активации функции электрода "Защита от влаги" и функции "Непрерывная работа насоса Центральное отопление" происходит выброс из дымохода большего количества тепла, чем необходимо.

1.59 ЗОНЫ ОТОПЛЕНИЯ

С помощью электронной платы прибора можно управлять двумя отдельными зонами в режиме отопления, а одной из них - в смешанном режиме.

Необходим датчик расхода системы, а в случае смешанной зоны также необходим датчик низкотемпературного расхода.

При использовании датчика расхода на стороне системы и гидравлического прерывателя температура потока прибора (или приборов в случае простого каскада) ограничена максимально допустимой температурой (95°C).

Для низкотемпературной смешанной зоны необходимо установить параметр "Защита от высоких температур" и предусмотреть подключение последовательно с питанием циркуляционного насоса зоны специального комплекта безопасности (опция), состоящего из термостата (с регулируемой температурой, в зависимости от характеристик системы).

Для получения более подробной информации смотрите соответствующие электрические схемы.

1.60 РАБОТА С БАКОМ ГВС (ОПЦИЯ)

Через печатную плату прибора можно управлять либо циркуляционным насосом ГВС для заправки водонагревателя, либо трехходовым клапаном.
Температура водонагревателя может регулироваться либо термостатом ГВС (сухой контакт), либо датчиком ГВС.

Для активации запроса ГВС параметр "Тип запроса DHW" должен быть настроен в соответствии с типом используемого контроля температуры цилиндра.

Для получения более подробной информации смотрите соответствующие электрические схемы.

1.61 ДЕАЭРАЦИЯ

Эта функция позволяет очистить систему от присутствующего воздуха.

Если используется гидравлический выключатель, деаэрация осуществляется только перед выключателем.

По умолчанию автоматическая функция всегда активна (продолжительность цикла: 8 минут). Эта функция активируется при каждом включении прибора. Эта функция может быть постоянно деактивирована с помощью параметра "Более короткая функция".
Существует два параметра для ручной активации Деаэрация:
- Более короткая ручная функция (продолжительность циклов: 8 минут);
- Более длинная ручная функция (продолжительность циклов: 18 часов).

После активации ручного цикла один и тот же таймер будет присутствовать в обоих параметрах и может быть деактивирован обоими.
Доступ к таймеру и, соответственно, его отключение можно осуществить из меню состояния котла.

1.62 АНТИЛЕГИОНЕЛЛА

Меню "Антилегионеллез" присутствует, если параметр "Тип запроса DHW" установлен как "Датчик".
Функция должна быть включена параметром 'Function', а температура, считываемая датчиком ГВС, должна быть ниже параметра уставки (антилегионелла), чтобы функция была активирована.
Эта функция может быть активирована тремя различными способами:
- Принуждение вручную: вручную активирует функцию;
- СрокФункция активируется через определенные промежутки времени в соответствии с параметром 'Период';
- Комплект планировщикаЕсли активирован параметр "Комплект планировщика" (Пользовательское меню/НАСТРОЙКИ DHW/Комплект планировщика), то функция активируется с еженедельным циклом в день согласно параметру "День недели" и во время согласно параметру "Время суток".

Продолжительность функции защиты от легионеллы устанавливается в параметре "Продолжительность"; если заданное значение не достигается в течение времени, установленного в этом параметре, на дисплее появляется сообщение.

Чтобы эта функция работала правильно, убедитесь, что дата и время установлены правильно. В случае отключения питания время и дата гарантируются в течение примерно 8 часов (при условии непрерывной подачи питания в течение не менее 24 часов), после чего они больше не гарантируются.

1.63 НЕПРЕРЫВНАЯ РАБОТА НАСОСА В РЕЖИМЕ ОТОПЛЕНИЯ

Параметр "Непрерывная работа насоса Центральное отопление" может быть использован для включения этой функции.
Функция поддерживает циркуляционный насос котла и бустерный насос (при наличии) в активном состоянии, даже когда нет потребности в отоплении. Циркуляционные насосы деактивируются в случае приоритета ГВС, в режиме "Режим ожидания", при отключенном отоплении (кнопка MODE) и если установлен параметр "Контроль наружной температуры для выкл. Центральное отопление" и функция активирована.

Насосы отопления зон не активируются этой функцией.

В случае одновременной активации электродов "Функция защиты от влаги" и функции "Непрерывная работа насоса Центральное отопление" происходит выброс из дымохода большего количества тепла, чем необходимо.

1.64 ПОДКЛЮЧЕНИЕ ГАЗА

Для ввода системы в эксплуатацию необходимо учитывать требования действующих технических стандартов.
по которому системы подразделяются на три категории (новые, модифицированные и восстановленные системы), на основании которых выполняется тот или иной тип операций по их вводу в эксплуатацию.
В частности, для газовых систем нового исполнения необходимо:
- открыть окна и двери;
- не использовать искрообразующих устройств и открытый огонь;
- стравить воздух из трубопроводов;
- проверить герметичность внутренней системы согласно указаниям действующих технических стандартов.

1.65 ПОДКЛЮЧЕНИЕМ УСТРОЙСТВА К РАБОТЕ (ВКЛЮЧЕНИЕ)

При вводе прибора в эксплуатацию (приведённые ниже операции должны быть проведены только персоналом с профессиональной квалификацией и без присутствия посторонних лиц):

1. Проверить герметичность внутренней системы, согласно указаниям действующих стандартов.
2. Проверить соответствие используемого газа тому, на который настроен прибор;
3. Проверить отсутствие воздуха в газовой трубе.
4. Проверить отсутствие внешних факторов, которые могут привести к скоплению топлива.
5. Проверьте подключение к сети 230 В 50 Гц;
6. Включить прибор и проверить правильность зажигания;
7. **Убедитесь в том, что сифон заполнен и отсутствует возможность попадания дымовых газов в помещение.**
8. **non tradotto**4**non tradotto**1**non tradotto**
9. Проверить срабатывание устройства безопасности при отсутствии газа и соответствующее время его включения.
10. Проверить срабатывание главного выключателя, установленного на входе в прибор и в самом приборе.
11. Проконтролировать, чтобы были правильно установлены и не были загорожены воздухозаборные/дымоотводные концевые трубы.

⚠ Если хотя бы одна из этих проверок имеет отрицательный результат, систему нельзя вводить в эксплуатацию.

1.66 ЦИРКУЛЯЦИОННЫЙ НАСОС

Приборы поставляются с циркуляционным насосом, имеющим регулировку скорости вращения.
Когда прибор находится в режиме отопления, скорость циркуляционного насоса модулируется таким образом:
- пропорционально между значением, установленным в параметре "Минимальная скорость насоса", и максимальным значением (100 %) по отношению к мощности котла (0 % - 100 %);
- увеличение скорости таким образом, чтобы котел не превышал ΔT (между подачей системы и возвратом) в соответствии с параметром "Управление насосом".

При ΔT, превышающем параметр 'Управление насосом', циркуляционный насос поддерживает максимальную скорость (100 %). Для некоторых типов систем параметры 'Минимальная скорость насоса' и 'Скорость запуска насоса' должны быть установлены на 100 %.

На стадии подготовки горячей воды циркуляционный насос всегда работает на максимальной скорости.

Светодиод насоса

Victrix Pro V2 35-55 EU

- светодиод выключен: на циркуляционный насос не подается питание
- мигающий зеленый светодиод: на циркуляционный насос подается питание, но он остановлен
- немигающий зеленый светодиод: циркуляционный насос активирован
- мигающий красный светодиод (временная ошибка): насос предпринимает попытки разблокировки; перегрузка; превышение скорости; перегрев; перенапряжение; пониженное напряжение
- немигающий красный светодиод (постоянная ошибка): насос заблокирован (механически разблокировать ротор - обесточить примерно на 30 секунд, чтобы сбросить внутреннюю ошибку насоса); неисправный двигатель
- мигающие красный и зеленый светодиоды (сигнализация): сухой ход; перегрузка; насос приводится в действие внешним потоком; перегрев; пониженное напряжение

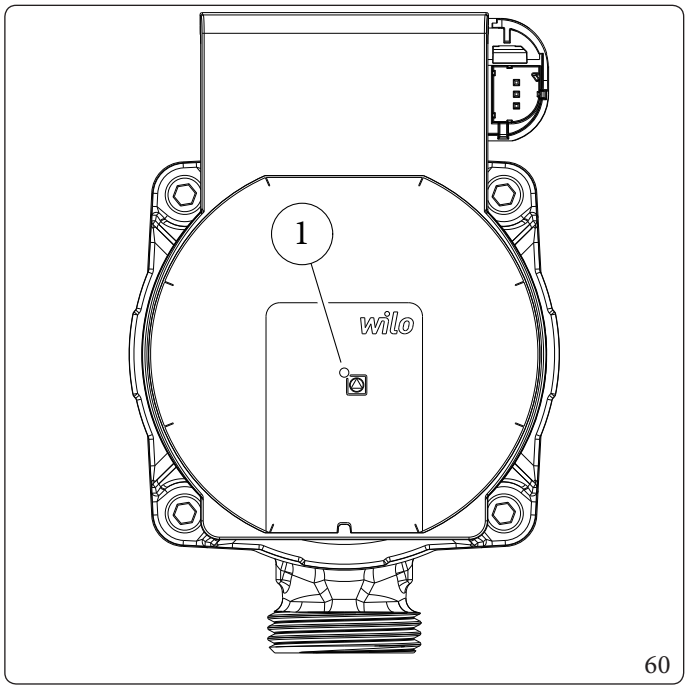

60

Условные обозначения (Илл. 60):
1 - Светодиод

Victrix Pro V2 60-68-80 EU

- светодиод выключен: на циркуляционный насос не подается питание
- немигающий зеленый светодиод: циркуляционный насос включен или работает
- мигающий красный светодиод (временная ошибка): насос предпринимает попытки разблокировать; перегрузка; насос приводится в действие внешним потоком; перегрев; перенапряжение; пониженное напряжение
- немигающий красный светодиод (постоянная ошибка): насос заблокирован (механически разблокируйте ротор - обесточьте примерно на 30 секунд для сброса внутренней ошибки насоса); неисправный двигатель
- красный/зеленый мигающий светодиод (сигнализация): сухой ход; перегрузка; перегрев; пониженное напряжение

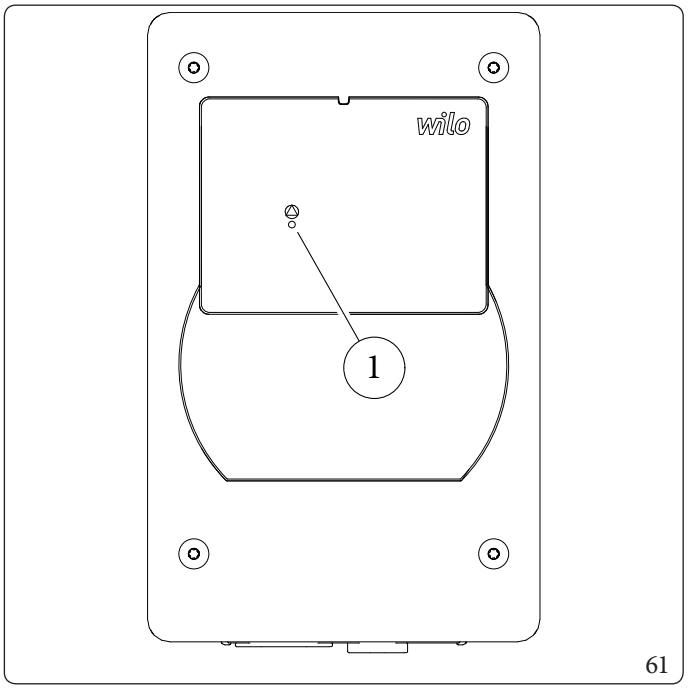

61

Условные обозначения (Илл. 61):

1 - Светодиод

Возможная разблокировка насоса.

Для циркуляционных насосов этого типа существует две возможности разблокировки: автоматическая и/или ручная.

- **Автоматическая разблокировка**

О блокировке циркуляционного насоса свидетельствует возникновение ошибки 85 и 86, а также включение немигающего красного светодиода. Циркуляционный насос выполняет автоматические попытки разблокировки в течение 30 минут, во время которых светодиод мигает красным цветом. По истечении 30 минут, если процедура разблокировки прошла успешно, светодиод загорится зеленым цветом, а если нет, то светодиод загорится красным цветом, и необходимо будет продолжить ручную разблокировку.

Если вы хотите, чтобы автоматическая разблокировка была выполнена снова, необходимо отключить питание котла минимум на 30 секунд.

- **Ручная разблокировка**

- Отключить электропитание от котла (светодиод, при его наличии, выключится);
- Закрыть трубу подачи и возврата установки, оставить охлаждаться циркуляционный насос;
- Слейте теплоноситель с помощью специального крана;
- Демонтировать двигатель и очистить крыльчатку (делать это очень осторожно, чтобы не повредить ее);
- После разблокировки установить на место двигатель;
- Заполните первичный контур и восстановите питание прибора.
- Снова откройте подачу и возврат системы.

Так как имеет место высокая температура и давление жидкости, может быть риск получения ожогов.
Опасность ожогов при простом соприкосновении.

Victrix Pro V2 35 EU

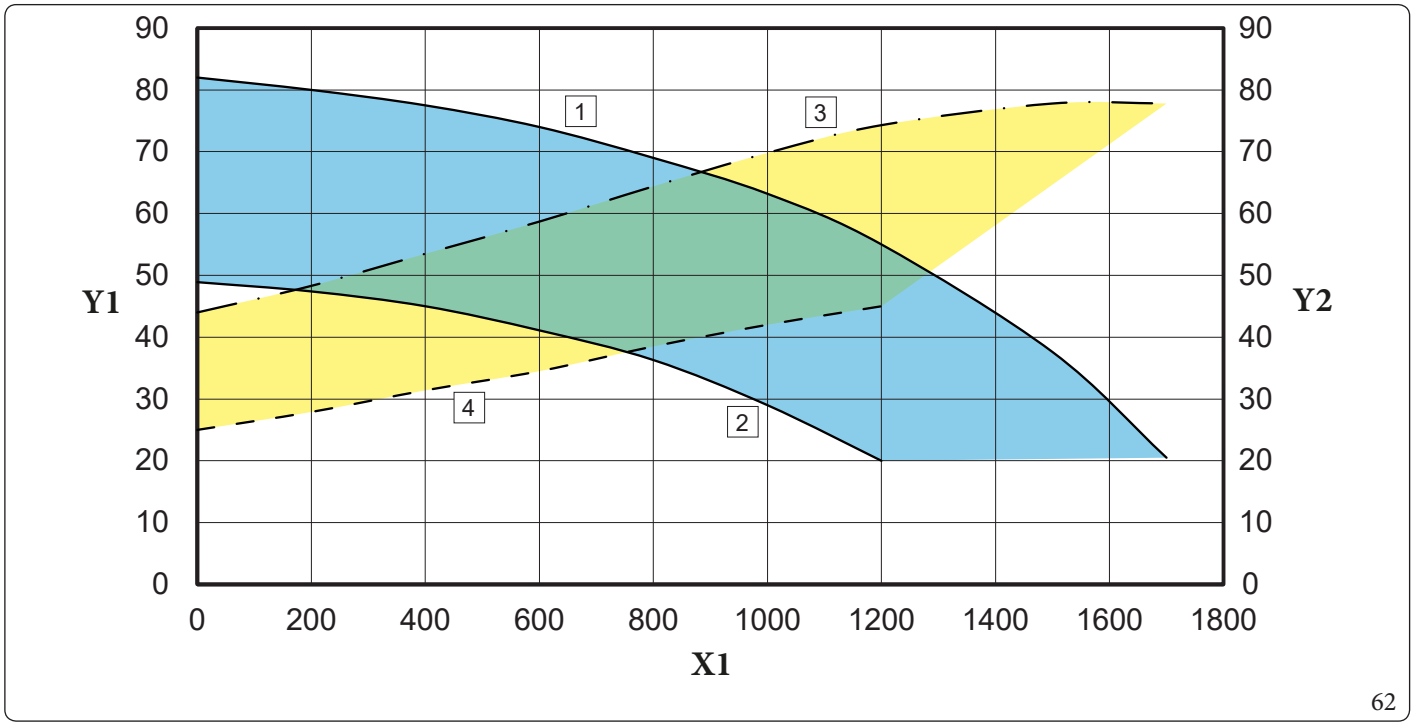

62

Victrix Pro V2 55 EU

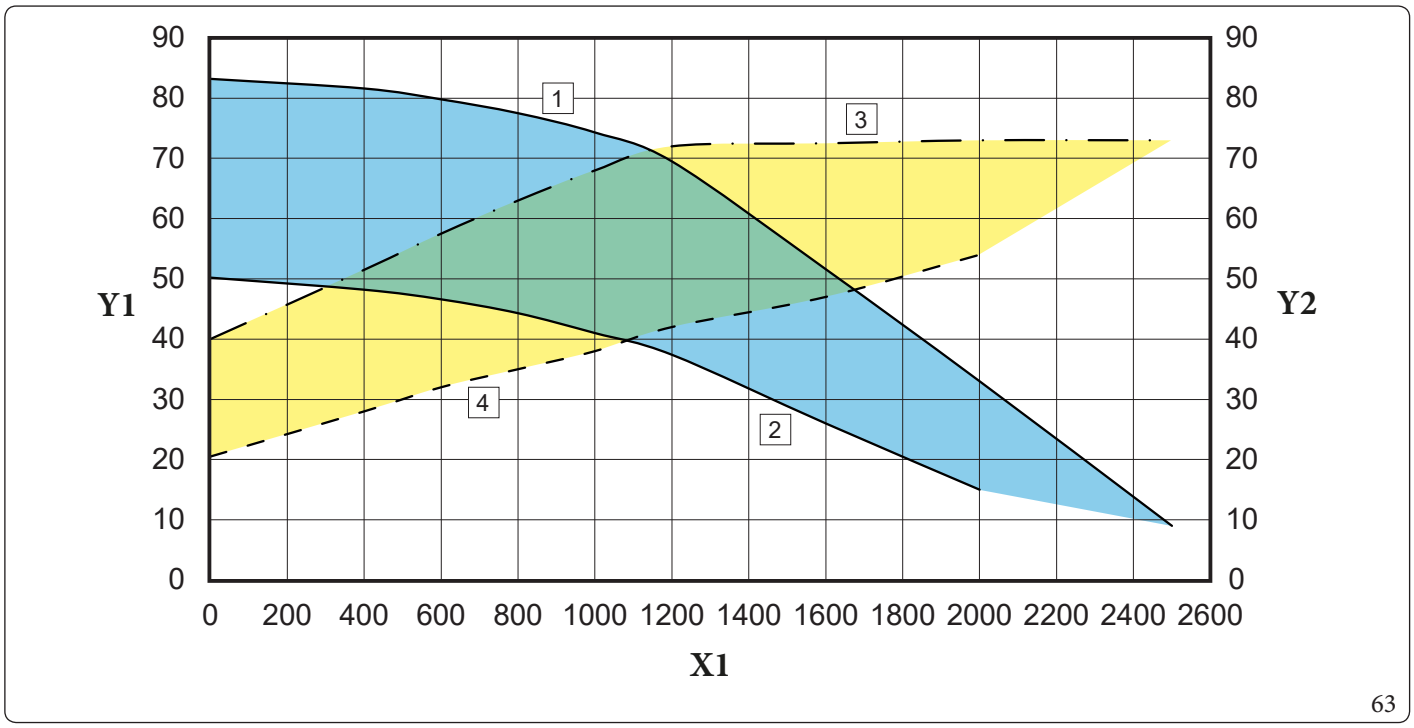

63

Условные обозначения (Илл. 62, 63)

1 = Напор, достигаемый в системе при 100% скорости
2 = Напор, достигаемый в системе при 77% скорости
3 = Потребляемая мощность циркуляционного насоса при скорости 100%
4 = Потребляемая мощность циркуляционного насоса при скорости 77%

Площадь между кривыми 1 и 2 = Доступный напор на систему
Площадь между кривыми 3 и 4 = Потребляемая мощность циркуляционного насоса

X1 = Производительность (л/ч)
Y1 = Напор (кПа)
Y2 = Потребляемая мощность цирк. насоса (W)

Victrix Pro V2 60 EU

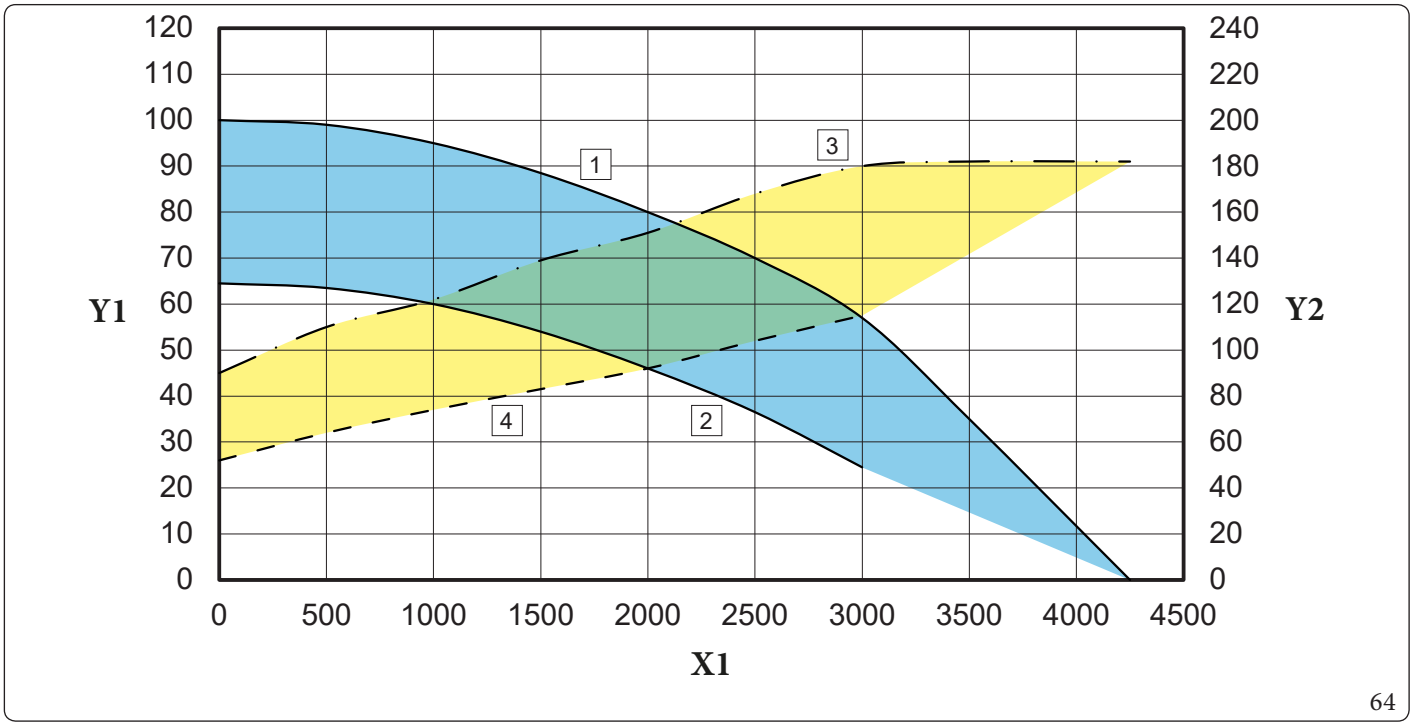

64

Victrix Pro V2 60 EU

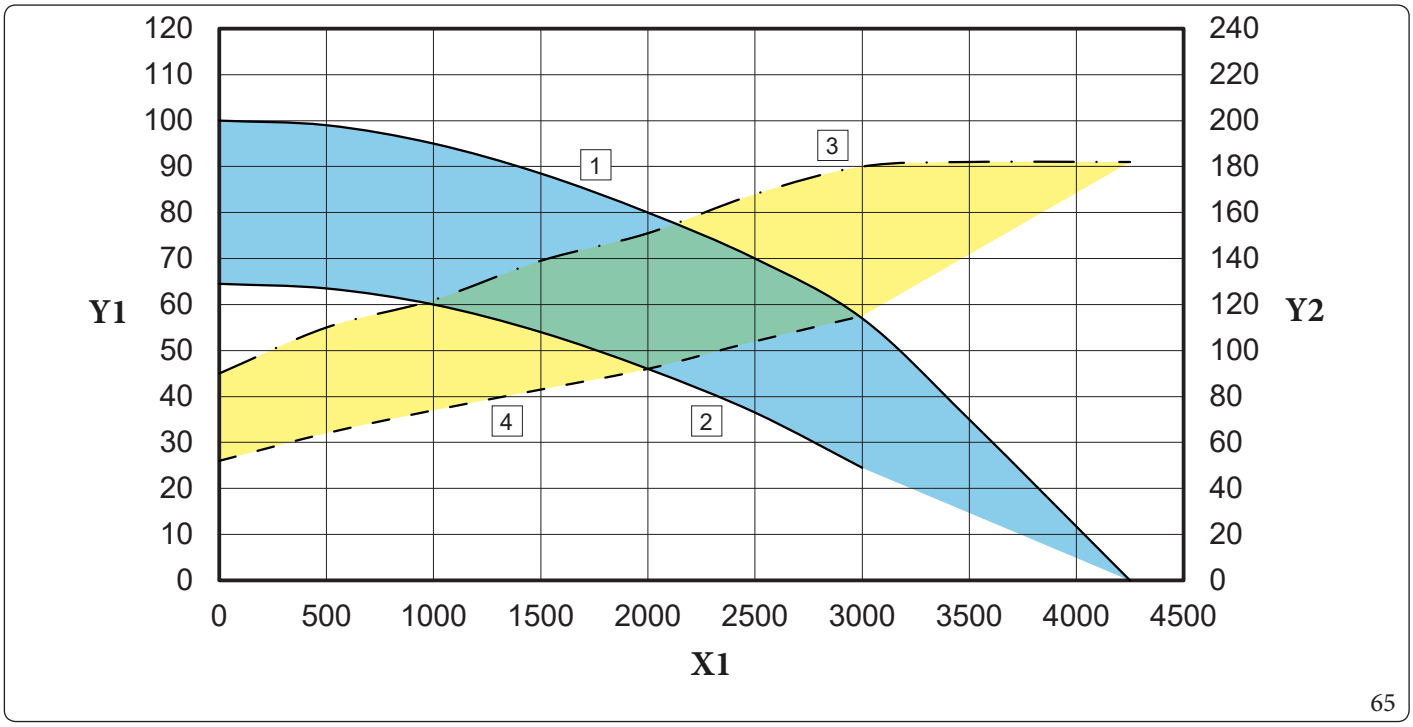

65

Условные обозначения (Илл. 64, 65)

1 = Напор, достигаемый в системе при 100% скорости
2 = Напор, достигаемый в системе при 77% скорости
3 = Потребляемая мощность циркуляционного насоса при скорости 100%
4 = Потребляемая мощность циркуляционного насоса при скорости 77%

Площадь между кривыми 1 и 2 = Доступный напор на систему
Площадь между кривыми 3 и 4 = Потребляемая мощность циркуляционного насоса

X1 = Производительность (л/ч)
Y1 = Напор (кПа)
Y2 = Потребляемая мощность цирк. насоса (W)

Victrix Pro V2 80 EU

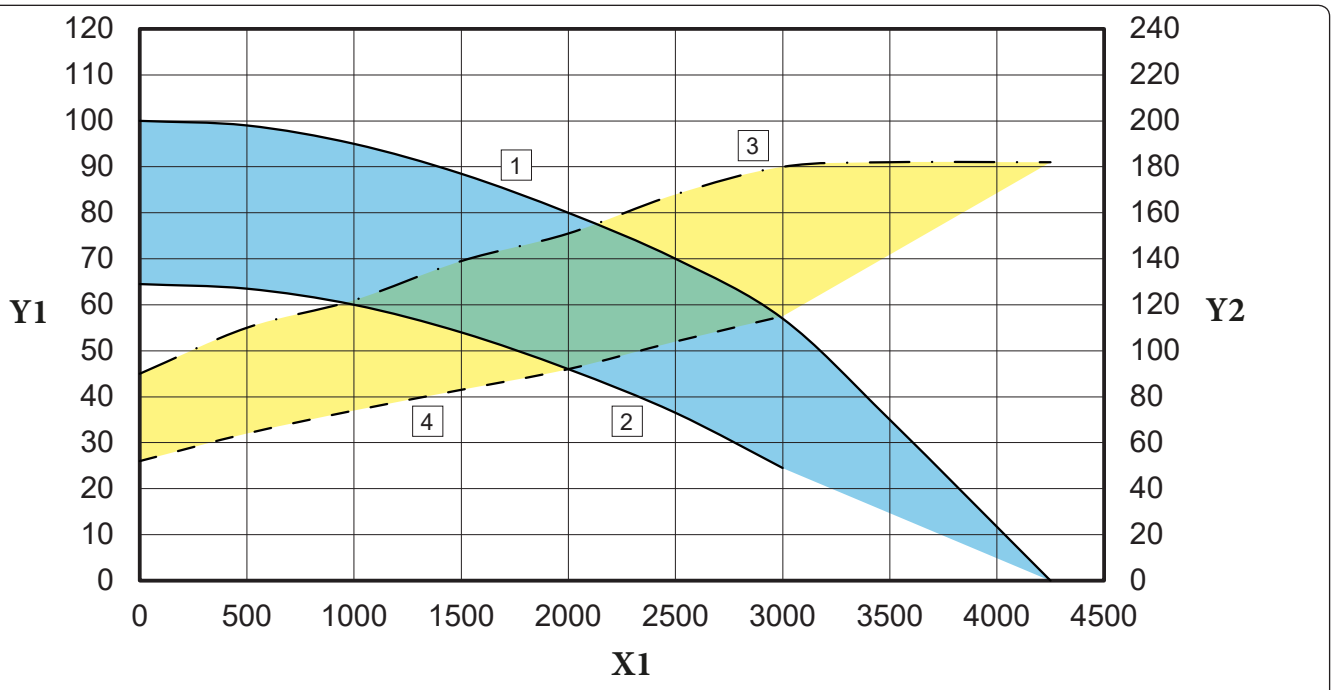

66

Условные обозначения (Илл. 66)

1 = Напор, достигаемый в системе при 100% скорости
2 = Напор, достигаемый в системе при 77% скорости
3 = Потребляемая мощность циркуляционного насоса при скорости 100%
4 = Потребляемая мощность циркуляционного насоса при скорости 77%

Площадь между кривыми 1 и 2 = Доступный напор на систему
Площадь между кривыми 3 и 4 = Потребляемая мощность циркуляционного насоса

X1 = Производительность (л/ч)
Y1 = Напор (кПа)
Y2 = Потребляемая мощность цирк. насоса (W)

1.67 КОМПЛЕКТЫ ПО ДОПОЛНИТЕЛЬНОМУ ЗАПРОСУ

Для серии VICTRIX PRO V2 предлагается широкий ассортимент аксессуаров, позволяющий удовлетворить любые потребности в установке.

Для ознакомления с полным списком имеющихся комплектов, сочетаемых с данным изделием, см. Интернет-сайт Immergas, прейскурант Immergas или технико-коммерческую документацию (каталоги и технические листы).

1.68 ОСНОВНЫЕ КОМПОНЕНТЫ

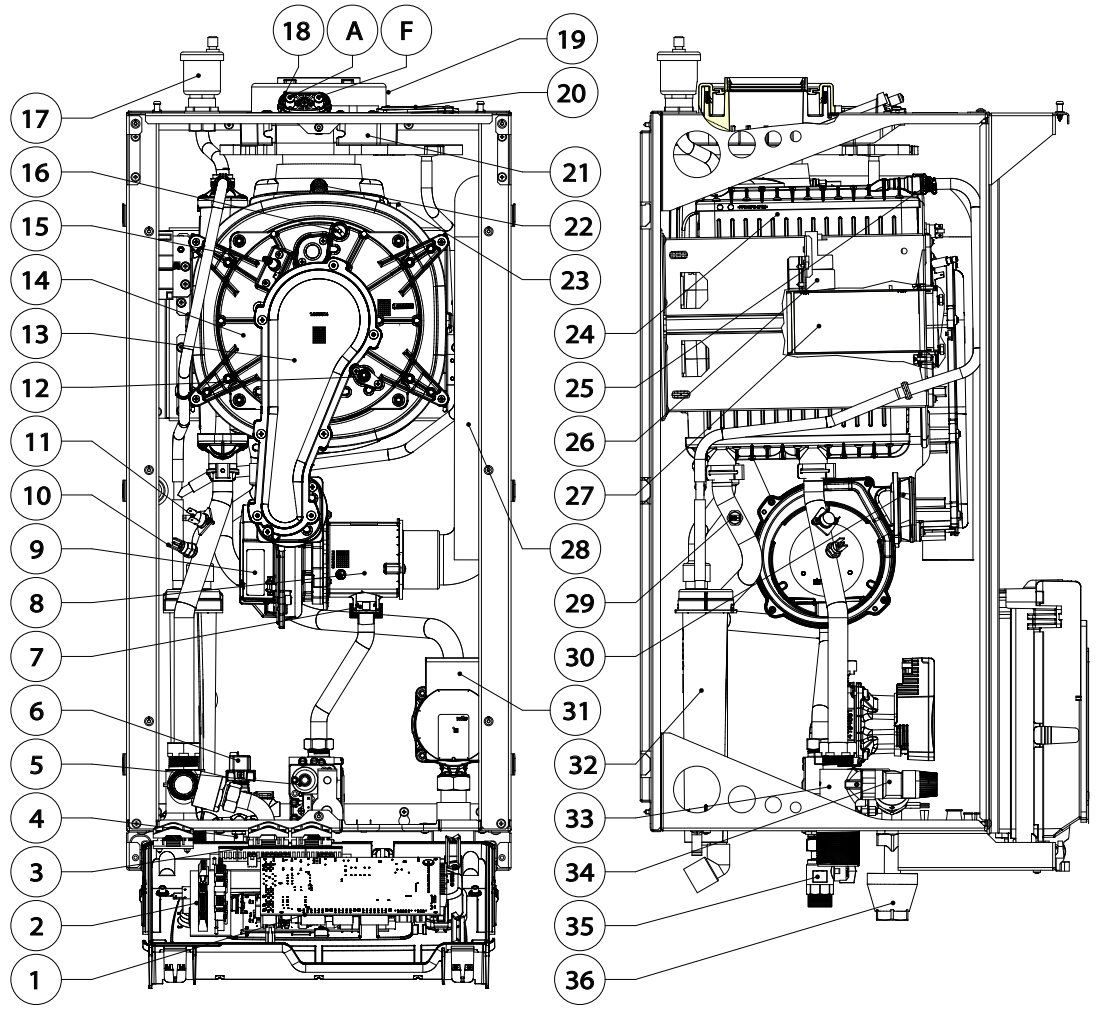

67

non tradotto**67**non tradotto

1 - *Электронная плата*
2 - *Плата подключения высокой мощности*
3 - *Плата подключения малой мощности*
4 - *Переходник слива*
5 - *Газовый клапан*
6 - *Преобразователь давления*
7 - *Газовое сопло*
8 - *Вентури*
9 - *Вентилятор*
10 - *Датчик NTC настройки подачи установки*
11 - *Предохранительный термостат перегрева*
12 - *Электрод ионизации*
13 - *Крышка газового коллектора*
14 - *Газовый коллектор*
15 - *Свеча зажигания*
16 - *Термостат clicson*
17 - *Клапан стравливания воздуха*
18 - *Отверстия для забора (воздуха A) - (дымовых газов F)*
19 - *Заглушка концентрической аспирации Ø 125*
20 - *Заглушка всасывания Ø 80*
21 - *Фланец выпускных отверстий*
22 - *Датчик дымов*
23 - *Тепловой плавкий предохранитель теплообменника*
24 - *Конденсационный модуль*
25 - *Клапан для стравливания воздуха на модуле конденсации*
26 - *Зажигатель*
27 - *Горелка*
28 - *Воздухозаборная труба*
29 - *Датчик NTC настройки возврата установки*
30 - *Адаптер вентилятора*
31 - *Циркуляционный насос*
32 - *Сифон конденсата*
33 - *Коллектор подачи*
34 - *Предохранительный клапан 4 бар*
35 - *Газовый кран*
36 - *Сливная воронка*

1.69 ГИДРАВЛИЧЕСКАЯ СХЕМА С ОПЦИЯМИ

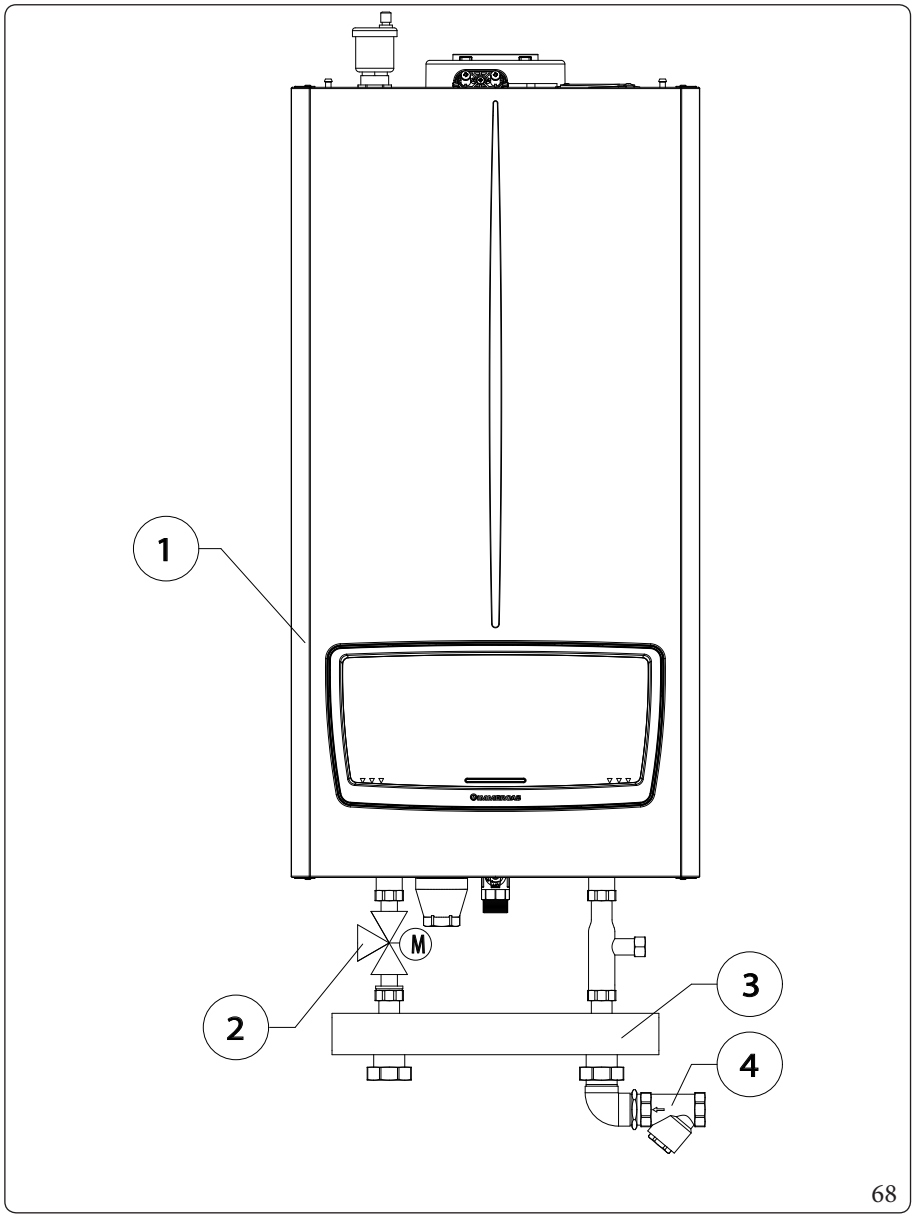

68

Условные обозначения (Илл. 68):

1 - Генератор
2 - Трёхходовый клапан подключения водонагревателя
3 - Гидравлический коллектор/смеситель
4 - Латунный фильтр для сбора илистых отложений

Котлы должны быть установлены с конфигурациями и с собственными каскадными и предохранительными комплектами производства Immergas.

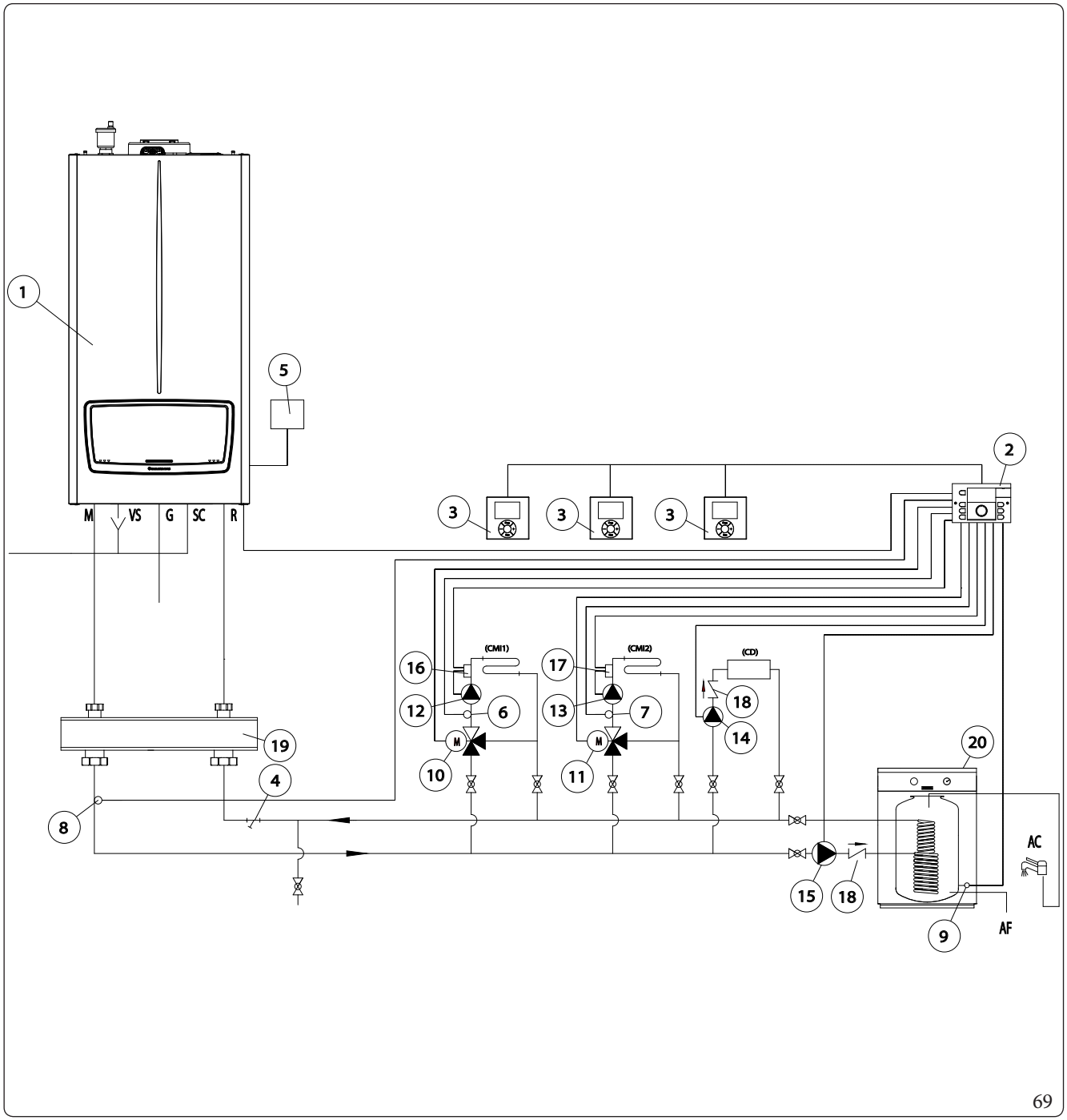

69

Условные обозначения (Илл. 69):

- *1 - Генератор*
- *2 - Каскадный и зональный регулятор*
- *3 - Термостат помещения*
- *4 - Фильтр установки для сбора илистых отложений*
- *5 - Уличный датчик*
- *6 - Датчик температуры зоны 1 (CMI-1)*
- *7 - Датчик температуры зоны 2 (CMI-2)*
- *8 - Общий датчик подачи*
- *9 - Температурный датчик водонагревателя*
- *10 - Клапан смесителя зоны 1 (CMI-1)*
- *11 - Клапан смесителя зоны 2 (CMI-2)*
- *12 - Насос системы отопления зоны 1 (CMI-1)*
- *13 - Насос системы отопления зоны 2 (CMI-2)*
- *14 - Насос прямой системы зоны 3 (CD)*
- *15 - Насос питания Водонагревателя*
- *16 - Предохранительный термостат зоны 1 (CMI-1)*
- *17 - Предохранительный термостат зоны 2 (CMI-2)*
- *18 - Запорный вентиль*
- *19 - Коллектор/смеситель*
- *20 - Внешний водонагреватель*

CM1 - Смешанный контур зоны 1
CM2 - Смешанный контур зоны 2
CD - Прямой контур зоны 3

2 ИНСТРУКЦИИ ПО ЭКСПЛУАТАЦИИ И ТЕХОБСЛУЖИВАНИЮ

2.1 ОБЩИЕ УКАЗАНИЯ ПО ТЕХНИКЕ БЕЗОПАСНОСТИ

Подвесной прибор не должен подвергаться прямому воздействию пара, поднимающегося с кухонной плиты.

(только Victrix Pro V2 35 EU отдельная установка)
Агрегат может использоваться детьми старше 8 лет и людьми с ограниченными физическими, сенсорными или умственными способностями или без необходимого опыта, если они находятся под контролем или получили указания по безопасной эксплуатации котла и связанных с ним рисками.
Дети не должны играть с агрегатом.
Очистка и техобслуживание должны выполняться пользователем и никогда детьми без контроля.

(Victrix Pro V2 35 EU в каскаде и Victrix Pro V2 55-60-68-80 EU)
Доступ к котельной и следовательно, эксплуатации и настройка прибора может быть разрешён только лицам, предусмотренными действующим законодательством, которыми являются:
- **ответственный за установку;**
- **оператор установки;**
- **третья ответственная сторона.**

В целях безопасности проверьте, чтобы воздухозаборные/дымоотводные концевые трубы (при наличии) всегда были свободными.

При временном отключении агрегата необходимо:
a) Слить воду из отопительной системы, за исключением случаев, когда предусмотрено использование антифриза.
b) Отключить агрегат от газовой магистрали, водопровода и сети электропитания.

При техобслуживании конструкций, расположенных вблизи от труб, или дымоотводящих устройств и их аксессуаров, выключите агрегат, а после завершения работ поручите квалифицированному специалисту проверить эффективность труб или устройств.

Не очищайте агрегат или его части легковоспламеняющимися веществами.

Не открывайте агрегат и не нарушайте его работу.

Не оставляйте огнеопасные вещества или содержащие их емкости в помещении, в котором установлен котел.

Не демонтируйте и не разбирайте воздухозаборные/дымоотводные трубы.

Используйте исключительно приборы интерфейса пользователя, перечисленные в настоящем разделе руководства.

Не становитесь на котел и не используйте его в качестве опоры.

В случае неполадок, поломок или сбоев в работе, аппарат должен быть отключен, а также необходимо обратиться в специализированную компанию (например, в Авторизованный Сервисный центр технической поддержки, который располагает персоналом со специальной технической подготовкой и оригинальными запчастями).
Не пытайтесь самостоятельно отремонтировать котел.

Эксплуатация любого устройства, потребляющего электроэнергию, подразумевает собой соблюдение некоторых важных правил:

- **нельзя касаться агрегата мокрыми или влажными частями тела, а также прикасаться к нему, стоя на полу босыми ногами;**
- **нельзя дергать за электрические кабели; не допускайте, чтобы агрегат подвергался воздействию атмосферных явлений (дождь, солнце и т. д.);**
- **кабель электропитания не должен заменяться пользователем самостоятельно;**
- **в случае повреждения кабеля питания выключите устройство и для замены кабеля обращайтесь к квалифицированному специалисту;**
- **в случае принятия решения о неиспользовании агрегата в течение продолжительного времени, выключите наружный главный выключатель прибора.**

Вода при температуре выше 50 °C может привести к серьезным ожогам.
Всегда проверяйте температуру воды перед любым использованием.

Указанные на дисплее температуры имеют погрешность +/- 3°C , которая обуславливается условиями окружающей среды и не зависят от прибора.

При наличии запаха газа в помещении:

- **закройте отсекающее устройство газового счетчика и или главного выключателя;**
- **по возможности закройте отсекающий газовый кран на изделии;**
- **по возможности откройте двери и окна для проветривания;**
- **не используйте источники открытого пламени (например, зажигалки, спички);**
- **не курите;**
- **не используйте электрические выключатели, штепсели, звонки, телефоны и домофоны в здании;**
- **обращаться к уполномоченной организации (например, в Авторизованный Сервисный центр технической поддержки).**

Если вы почувствовали газ или увидели дым, который выходит из прибора, необходимо выключить прибор, отключить электропитание и закрыть главный газовый вентиль, открыть окна и вызвать уполномоченную компанию (например, из Авторизованного Сервисного центра технической поддержки).

По окончании срока службы изделие не должно утилизироваться как бытовые отходы. Необходимо обратиться в специализированную компанию для его утилизации в соответствии действующим законодательством.
Для получения инструкций по утилизации обращайтесь к изготовителю.

2.2 ЧИСТКА И ТЕХОБСЛУЖИВАНИЕ

В целях сохранения целостности прибора и чтобы характеристики безопасности, производительности и надёжности не менялись со временем, необходимо проводить техобслуживание не реже одного раза в год, согласно указаниям, приведённым в пункте "ежегодная проверка и техобслуживание прибора", с соблюдением действующих государственных, региональных и местных положений.

2.3 ПРОВЕТРИВАЕМОСТЬ И ВЕНТИЛЯЦИЯ В ПОМЕЩЕНИЯХ УСТАНОВКИ

См. главу "2.3 Проветриваемость и вентиляция в помещениях установки" данного буклета.

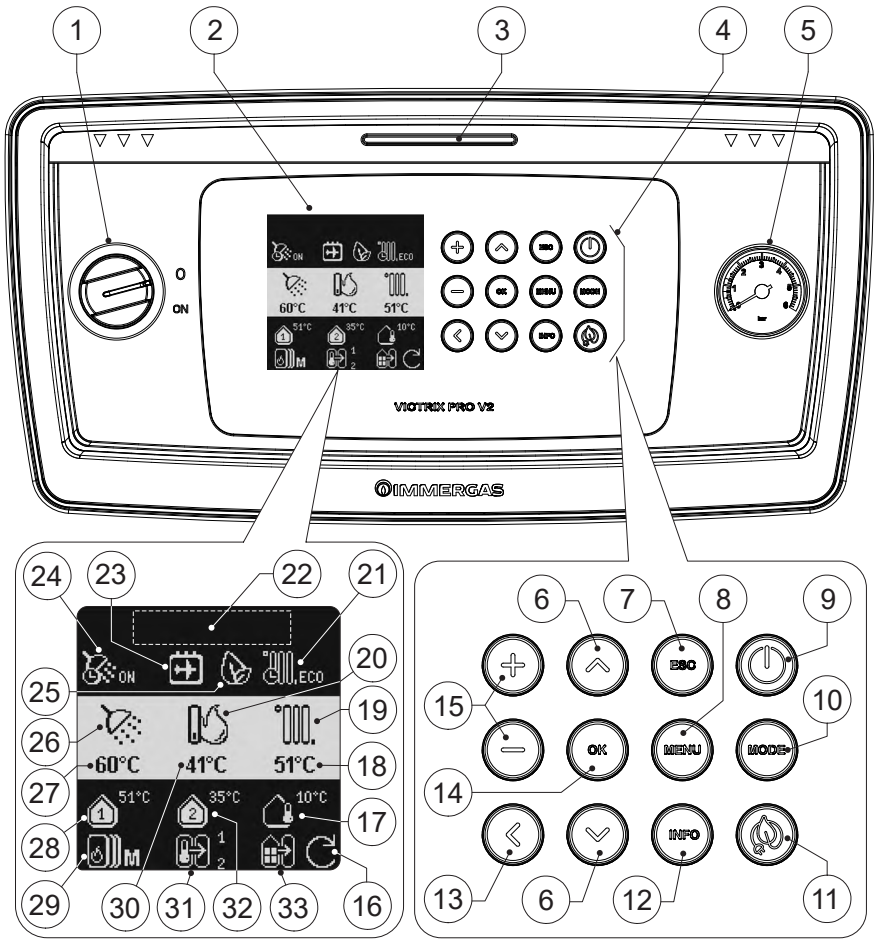

70

Условные обозначения (Илл. 70):

1 - *Главный выключатель*
2 - *Многофункциональный дисплей (основная схема)*
3 - *Раздвижная дверца*
4 - *Функциональные клавиши*
5 - *Манометр прибора*
6 - *Кнопки прокрутки меню*
7 - *Кнопка возврата на главную страницу*
8 - *Кнопка меню. Используется для доступа к меню Пользователя и Установщика*
9 - *Кнопка режима ожидания. Используется для перевода котла в режим ожидания; нажмите примерно на 3 секунды для изменения рабочего состояния.*
10 - *Кнопка Режим. Используется для последовательного включения/выключения отопления и/или ГВС; нажмите примерно на 1 секунду для изменения рабочего состояния.*
11 - *Кнопка Eco. Используется для ручного включения функции Eco; нажмите примерно на 1 секунду для изменения рабочего режима.*
12 - *Кнопка информации Используется для прямого отображения элементов диагностики*
13 - *Кнопка функции "Назад"*
14 - *Кнопка OK*
15 - *Увеличивает и уменьшает выбранное значение*
16 - *Активировано при обновлении параметров*
17 - *Активен, когда подключен внешний датчик*
18 - *Указывает заданную температуру отопления*
19 - *Режим отопления подключен*
20 - *Почасовое программирование отопления активировано*
- *Активный режим (ВКЛ, ВЫКЛ, ЭКО) программирования времени отопления*
21 - *Активен, когда активна программа отопления: ВКЛ-ВЫКЛ-ЭКО*
22 - *Показывает дату и время или сигнал тревоги с ошибкой*
23 - *Активирован режим отпуска*
24 - *Почасовое программирование ГВС*
- *Активирован режим (ВКЛ, ВЫКЛ, ЭКО) почасового программирования ГВС*
25 - *Активируется, когда режим ЭКО активируется вручную*
26 - *Активирован режим ГВС*
27 - *Указывает уставку ГВС с датчиком*
28 - *Значок и уставка Зона 1*
29 - *Указывает на наличие простого каскада*
- *Указывает роль котла в простом каскаде*
30 - *Температура подачи котла*
31 - *Указывает на наличие устройства OpenTherm*
- *Указывает зону для устройства OpenTherm*
32 - *Значок и уставка Зона 2*
33 - *Указывает на наличие внешнего устройства, подключенного по шине BUS*

2.5 ЭКСПЛУАТАЦИЯ ПРИБОРА

Перед включением следует убедиться, что система наполнена водой, для этого проверить, что стрелка манометра (илл. 70) указывает значение, на основании которого система была разработана и рассчитана и в любом случае не ниже 0,5 бар.

– Откройте вентиль подачи газа на входе прибора.
– Повернуть главный выключатель, после чего прибор выполнит автоматическую диагностику и перейдёт в состояние предшествующее выключению.

Отображение на дисплее включения прибора

При включении отображаются:
- Версия АПО панели;
- Версия АПО платы.

Работа дисплея

Далее будут описаны режимы применения панели управления, среди которых:
- Войти в меню;
- Перемещаться в меню;
- Установить опцию в меню;
- Подтвердить изменение;
- Выйти, не сохраняя.

При вводе 'Пользовательское меню' появляется список меню; с помощью кнопок направления '^' и 'v' можно прокручивать список. Если присутствует стрелка, направленная вниз (рис. 71), это означает, что меню продолжается (рис. 72).

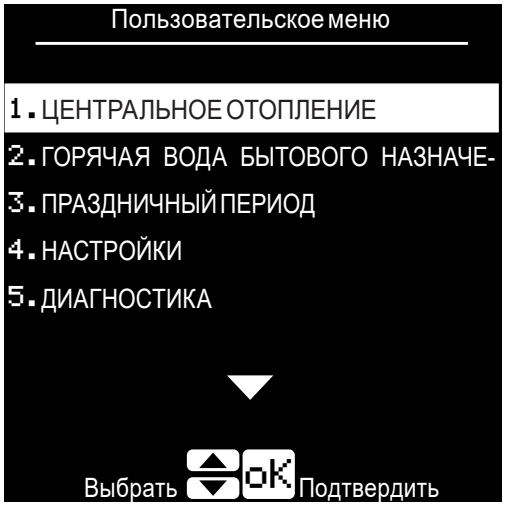

71

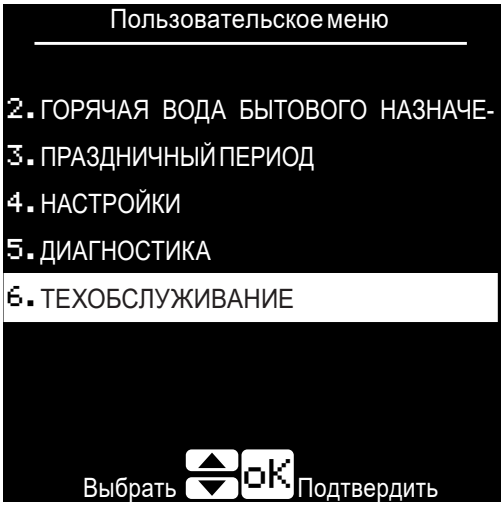

72

Когда вы входите в функции, а рядом с пунктом не появляется никаких данных, это означает, что присутствует подменю (Илл. 73); выбрав строку с помощью кнопок направления "^" и "v", а затем нажав кнопку "OK", вы получаете доступ к этому подменю (Илл. 74).



73



74

Если описательный текст на дисплее виден не полностью, он будет автоматически прокручиваться влево, чтобы его можно было прочитать полностью.

- **Войти в меню**
  non tradotto70**non tradotto**
- "Меню" для входа в общее меню "Пользователь/Техник";
- "Инфо" для входа в меню общей информации (Диагностика);

- **Перемещаться в меню**
  Для прокрутки пунктов меню просто нажимайте кнопки направления "^" и "v".
  Некоторые меню чрезмерно длинные, но они автоматически прокручиваются, чтобы их можно было прочитать полностью.
  Чтобы вернуться в предыдущее меню, нажмите кнопку '<'.
  Чтобы вернуться непосредственно в главное меню, нажмите кнопку 'ESC'.

- **Установить опцию в меню**
  Перейти к опции в меню, которую следует установить, следуя приведённым выше указаниям.
  Когда вы дойдете до пункта меню, который хотите настроить, нажмите 'OK', значение справа рядом с описанием будет выделено.
  Нажмите кнопку "+" или "-", чтобы изменить значение.

- **Подтвердить изменение**
  После завершения редактирования нажмите 'OK', чтобы подтвердить изменения.

- **Выйти, не сохраняя**
  Если в конце изменения нажать кнопку « < », происходит возврат к ранее выбранной опции меню без подтверждения модификации.

В любом случае, чтобы вернуться на главную страницу без сохранения, просто нажмите клавишу 'ESC'.

2.6 ЕЖЕНЕДЕЛЬНОЕ ПОЧАСОВОЕ ПРОГРАММИРОВАНИЕ

Программирование времени позволяет определить время работы устройства.

Имеются две независимые программы, одна для отопления, другая для ГВС.

Чтобы активировать программирование, войдите в меню ЦЕНТРАЛЬНОЕ ОТОПЛЕНИЕ" и ГОРЯЧАЯ ВОДА БЫТОВОГО НАЗНАЧЕНИЯ" и в параметре "Включить/выключить планировщик" программирование времени, выберите "Включено" с помощью кнопки OK.
Можно выбрать три рабочих состояния:
- ON: указывает на комфортный рабочий диапазон;
- ECO: указывает рабочий диапазон эха (при уменьшенной уставке);
- OFF: функция отключена.

Под незапланированной полосой понимается ON: (оставляя более программируемые полосы доступными для OFF и ECO).

Статус программирования времени виден на дисплее (главный экран).

При почасовом программировании доступны две функции: 'Копировать на следующий день' и 'Сохранить и выйти'. С помощью кнопки OK можно непосредственно выбрать 'Сохранить и выйти', для выбора 'Копировать на следующий день' нажмите кнопку '^'.

Чтобы эта функция работала правильно, убедитесь, что дата и время установлены правильно. В случае отключения питания время и дата гарантируются в течение примерно 8 часов (при условии непрерывной подачи питания в течение не менее 24 часов), после чего они больше не гарантируются.

Уставки, используемые при отоплении

В диапазоне "ON" опорными уставками являются два параметра "Уставка Центральное отопление Зона 1" и "Уставка Центральное отопление Зона 2" в соответствии с конфигурацией системы.
В диапазоне "ECO" опорная уставка задается параметрами диапазона "ON", из которых необходимо вычесть "Снижение уставки ECO Центральное отопление Зона 1" и "Снижение уставки ECO Центральное отопление Зона 2" в соответствии с конфигурацией системы (для дальнейшего разъяснения см. парагр. 1.13), "Внешний датчик температуры").

Уставки, используемые в ГВС

В диапазоне "ON" опорная уставка задается параметром "Уставка DHW".
В диапазоне "ECO" заданное значение задается параметром диапазона ON, из которого необходимо вычесть значение "Снижение уставки ECO" (соответственно, значение температуры потока также понижается).

2.7 ЭКО

Функция "ECO" используется для снижения рабочей уставки.
non tradottoECO**non tradotto**2**non tradotto**6**non tradotto**
Ручная функция "ECO" управляет снижением уставки Центральное отопление и Горячая вода бытового назначения.

Функция "ECO" в режиме ГВС не активна при использовании термостата ГВС.

Ручная функция "ECO" имеет приоритет перед функцией ECO, активируемой при почасовом программировании.

Функция "ECO" имеет более низкий приоритет, чем функция "Отпуск".

Параметры функции "ECO" в отоплении следующие:

- Снижение уставки ECO Центральное отопление Зона 1;
- Снижение уставки ECO Центральное отопление Зона 2;
- Гистерезис отключения ECO Центральное отопление Зона 1;
- Гистерезис отключения ECO Центральное отопление Зона 2.

Параметр для функции "ECO" в ГВС следующий:
- Снижение уставки ECO.

Если параметры "Гистерезис отключения ECO Центральное отопление Зона 1" и "Гистерезис отключения ECO Центральное отопление Зона 2" установлены отличными от 0, функция "Потребность в Центральное отопление" блокируется, когда рассчитанная уставка ниже температуры, установленной в параметрах "Уставка Центральное отопление Зона 1" и "Уставка Центральное отопление Зона 2".

2.8 ОТПУСК

Функция "ПРАЗДНИЧНЫЙ ПЕРИОД" используется для программирования периода времени с заданным параметром.
Функцию отпуска можно активировать альтернативным способом следующим образом:
- вручную из меню, установив параметр "Ручной праздничный режим" на "ON" (см. главный экран, в разделе Панель управления): чтобы отключить функцию, установите тот же параметр на "OFF";
- путем установки периода отпуска из меню, через параметр "Настроить праздничный период": при нажатии кнопки "OK" на параметре предлагается дата начала отпуска, а после подтверждения - дата окончания отпуска.

Функция активируется в 00:00 в день начала отпуска и деактивируется в полночь в день окончания отпуска.

Активный "Праздничного режима" будет виден на главном экране только в течение установленного периода (Панель управления).

Чтобы эта функция работала правильно, убедитесь, что дата и время установлены правильно. В случае отключения питания время и дата гарантируются в течение примерно 8 часов (при условии непрерывной подачи питания в течение не менее 24 часов), после чего они больше не гарантируются.

Функция "Праздничного режима" в режиме ГВС не активна при использовании термостата ГВС.

Функция "Праздничного режима" имеет более высокий приоритет, чем функция "ECO".

Параметры "Праздничного режима" в отоплении следующие:
- Уставка Центральное отопление Зона 1 для праздничного периода;
- Уставка Центральное отопление Зона 2 для праздничного периода.

Параметр "Праздничного режима" в ГВС следующий:
- Уставка DHW для праздничного периода.

Значение "Уставка Центральное отопление Зона 1 для праздничного периода/Уставка Центральное отопление Зона 2 для праздничного периода", которое может быть установлено во время отпуска, не может превышать значение, указанное в соответствующем параметре "Уставка Центральное отопление Зона 1/Уставка Центральное отопление Зона 2".

2.9 МЕНЮ ПОЛЬЗОВАТЕЛЯ

Нажатием на кнопку "Меню" можно перейти к списку изменяемых значений, что позволяет индивидуализировать использование системы.
Ниже приводится список доступных меню:

МЕНЮ		
Опция меню		**Описание**
1.	ПОЛЬЗОВАТЕЛЬ	Позволяет выбрать меню пользователя
2.	ТЕХНИК	Позволяет выбрать техническое меню (доступ разрешен только после ввода пароля только для обслуживания)

ПОЛЬЗОВАТЕЛЬСКОЕ МЕНЮ	
1.	ЦЕНТРАЛЬНОЕ ОТОПЛЕНИЕ
2.	ГОРЯЧАЯ ВОДА БЫТОВОГО НАЗНАЧЕНИЯ
3.	ПРАЗДНИЧНЫЙ ПЕРИОД
4.	НАСТРОЙКИ
5.	ДИАГНОСТИКА
6.	ТЕХОБСЛУЖИВАНИЕ

Колонка "Восстановить настроек" в следующих таблицах представляет собой параметры, которые могут быть сброшены в значения по умолчанию или в другое значение (указанное в самой колонке) с помощью соответствующей записи в Меню техника, сделанной Техником.
Для простого каскада, пожалуйста, обратитесь к буклету по каскадированию.

ПОЛЬЗОВАТЕЛЬСКОЕ МЕНЮ/ЦЕНТРАЛЬНОЕ ОТОПЛЕНИЕ						
Опция меню		**Описание**	**Диапазон**	**По умолчанию**	**Восстановить настроек**	**Пользовательское значение**
1.	Уставка Центральное отопление Зона 1	Устанавливает "Уставка Центральное отопление Зона 1" (пользовательская уставка). Обратите внимание, что этот параметр может изменить параметр "Уставка Центральное отопление Зона 1 для праздничного периода".	Минимальная уставка Центральное отопление Зона 1 ÷ Максимальная уставка Центральное отопление Зона 1	85 (°C)	Да	
2.	Уставка Центральное отопление Зона 2	Устанавливает "Уставка Центральное отопление Зона 2" (пользовательская уставка). Обратите внимание, что этот параметр может изменить параметр "Уставка Центральное отопление Зона 2 для праздничного периода".	Минимальная уставка Центральное отопление Зона 2 ÷ Максимальная уставка Центральное отопление Зона 2	35 (°C)	Да	
3.	Наружная температура	-	-	-	-	

Опция меню		Описание	Диапазон	По умолчанию	Восстановить настроек	Пользовательское значение
4.	Снижение уставки ECO Центральное отопление Зона 1	Устанавливает температуру, которая будет вычитаться из фактической уставки отопления зоны 1 при активации режима "ECO". Если параметр "Тип запроса Центральное отопление "Время перемещения клапана" установлен на "Только ОТС", он определяет уровень снижения уставки регулирования для зоны отопления 1, если комнатный термостат закрыт.	0 ÷ 50 (°C)	30 (°C)	Да	
5.	Снижение уставки ECO Центральное отопление Зона 2	Устанавливает температуру, которая будет вычитаться из фактической уставки отопления зоны 2 при активации режима "ECO". Если параметр "Тип запроса Центральное отопление "Время перемещения клапана" установлен на "Только ОТС", он определяет уровень снижения уставки регулирования для зоны отопления 2, если комнатный термостат закрыт.	0 ÷ 80 (°C)	5 (°C)	Да	
6.	Постоянное снижение уставки Центральное отопление Зона 1	Определяет уровень снижения уставки регулирования для зоны отопления 1, когда контакт комнатного термостата разомкнут. Он применяется только в том случае, если параметр типа потребности в отоплении установлен как постоянная уставка.	0 ÷ 50 (°C)	0 (°C)	Да	
7.	Постоянное снижение уставки Центральное отопление Зона 2	Определяет уровень снижения уставки регулирования для зоны отопления 2, когда контакт комнатного термостата разомкнут. Он применяется только в том случае, если параметр типа потребности в отоплении установлен как постоянная уставка.	0 ÷ 50 (°C)	0 (°C)	Да	
8.	Включить/выключить планировщик	В зависимости от выбора, Потребность в Центральное отопление может быть включен/выключен из ежедневного/недельного программирования.	Отключено ÷ Включено	Отключено	Да	
9.	Комплект планировщика	Позволяет установить ежедневное программирование или по периодам (Понедельник-Пятница) - (Понедельник-Воскресенье) - (Суббота-Воскресенье) временных диапазонов включения отопления. В день/период разрешается использовать не более 6 временных интервалов.	-	-	-	

ПОЛЬЗОВАТЕЛЬСКОЕ МЕНЮ/ЦЕНТРАЛЬНОЕ ОТОПЛЕНИЕ/НАРУЖНАЯ ТЕМПЕРАТУРА						
Опция меню		**Описание**	**Диапазон**	**По умолчанию**	**Восстановить настроек**	**Пользовательское значение**
1.	Контроль наружной температуры для выкл. Центральное отопление	Определяет температуру наружного воздуха, при которой ОТС отключит отопление (даже если запрос комнатного термостата активен).	7 ÷ 25 (°C)	OFF	Да	
2.	Смещение зоны 1	Это значение смещения, которое должно быть добавлено в зоне 1 к уставке, рассчитанной по кривой ОТС.	-15 ÷ 15	0	Да	
3.	Смещение зоны 2	Это значение смещения, которое должно быть добавлено в зоне 2 к уставке, рассчитанной по кривой ОТС.	-15 ÷ 15	0	Да	

Когда Термостат установлен в Меню техника/ГИДРАВЛИЧЕСКИЕ ПАРАМЕТРЫ/Тип запроса DHW, таблица будет выглядеть следующим образом:

ПОЛЬЗОВАТЕЛЬСКОЕ МЕНЮ/ГОРЯЧАЯ ВОДА БЫТОВОГО НАЗНАЧЕНИЯ						
Опция меню		**Описание**	**Диапазон**	**По умолчанию**	**Восстановить настроек**	**Пользовательское значение**
1.	Уставка DHW	Устанавливает заданное значение горячей воды для бытовых нужд (не может быть изменено).	35 ÷ 87 (°C)	80 (°C)	Да	
2.	Включить/выключить планировщик	В зависимости от выбора, Потребность в DHW может быть включен/выключен из ежедневного/недельного программирования.	Отключено ÷ Включено	Отключено	Да	
3.	Комплект планировщика	Позволяет установить ежедневное программирование или по периодам (Понедельник-Пятница) - (Понедельник-Воскресенье) - (Суббота-Воскресенье) временных диапазонов включения отопления. В день/период разрешается использовать не более 6 временных интервалов. Режим ECO недоступен.	-	-	-	

Когда Датчик установлен в Меню техника/ГИДРАВЛИЧЕСКИЕ ПАРАМЕТРЫ/Тип запроса DHW, таблица будет выглядеть следующим образом:

ПОЛЬЗОВАТЕЛЬСКОЕ МЕНЮ/ГОРЯЧАЯ ВОДА БЫТОВОГО НАЗНАЧЕНИЯ						
Опция меню		**Описание**	**Диапазон**	**По умолчанию**	**Восстановить настроек**	**Пользовательское значение**
1.	Уставка DHW	Устанавливает заданное значение горячей воды для бытовых нужд (не может быть изменено).	20 ÷ 87 (°C)	65 (°C)	Да	
2.	Снижение уставки ECO	Устанавливает температуру, которая будет вычитаться из значения "Уставка DHW" при активации режима "ECO" (изменяется только через доступ "Меню техника").	0 ÷ 50 (°C)	20 (°C)	Да	
3.	Включить/выключить планировщик	В зависимости от выбора, Потребность в DHW может быть включен/выключен из ежедневного/недельного программирования.	Отключено ÷ Включено	Отключено	Да	
4.	Комплект планировщика	Позволяет установить ежедневное программирование или по периодам (Понедельник-Пятница) - (Понедельник-Воскресенье) - (Суббота-Воскресенье) временных диапазонов включения отопления. В день/период разрешается использовать не более 6 временных интервалов.	-	-	-	

Когда Термостат установлен в Меню техника/ГИДРАВЛИЧЕСКИЕ ПАРАМЕТРЫ/Тип запроса DHW, таблица будет выглядеть следующим образом:

ПОЛЬЗОВАТЕЛЬСКОЕ МЕНЮ/ПРАЗДНИЧНЫЙ ПЕРИОД/ПРАЗДНИЧНОГО РЕЖИМА						
Опция меню		**Описание**	**Диапазон**	**По умолчанию**	**Восстановить настроек**	**Пользовательское значение**
1.	Уставка Центральное отопление Зона 1 для праздничного периода	Установите уставку отопления зоны 1, когда активна функция "Праздничного режима". Если параметр "Уставка Центральное отопление Зона 1" установлен на меньшее значение, чем параметр "Уставка Центральное отопление Зона 1 для праздничного периода", то последний примет то же значение, которое установлено на параметре "Праздничного режима" (это происходит при сохранении).	Минимальная уставка Центральное отопление Зона 1 ÷ Уставка Центральное отопление Зона 1 (°C)	55 (°C)	Да	
2.	Уставка Центральное отопление Зона 2 для праздничного периода	Устанавливает уставку отопления зоны 2, когда активна функция "Праздничного режима". Если параметр "Уставка Центральное отопление Зона 2" установлен на меньшее значение, чем параметр "Уставка Центральное отопление Зона 2 для праздничного периода", то последний примет то же значение, которое установлено на параметре "Праздничного режима" (это происходит при сохранении).	Минимальная уставка Центральное отопление Зона 2 ÷ Уставка Центральное отопление Зона 2 (°C)	20 (°C)	Да	
3.	Настроить праздничный период	При выборе этого пункта откроется новая страница, где можно задать в последовательности дату начала и дату окончания "Праздничного режима". Эта функция является альтернативой параметру "Ручной праздничный режим".	Начало праздничного периода ÷ Конец праздничного периода	-	Да	
4.	Ручной праздничный режим	Он позволяет вручную активировать функцию "Праздничного режима", которая остается активной до тех пор, пока ее не отключат вручную. При установке значения 'ON' этот параметр имеет приоритет над предыдущим параметром 'Настроить праздничный период'. Эта функция является альтернативой параметру "Настроить праздничный период".	ON ÷ OFF	OFF	Да	

Когда Датчик установлен в Меню техника/ГИДРАВЛИЧЕСКИЕ ПАРАМЕТРЫ/Тип запроса DHW, таблица будет выглядеть следующим образом:

ПОЛЬЗОВАТЕЛЬСКОЕ МЕНЮ/ПРАЗДНИЧНЫЙ ПЕРИОД/ПРАЗДНИЧНОГО РЕЖИМА						
Опция меню		**Описание**	**Диапазон**	**По умолчанию**	**Восстановить настроек**	**Пользовательское значение**
1.	Уставка Центральное отопление Зона 1 для праздничного периода	Устанавливает уставку отопления зоны 1, когда активна функция "Праздничного режима". Если параметр "Уставка Центральное отопление Зона 1" установлен на меньшее значение, чем параметр "Уставка Центральное отопление Зона 1 для праздничного периода", то последний примет то же значение, которое установлено на параметре "Уставка Центральное отопление Зона 1" (это происходит при сохранении).	Минимальная уставка Центральное отопление Зона 1 ÷ Уставка Центральное отопление Зона 1 (°C)	55 (°C)	Да	
2.	Уставка Центральное отопление Зона 2 для праздничного периода	Устанавливает уставку отопления зоны 2, когда активна функция "Праздничного режима". Если параметр "Уставка Центральное отопление Зона 2" установлен на меньшее значение, чем параметр "Уставка Центральное отопление Зона 2 для праздничного периода", то последний примет то же значение, которое установлено на параметре "Уставка Центральное отопление Зона 2" (это происходит при сохранении).	Минимальная уставка Центральное отопление Зона 2 ÷ Уставка Центральное отопление Зона 2 (°C)	20 (°C)	Да	
3.	Уставка DHW для праздничного периода	Устанавливает уставку ГВС, когда активна функция "Праздничного режима". Если параметр "Уставка температуры хранения" установлен на меньшее значение, чем параметр "Уставка DHW для праздничного периода", то последний примет то же значение, которое установлено на параметре "Уставка температуры хранения" (это происходит при сохранении).	20 ÷ 87 (°C)	45 (°C)	Да	
4.	Настроить праздничный период	При выборе этого пункта откроется новая страница, где можно задать в последовательности дату начала и дату окончания "Праздничного режима". Эта функция является альтернативой параметру "Ручной праздничный режим".	Начало праздничного периода ÷ Конец праздничного периода	-	Да	
5.	Ручной праздничный режим	Он позволяет вручную активировать функцию "Праздничного режима", которая остается активной до тех пор, пока ее не отключат вручную. При установке значения 'ON' этот параметр имеет приоритет над предыдущим параметром 'Настроить праздничный период'. Эта функция является альтернативой параметру "Настроить праздничный период".	ON ÷ OFF	OFF	Да	

ПОЛЬЗОВАТЕЛЬСКОЕ МЕНЮ/НАСТРОЙКИ/ПОЛЬЗОВАТЕЛЬСКОГО ИНТЕРФЕЙС						
Опция меню		**Описание**	**Диапазон**	**По умолчанию**	**Восстановить настроек**	**Пользовательское значение**
1.	Выбрать язык *	Позволяет выбрать нужный язык.	Английский Итальянский Болгарский Чешский Греческий Французский Фламандский Польский Португальский Словацкий Испанский Румынский Русский Словенский Немецкий Турецкий Украинский Венгерский	Английский	Нет	
2.	Единицы измерения	Позволяет выбрать единицу измерения количества.	Британская система мер и весов ÷ Метрика	Метрика	Нет	
3.	Настройка даты	Позволяет установить дату.			Нет	
4.	Настройка времени	Позволяет установить формат, а затем время.	24-часовой формат ÷ 12-часовой формат	24-часовой формат	Нет	
5.	Подсветка в режиме ожидания	Уровень подсветки в режиме ожидания. Добавьте текстовое предупреждение: "поддерживать уровень подсветки ниже 30 процентов, чтобы уменьшить износ дисплея".	30 ÷ 100 (%)	30 (%)	Нет	
6.	Подсветки в активном режиме	Активированный уровень подсветки.	30 ÷ 100 (%)	100 (%)	Нет	
7.	Контраст дисплея	Определяет контрастность ЖК-панели.	0 ÷ 511	**	Нет	
* В случае, если меню на английском языке: Меню/Пользователь/Настройки/Общие настройки/Выбор языка						
** Для каждого дисплея значение различно (предварительно устанавливается производителем платы). Типичное среднее значение составляет 310.						

ПОЛЬЗОВАТЕЛЬСКОЕ МЕНЮ/ДИАГНОСТИКА		
Опция меню		**Описание**
1.	Состояние котла	Откроется новый экран с текущим рабочим состоянием устройства.
2.	Информация о системе	Показывает список информации об установке.
3.	История блокировки	Он показывает последние восемь ошибок. При нажатии кнопки 'OK' на выделенной ошибке откроется новый экран, содержащий подробную информацию о состоянии устройства на момент возникновения ошибки.
4.	Статистика по котлам	Показывает список статистических данных
5.	Выпуск аппаратно-программного обеспечения	Показывает, какая версия прошивки в настоящее время установлена на картах.

В меню Диагностика можно также войти непосредственно через кнопку 'INFO'.

ПОЛЬЗОВАТЕЛЬСКОЕ МЕНЮ/ДИАГНОСТИКА/СОСТОЯНИЕ КОТЛА	
Опция меню	**Описание**
Центральное отопление - Достигнута уставка первичного контура	Отображается при достижении заданного значения и отключении горелки во время работы "Потребность в Центральное отопление".
Потребность в Центральное отопление	Отображается, когда активна функция "Потребность в Центральное отопление".
Потребность в Центральное отопление/DHW	Отображается при активном параметре "Параллельный режим" и одновременно активных параметрах "Потребность в Центральное отопление" и "Потребность в DHW".
Центральное отопление после циркуляции	Отображается в конце "Потребность в Центральное отопление" и во время фазы постциркуляции насоса.
DHW - Достигнута уставка первичного контура	Горелка отключается из-за превышения заданного значения расхода (отображается как для "Потребность в DHW", так и для "Потребность в Центральное отопление").
Сбой горелки DHW	Отображается в случае "Потребность в DHW", когда тот же запрос отложен (этот статус может быть не виден, так как отображается в течение нескольких секунд).
Потребность в DHW	Отображается, когда активна функция "Потребность в DHW".
DHW после циркуляции	Отображается в конце "Потребность в DHW" и во время фазы постциркуляции насоса.
Защита от замерзания	Отображается, когда активен режим защиты от замерзания.
Работа ведомого устройства	Отображается в режиме простого каскада (только на ведомых котлах).
Режим ожидания	Отображается, когда устройство ожидает запроса. Отображается на одном приборе или на Master, если в простом каскаде.
Test demand	Отображается на отдельном приборе или на ведущем приборе в случае простого каскада, когда активирована функция "Чистка дымохода".
Загрузка параметров	Каждый раз параметры загружаются с электронной платы на плату дисплея.
Деаэрация	Отображается, когда функция деаэрации активна или ожидает активации.
Ручное тестирование реле	Отображается, когда активна "Ручное тестирование реле".



75

На дисплее появятся две строки (рис. 75), где верхняя строка представляет текущее состояние котла, а нижняя - временное состояние.

ПОЛЬЗОВАТЕЛЬСКОЕ МЕНЮ/ДИАГНОСТИКА/ИНФОРМАЦИЯ О СИСТЕМЕ		
Опция меню		**Описание**
1.	Ток ионизации пламени*	Значение в мкА.
2.	Фактическая скорость вращения вентилятора	Скорость вращения вентилятора в реальном времени (rpm).
3.	Запрашиваемая скорость вентилятора	Уставка вентилятора (rpm).
4.	Уровень модуляции*	Значение фактической мощности горелки (%).
5.	Уставка котла*	Значение температуры, рассчитанное системой (°C).
6.	Уставка CH	Требуемое значение температуры при отоплении (°C).
7.	Котел бытовой горячей воды	Требуемое значение температуры в фазе ГВС (°C).
8.	Температура подачи в котел	Значение температуры, измеренное датчиком регулирования расхода в системе (°C).
9.	Температура возврата*	Значение температуры, измеренное датчиком контроля возврата системы (°C).
10.	Температура дыма*	Значение температуры, измеренное датчиком дымовых газов (°C).
11.	Порог температуры дыма	Порог вмешательства при превышении значения, обнаруженного дымовым датчиком (Предел высокой температуры дыма) (код ошибки 84).
12.	Наружная температура *	Значение температуры, измеренное внешним датчиком (°C).
13.	Температура хранения DHW*	Значение температуры, измеренное датчиком ГВС (°C).
14.	Температура системы *	Значение температуры, измеренное датчиком расхода на стороне системы (°C).
15.	Температура смесительная зона*	Значение температуры, измеренное датчиком подачи низкой температуры (°C).
16.	Уставка смесительная зона	Требуемое значение температуры для низкотемпературной зоны (°C).
17.	Давление воды*	Значение давления, измеренное датчиком давления (bar).
18.	Скорость насоса	Скорость насоса в реальном времени (%).
19.	Обратная связь от насоса	Состояние насоса (%).
20.	Количество горелок	Количество присутствующих приборов (1 = один котел; >1 = количество приборов, соединенных в простой каскад).
21.	Роль в каскаде	Роль устройства в простом каскаде (Master - если устройство одно или если котел Master простого каскада, Slave - если устройство Slave простого каскада, затем номер, присвоенный при конфигурации каскада).
22.	Количество горелок ВКЛ.	Количество включенных горелок.
23.	Уровень модуляции каскада	Значение эффективной мощности простого каскада (%).
24.	Ввод 0-10V	Значение напряжения на входе 0-10В.
* Эти параметры имеют подменю (графическое), доступное при нажатии кнопки 'OK'. График показывает последние 24 часа, измеренные с интервалом в 12 минут (119 показаний). Для просмотра этих показаний используйте кнопки прокрутки меню (рис. 70).		

ПОЛЬЗОВАТЕЛЬСКОЕ МЕНЮ/ДИАГНОСТИКА/ИСТОРИЯ БЛОКИРОВКИ
Показывает список последних 8 ошибок. При нажатии кнопки OK на выделенной ошибке откроется новый экран, содержащий подробную информацию о состоянии устройства на момент обнаружения ошибки (подробнее об ошибках см. 2.10).

ПОЛЬЗОВАТЕЛЬСКОЕ МЕНЮ/ДИАГНОСТИКА/СТАТИСТИКА ПО КОТЛАМ		
Опция меню		**Описание**
1.	Зажигания Центральное отопление *	Количество зажиганий горелки на "Режим Центральное отопление".
2.	Время работы Центральное отопление	Общее количество часов работы горелки в режиме "Режим Центральное отопление".
3.	Зажигания DHW *	Количество зажиганий горелки на "Режим DHW".
4.	Время работы DHW	Общее количество часов работы горелки в режиме "Режим DHW".
5.	Общее количество часов ВКЛ. питания	Общее количество часов питания котла (не часы розжига горелки).
* Если обнаружена "1", это означает, что количество зажиганий достигло 20, "2" - 40 и так постепенно через каждые 20 зажиганий.		

ПОЛЬЗОВАТЕЛЬСКОЕ МЕНЮ/ДИАГНОСТИКА/ВЫПУСК АППАРАТНО-ПРОГРАММНОГО ОБЕСПЕЧЕНИЯ		
Опция меню		**Описание**
1.	Дисплей	Отображает версию микропрограммы платы дисплея.
2.	Главная панель	Отображает версию микропрограммы электронной платы.

ПОЛЬЗОВАТЕЛЬСКОЕ МЕНЮ/ТЕХОБСЛУЖИВАНИЕ		
Опция меню		**Описание**
1.	Сервисная информация	Отображает номер телефона сервисного центра.
2.	Срок оказания услуг	**non tradotto**

2.10 ТАБЛИЦА КОДОВ ОШИБОК

Устройство сигнализирует о любой неисправности с помощью цифрового кода и описания на многофункциональном дисплее.
На этом экране вы можете:
- Сбросьте текущую ошибку (если ошибка может быть сброшена), нажав кнопку 'OK';
- если нажать клавишу ESC, появится главный экран, и ошибка появится в верхней части дисплея вместо даты и времени; при нажатии 'OK' в этом случае экран отображается снова (с возможностью сброса ошибки);
- используйте кнопку 'MENU', но кнопки 'Standby', 'MODE', 'INFO' использовать нельзя.

В случае простого каскада ошибка отображается на ведущем приборе, даже если она вызвана ведомым прибором, а в истории ошибок каждый прибор записывает свои собственные ошибки.

Код ошибки	Отображенная неисправность	Причина	Состояние устройства / Решение
01	**Отказ зажигания**	Прибор, в случае заявки на отопление помещения или производства ГВС, не включается в установленное время. При первом включении агрегата или после его продолжительного простоя может потребоваться устранение блокировки.	Нажмите кнопку OK (Сброс) (1)
02	**Ложное пламя**	Возникает при зажигании в случае потерь на данном контуре или при неполадках контроля пламени.	Нажмите кнопку OK (Сброс) (1)
03	**Перегрев**	Во время нормального режима работы, если при неисправности появляется внутренний перегрев, прибор блокируется.	Нажмите кнопку OK (Сброс) (1)
05	**Скорость вентилятора**	Имеет место при неправильной скорости вентилятора.	Нажмите кнопку OK (Сброс) (1)
08	**Сбой контура пламени**	На этапе включения, если обнаружена неисправность на электронном контуре контроля пламени, прибор выключается.	Нажмите кнопку OK (Сброс) (1)
09	**Сбой контура газового клапана**	Плата обнаруживает неисправность на контуре газового клапана. Перед заменой платы проверить на отсутствие короткого замыкания на газовом клапане и соответствующем разъёме.	Нажмите кнопку OK (Сброс) (1)
13	**Предел сброса достигнут**	Количество разрешенных сбросов уже выполнено.	Внимание: можно сбросить неисправность 5 раз подряд в течение 15 минут. (1) Отключив напряжение и перезапустив оборудование, вновь предоставляется возможность осуществить 5 попыток.
19	**Отсутствие пламени**	Возникает, когда прибор правильно зажигается, но неожиданное погасание пламени горелки происходит 8 раз за 15 минут.	Нажмите кнопку OK (Сброс) (1)
21	**Сбой основной платы**	На главной печатной плате обнаружена ошибка, и устройство не запускается.	Вероятное повреждение аппаратного обеспечения главной печатной платы. Нажмите кнопку OK (Сброс) (1)
25	**Сбой основной платы**	На главной печатной плате обнаружена ошибка, и устройство не запускается.	Отключите и снова подключите питание к устройству. (2) (1)
(1) Если блокировка или неисправность не устраняется, следует обращаться к уполномоченной организации (например, в Авторизованную Службу Технической Поддержки).			
(2) При возобновлении условий работы, прибор переходит на нормальную работу без необходимости переустановки.			

Код ошибки	Отображенная неисправность	Причина	Состояние устройства / Решение
30	**Датчик питания закорочен**	Плата обнаруживает короткое замыкание на датчике NTC системы регулирования расхода воздуха.	(2) (1)
31	**Датчик питания разомкнут**	Плата обнаруживает разомкнутый контакт на датчике NTC для регулирования расхода воздуха в системе.	(2) (1)
32	**Датчик DHW закорочен**	Плата обнаружила короткое замыкание на датчике NTC на горячем водоснабжении.	(2) (1)
33	**Датчик DHW открыт**	Плата обнаружила разомкнутый контакт на датчике NTC на горячем водоснабжении.	(2) (1)
34	**Низкое напряжение**	Отображается в том случае, если напряжение питания ниже допустимого предела для правильной работы прибора.	(2) (1)
37	**Низкое давление воды**	Давления воды в системе отопления недостаточно для гарантирования правильной работы прибора.	Убедиться с помощью манометра прибора, что давление в системе находится в диапазоне 1÷1,2 бар, при необходимости восстановить рабочее давление. (2) (1)
43	**Датчик возврата закорочен**	Плата обнаружила короткое замыкание на датчике возврата NTC.	(2) (1)
44	**Датчик возврата открыт**	Плата обнаружила разомкнутый контакт на датчике возврата NTC.	(2) (1)
45	**Датчик дыма закорочен**	Плата обнаружила короткое замыкание на датчике дымов NTC.	(2) (1)
46	**Датчик дыма открыт**	Плата обнаружила разомкнутый контакт на датчике дымов NTC.	(2) (1)
47	**Неисправность датчика давления воды**	Возможна неисправность датчика давления или проводки.	(2) (1)
77	**Перегрев смесительной зоны**	Температура, считываемая датчиком подачи низкой температуры, превысила установленный предел.	(2) (1)
78	**Датчик смесительной зоны закорочен**	Плата обнаружила короткое замыкание на датчике NTC смешанной зоны.	(2) (1)
79	**Датчик смесительной зоны открыт**	Плата обнаружила разомкнутый контакт на датчике NTC смешанной зоны.	(2) (1)
80	**Сбой подключения датчика подачи и возврата**	Если инвертировано электрическое подключение между двумя датчиками NTC, плата обнаруживает неполадку (необходимо подождать 3 минуты для проверки ошибки).	Нажмите кнопку OK (Сброс) (1)
(1) Если блокировка или неисправность не устраняется, следует обращаться к уполномоченной организации (например, в Авторизованную Службу Технической Поддержки).			
(2) При возобновлении условий работы, прибор переходит на нормальную работу без необходимости переустановки.			

Код ошибки	Отображенная неисправность	Причина	Состояние устройства / Решение
82	**Защита Delta T**	Котёл обнаруживает неожиданное и непредвиденное повышение ΔT между датчиком подачи и датчиком возврата системы. Это также может быть вызвано одним неисправным датчиком.	Горелка отключается для предотвращения повреждения конденсационного модуля, после восстановления правильной ΔT и по истечении 1 минуты с момента возникновения неисправности прибор возвращается в нормальный режим работы. Убедитесь в наличии циркуляции воды в приборе и в конфигурации циркуляционного насоса согласно требованиям системы, а также в правильной работе датчика подачи и возврата. (2) (1)
84	**Предел высокой температуры дыма**	При неполадке прибора обнаружена слишком высокая температура в контуре выхлопных газов и прибор выключается.	Нажмите кнопку OK (Сброс) (1)
85	**Сбой насоса**	Возможна блокировка крыльчатки, автоматическая процедура освобождения (продолжительность 30 минут), электрическая неисправность.	Выключите прибор не менее чем на 30 секунд и снова включите его. (2) (1)
86	**Неисправность насоса**	Возможна электрическая неисправность, поток воды уже есть, крыльчатка замедлилась.	Выключите прибор не менее чем на 30 секунд и снова включите его. (2) (1)
89	**Неправильная настройка параметров**	Возможная неправильная настройка некоторых параметров в простом каскаде: - параметр "Датчик системы" не настроен - параметр "Датчик системы" не настроен в "Режим DHW", но "Насос DHW" был настроен через "многофункциональные реле". - параметр "Датчик системы" настроен в "Режим DHW", но "Насос DHW" не был настроен через "многофункциональные реле". - неправильно установлен параметр "Котел для DHW".	(2) (1)
90	**OpenTherm 1/2 Соединение с утрачено**	Устройство сигнализирует о потере связи с пультом дистанционного управления OpenTherm, установленным на зоне 1 или зоне 2, или с обоими термостатами (отопление системы не гарантируется).	Проверьте соединения с коммуникационной шиной. Нажмите кнопку OK (Сброс) (неисправность исчезает, и устройство работает в независимом режиме до восстановления связи). (2) (1)

(1) Если блокировка или неисправность не устраняется, следует обращаться к уполномоченной организации (например, в Авторизованную Службу Технической Поддержки).

(2) При возобновлении условий работы, прибор переходит на нормальную работу без необходимости переустановки.

Код ошибки	Отображенная неисправность	Причина	Состояние устройства / Решение
91	**Датчик системы закорочен**	Плата обнаруживает короткое замыкание на датчике NTC потока со стороны системы (не гарантирует эффективной работы системы).	(2) (1)
92	**Датчик системы открыт**	Плата обнаруживает разомкнутый контакт на датчике NTC потока со стороны системы (не является гарантией эффективной работы системы).	(2) (1)
93	**Наружный датчик закорочен**	Плата обнаруживает короткое замыкание на внешнем датчике NTC (применимо, если параметр "Тип запроса Центральное отопление" в "ГИДРАВЛИЧЕСКИЕ ПАРАМЕТРЫ" установлен как "ОТС комнатного термостата" или "Только ОТС").	(2) (1)
94	**Сбой платы дисплея**	Ошибка в версии прошивки 'Display Board'.	(2) (1)
96	**Наружный датчик открыт**	Плата обнаруживает открытый контакт на внешнем датчике NTC (применимо, если параметр "Тип запроса Центральное отопление" в "ГИДРАВЛИЧЕСКИЕ ПАРАМЕТРЫ" установлен как "ОТС комнатного термостата" или "Только ОТС").	(2) (1)
97	**Несоответствие каскадов**	В случае простого каскада электронная плата прибора Мастер обнаруживает меньше котлов Ведомое устройство в цепи, чем последний "Автоопределение".	Проверьте подключения к шине связи простого каскада и повторите процедуру "Автоопределение" в меню "Каскад". (2) (1)
98	**Сбой ведомой шины**	В случае простого каскада электронная плата прибора Ведомое устройство не получает связи от котла Мастер.	Проверьте соединения коммуникационной шины с простым каскадом (повторите процедуру "Автоопределение" в меню "Каскад"). Эта ошибка будет отображаться только на дисплее устройств Ведомое устройство (2) (1)
(1) Если блокировка или неисправность не устраняется, следует обращаться к уполномоченной организации (например, в Авторизованную Службу Технической Поддержки).			
(2) При возобновлении условий работы, прибор переходит на нормальную работу без необходимости переустановки.			

Код ошибки	Отображенная неисправность	Причина	Состояние устройства / Решение
99	**Сбой ведущей шины**	В случае простого каскада электронная плата прибора Мастер не получает связи от одного или нескольких котлов Ведомое устройство (простой каскад будет работать с меньшим количеством приборов). В случае простого каскада роли ведомых устройств были назначены не в правильной последовательности (последовательность должна соответствовать числовому порядку и начинаться с 1).	Проверьте подключения к шине связи простого каскада и повторите процедуру "Автоопределение" в меню "Каскад". Эта ошибка будет отображаться только на дисплее устройства Мастер (2) (1)
100	**Потеря связи с внешним устройством**	Устройство сигнализирует о потере связи с каскадным и зональным контроллером или системой BMS (отопление и ГВС не гарантируется).	Проверьте соединения с коммуникационной шиной. Нажмите кнопку Сброс (неисправность исчезает, и устройство работает в независимом режиме до восстановления связи). (2) (1)
101	**Гидравлическая конфигурация неверна**	Возможна неправильная настройка некоторых параметров: - неправильно установлен параметр "Котел для DHW". - через "многофункциональные реле" был неправильно установлен параметр "3-ходовой клапан Центральное отопление" или параметр "3-ходовой клапан DHW".	(2) (1)
102	**Напоминание о Техобслуживание**	**non tradotto**ТЕХНИК**non tradotto**	**non tradotto**
(1) Если блокировка или неисправность не устраняется, следует обращаться к уполномоченной организации (например, в Авторизованную Службу Технической Поддержки).			
(2) При возобновлении условий работы, прибор переходит на нормальную работу без необходимости переустановки.			

2.11 ВЫКЛЮЧЕНИЕ ПРИБОРА

Выключите прибор, установив его в режим «выключено» (off), отключите главный выключатель снаружи прибора и закройте газовый кран перед прибором.
Не оставляйте без необходимости прибор включенным в сеть, если он не используется в течение длительного времени.

2.12 ВОССТАНОВЛЕНИЕ РАБОЧЕГО ДАВЛЕНИЯ В ОТОПИТЕЛЬНОЙ СИСТЕМЕ

1. Периодически проверять давление воды в системе (стрелка манометра котла должна указывать значение не ниже 0,5 бар).
2. Если давление составляет менее 0,5 бар (когда система холодная), необходимо восстановить давление в системе (в этом случае удалите воздух из воздушного клапана на радиаторе, пока давление не восстановится до 1 бар, или вызовите профессионально квалифицированный персонал).
3. Закройте кран после выполнения операции.



Если давление доходит до величины около 4 бар появляется риск срабатывания предохранительного клапана.

2.13 СЛИВ ВОДЫ ИЗ СИСТЕМЫ ОТОПЛЕНИЯ

1. Открыть кран для слива воды из системы (Параг. 1.68).
2. Откройте все имеющиеся воздухоотводчики.
3. Закройте все ранее открытые воздухоотводчики.



Если в контур установки вводится жидкость, содержащая гликоль, проверить, что она сливается так, как предусмотрено стандартом EN 1717.

2.14 ЗАЩИТА ОТ ЗАМЕРЗАНИЯ

Прибор оборудован функцией защиты от замерзания, которая приводит в действие горелку в том случае, когда температура прибора опускается ниже 9°C (защита до мин. температуры -5°C).
В целях гарантии целостности прибора и системы отопления и ГВС в зонах, где температура опускается ниже нуля, рекомендуем защитить установку отопления добавлением в систему отопления антифриза и установкой на прибор комплекта против замерзания Immergas.
Если в системе имеется водонагреватель и датчик ГВС, горелка включается, когда температура, измеренная датчиком, опускается ниже 6°C, и выключается при температуре выше 15°C.

Чтобы защита от замерзания работала правильно, цилиндр должен быть заполнен водой; в противном случае защиты от замерзания может работать непрерывно.

2.15 ДЛИТЕЛЬНЫЙ ПРОСТОЙ

В случае длительного простоя котла (напр., второй дом), рекомендуется выполнить следующее:
1. закрыть газ;
2. отключить электропитание;
3. полностью опорожните контур отопления (не допускается, если в системе присутствует гликоль) и контур ГВС прибора (если он подключен к водонагревателю). В отопительные системы, из которых приходится часто сливать воду, необходимо заливать воду, после проведения ее обработки с целью ее умягчения, потому что слишком жесткая вода может привести к отложениям водяного камня.

В зависимости от конфигурации гидросистемы и установленных опций, могут быть дополнительные функции защиты от замерзания (внешний датчик, Датчик системы, смешанный датчик).

2.16 ОЧИСТКА ОБЛИЦОВКИ

1. Очистить кожух прибора с помощью влажной ткани и нейтрального моющего средства.

Не применяйте абразивные и порошковые моющие средства.

2.17 ОКОНЧАТЕЛЬНОЕ ОТКЛЮЧЕНИЕ

В случае принятия решения об окончательном отключении прибора, отключение должно быть выполнено квалифицированным персоналом, убедиться при этом, что аппарат отключен от газовой магистрали, водопровода и сети электропитания.

3 ИНСТРУКЦИИ ПО ТЕХОБСЛУЖИВАНИЮ И ПЕРВОНАЧАЛЬНОЙ ПРОВЕРКЕ

3.1 ОБЩИЕ УКАЗАНИЯ ПО ТЕХНИКЕ БЕЗОПАСНОСТИ



Операторы, которые выполняют установку и техобслуживание оборудования, должны носить в обязательном порядке средства индивидуальной защиты (СИЗ), предусмотренные законом, действующим в данной отрасли.
Перечень возможных СИЗ не является полным, так как составляется работодателем.



Перед выполнением техобслуживания проверьте, чтобы:
- **отключить электрическое напряжение прибора;**
- **Был закрыт газовый кран.**
- **Было сброшено давления в системе отопления и контуре ГВС.**

Риск материального ущерба при распылении аэрозоля или другой жидкости во время поиска утечек.

Аэрозоли и жидкости для поиска утечек засоряют контрольное отверстие PR (П. (Илл. 79) газового клапана, непоправимо повредив его.
Во время установки и ремонта не распыляйте аэрозоль или жидкости над газовым клапаном (сторона электрических подключений).

Поставка запчастей

Гарантия на прибор может быть признана не действительной, если для техобслуживания или ремонта котла используются несанкционированные или неподходящие запасные части. Это также поставит под угрозу соответствие продукта, и указанный продукт не сможет более отвечать действующим нормативным требованиям; в связи с вышеуказанным, при необходимости замены компонентов, использовать только оригинальные фирменные запчасти Immergas.

Если для экстренного внепланового техобслуживания прибора необходимо ознакомиться с дополнительной документацией, обратиться в Авторизированный Сервисный Центр.

3.2 ПЕРВОНАЧАЛЬНАЯ ПРОВЕРКА

Для подключения устройства к работе необходимо:

- проверить соответствие используемого газа тому, для которого предусмотрен прибор (тип газа появляется на дисплее при первом подключении электропитания, указано на табличке с данными или на уже включенном дисплее, с последовательностью: MENU - Information - Ok);
- проверить подключение к сети 230В-50Гц, с соблюдением полярности L-N и заземления;
- проверить, что система отопления заполнена водой, проверить что стрелка манометра прибора указывает давление в диапазоне 1÷1,2 бар;
- включить прибор и проверить правильность зажигания;
- проверить правильную настройку оборотов вентилятора;
- проверить наличие CO_2/O_2 в дыме, при максимальном и минимальном расходе;
- значения должны соответствовать указанным в соответствующих таблицах (Пар. 3.3);
- заполните и прикрепите на прибор несмываемую табличку, как описано в 3.2 и внесите те же данные в данную инструкцию по эксплуатации, по адресу 4.4 на факсимиле таблички.
- проверить срабатывание устройства безопасности при отсутствии газа и соответствующее время его включения;
- проверить действие главного переключателя, установленного в верхней части прибора;
- проверить, чтобы не были загорожены воздухозаборные/дымоотводные концевые трубы;
- проверить срабатывание регулировочных устройств;
- опечатать устройство регулирования газового расхода (при изменении настройки);
- проверить производство ГВС;
- проверить герметичность гидравлических контуров;
- проверить вентиляцию и/или проветривание помещения, где предусмотрена установка;
- проверить существующую вытяжку во время регулярной работы агрегата, например при помощи тягомера, расположенного сразу на выходе продуктов сгорания агрегата;
- проверить, что в помещение не происходит переполнение продуктов сгорания, даже во время работы электровентиляторов.

Если хотя бы одна из этих проверок имеет отрицательный результат, систему нельзя вводить в эксплуатацию.

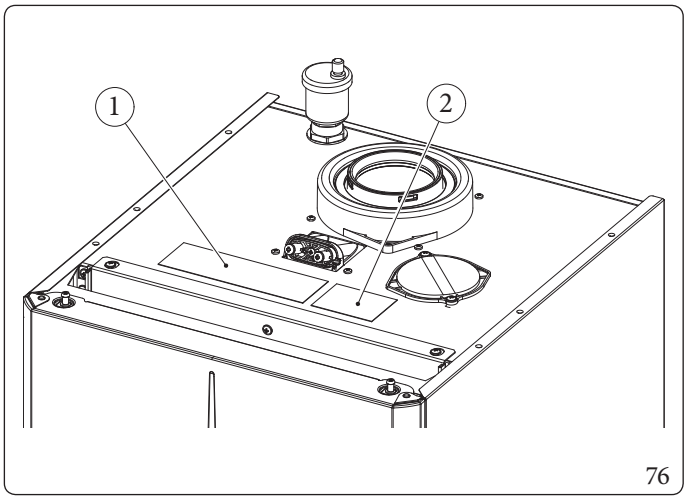

76

Условные обозначения (Илл. 76):

1 - Табличка

2 - Заводская табличка с маркировкой паспортных данных, нанесенных ударным или другим равноценным способом.

3.3 ЕЖЕГОДНЫЙ КОНТРОЛЬ И ТЕХОБСЛУЖИВАНИЕ ОБОРУДОВАНИЯ

С интервалом один раз в год, чтобы гарантировать долговечность, безопасность и эффективность прибора, необходимо выполнить следующие операции по проверке и техобслуживанию.

- Очистите теплообменник со стороны дымовых газов.
- Очистите главную горелку.
- Проверьте правильное расположение, целостность и чистоту электрода розжига и контроля. При наличии устраните следы от окисления.
- При обнаружении отложений в камере сгорания необходимо убрать их и очистить змеевики теплообменника с помощью специальных щеток из нейлона/сорго. Запрещено использовать щетки или щетки из металла или других материалов, так как они могут повредить камеру сгорания. Кроме того, запрещается пользоваться щелочными или кислотными моющими средствами.
- Проверьте целостность изоляционных панелей внутри камеры сгорания. Если они повреждены, замените.
- Визуально проверьте, чтобы не было утечек воды и ржавчины в местах соединений, а также отсутствие конденсата в закрытой камере.
- Проверьте содержимое сифона для слива конденсата.
- Визуально проверить, что сифон достаточно заполнен конденсатом и, при необходимости, заполнить его.
- Проверьте, чтобы в сифоне для слива конденсата не было остатков материала, мешающих проходу конденсата, а также незасоренность и эффективность всего контура слива конденсата.
- Если обнаружено закупоривание (загрязнения, отложения и т.д.) и при этом выходит конденсат из камеры сгорания, необходимо заменить изоляционные панели.
- Проверьте, чтобы уплотнительные прокладки горелки и газового коллектора были целостными и эффективными, в противном случае выполните замену. В любом случае уплотнительные прокладки должны подвергаться замене не реже 1 раза в 2 года независимо от их степени износа.
- Проверьте, чтобы на горелке не было повреждений, вмятин и царапин и она была хорошо закреплена на крышке камеры сгорания. В противном случае необходимо выполнить замену.
- Визуально проверьте, чтобы не засорилось сливное отверстие предохранительного клапана.
- Проверьте, чтобы статическое давление системы (в холодном состоянии и после подпитки через кран заполнения) составляло от 1 до 1,2 бар.
- Визуально проверьте, чтобы предохранительные и управляющие устройства не были закорочены и/или подвергнуты несанкционированным изменениям. В частности, проконтролируйте следующее:
  - датчики подачи и дымовых газов.
  - предохранительный термостат температуры.
- Сохранность и целостность электрооборудования, и в частности:
  - электрические провода должны проходить через специально предназначенные для этого кабельные каналы.
  - отсутствие почерневших или прогоревших участков.
- Проверьте правильность включения и функционирования агрегата.
- Проверить CO_2/O_2, используя функцию трубочиста на контрольных мощностях, пользуясь параметрами, введёнными ниже в таблицах. Если обнаруживаются значения выходящие за указанный диапазон, проверить целостность электродов розжига / обнаружения и при необходимости, заменить вместе с уплотнителем. Теперь необходимо подключить функцию "полное тарирование".
- Проверять правильность тарирования горелки в режиме отопления.
- Проверьте правильность функционирования управляющих и регулирующих устройств агрегата, и, в частности:
  - срабатывание рубильника - переключателя, установленного на приборе.
  - срабатывание датчиков регулировки в отопительной системе.
- Проверьте герметичность газовой системы агрегата и всей системы.
- Проверьте срабатывание устройства контроля пламени и тока ионизации при отсутствии газа. Соответствующее время срабатывания должно быть менее 10 секунд.

Victrix Pro V2 35 EU

Тип газа	CO_2 при Q. Номинальная мощность	CO_2 при Q. Мин. мощность
G20	9,6 (9,5 ÷ 9,9)	9,1 (8,8 ÷ 9,2)
G31	10,6 (10,4 ÷ 11,0)	10,5 (10,2 ÷ 10,7)

Тип газа	O_2 при Номинальной Q.	O_2 при Минимальной Q.
G20	3,7 (3,9 ÷ 3,2)	4,6 (5,1 ÷ 4,4)

Victrix Pro V2 55 EU

Тип газа	CO_2 при Q. Номинальная мощность	CO_2 при Q. Мин. мощность
G20	9,2 (9,1 ÷ 9,6)	8,7 (8,6 ÷ 9,1)
G31	10,3 (10,2 ÷ 10,6)	9,6 (9,3 ÷ 9,7)

Тип газа	O_2 при Номинальной Q.	O_2 при Минимальной Q.
G20	4,4 (4,6 ÷ 3,7)	5,3 (5,5 ÷ 4,6)

Victrix Pro V2 60 EU

Тип газа	CO_2 при Q. Номинальная мощность	CO_2 при Q. Мин. мощность
G20	9,3 (9,1 ÷ 9,6)	9,0 (8,6 ÷ 9,2)
G31	10,4 (10,2 ÷ 10,7)	10,0 (9,6 ÷ 10,1)

Тип газа	O_2 при Номинальной Q.	O_2 при Минимальной Q.
G20	4,4 (4,6 ÷ 3,7)	4,8 (5,3 ÷ 4,4)

В дополнение к ежегодному техобслуживанию необходимо проверить энергетическую эффективность системы отопления. Периодичность и способ проведения устанавливаются действующими техническими стандартами.

Если предусмотрена установка готовая к работе с водородом процентной доли H_2 до 20% (по отношению к сетевому газу), все операции по тарированию газового клапана должны учитывать значения O_2, приведенные в таблице выше.

При установке на Q. номин., если не достигаются значения O_2 при полностью открытом регуляторе расхода газа, дополнительные настройки не требуются.

В случае ежегодной проверки устройства, максимальное содержание CO должно быть менее 700 ppm (0% O_2). Если значение CO выше, устройство требует обслуживания/ремонта.

Victrix Pro V2 68 EU

Тип газа	CO_2 при Q. Номинальная мощность	CO_2 при Q. Мин. мощность
G20	9,3 (9,1 ÷ 9,6)	9,0 (8,6 ÷ 9,2)
G31	10,4 (10,2 ÷ 10,7)	10,0 (9,6 ÷ 10,1)

Тип газа	O_2 при Номинальной Q.	O_2 при Минимальной Q.
G20	4,2 (4,6 ÷ 3,7)	4,8 (5,5 ÷ 4,4)

Victrix Pro V2 80 EU

Тип газа	CO_2 при Q. Номинальная мощность	CO_2 при Q. Мин. мощность
G20	9,2 (9,1 ÷ 9,6)	9,0 (8,7 ÷ 9,2)
G31	10,4 (10,2 ÷ 10,7)	10,0 (9,6 ÷ 10,1)

Тип газа	O_2 при Номинальной Q.	O_2 при Минимальной Q.
G20	4,4 (4,6 ÷ 3,7)	4,8 (5,3 ÷ 4,4)

В дополнение к ежегодному техобслуживанию необходимо проверить энергетическую эффективность системы отопления. Периодичность и способ проведения устанавливаются действующими техническими стандартами.

Если предусмотрена установка готовая к работе с водородом процентной доли H_2 до 20% (по отношению к сетевому газу), все операции по тарированию газового клапана должны учитывать значения O_2, приведенные в таблице выше.

При установке на Q. номин., если не достигаются значения O_2 при полностью открытом регуляторе расхода газа, дополнительные настройки не требуются.

В случае ежегодной проверки устройства, максимальное содержание CO должно быть менее 700 ppm (0% O_2). Если значение CO выше, устройство требует обслуживания/ремонта.

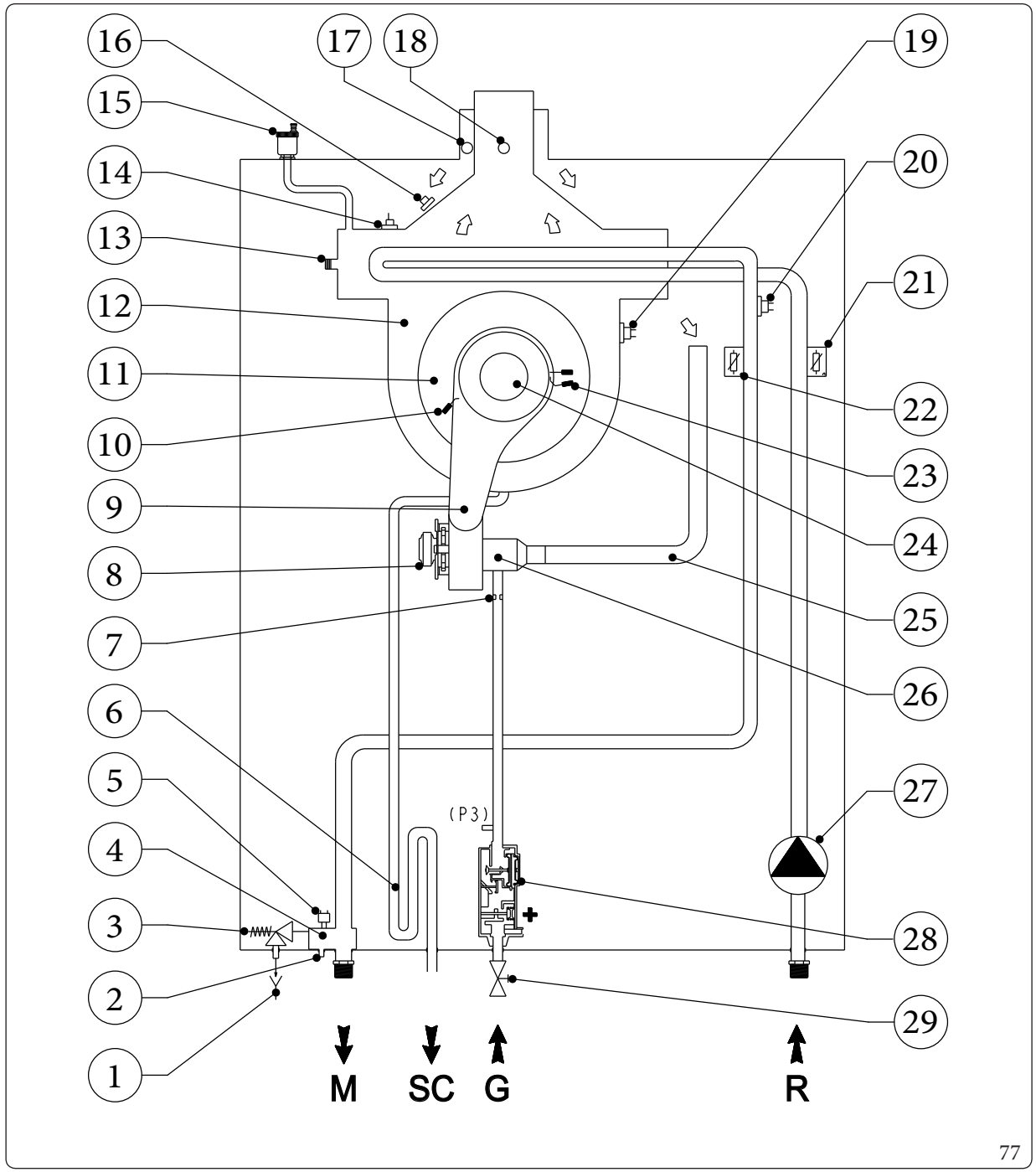

77

Условные обозначения (Илл. 77):

- *1 - Сливная воронка*
- *2 - Кран для опорожнения устройства*
- *3 - ·Предохранительный клапан 4 бар*
- *4 - Коллектор подачи*
- *5 - Преобразователь давления*
- *6 - Сифон сбора конденсата*
- *7 - Газовое сопло*
- *8 - Вентилятор воздуха*
- *9 - Крышка коллектора*
- *10 - Электрод розжига*
- *11 - Кожух конденсационный модуль*
- *12 - Конденсационный модуль*
- *13 - Модуль конденсации ручной клапан выпуска воздуха*
- *14 - Датчик дымов*
- *15 - Клапан для стравливания воздуха на модуле конденсации*
- *16 - Плавкий предохранитель*
- *17 - Отверстие для анализатора воздуха*
- *18 - Отверстие анализатора дыма*
- *19 - Предохранительный термостат теплообменника (ручного восстановления)*
- *20 - Предохранительный термостат перегрева*
- *21 - Датчик настройки возврата установки*
- *22 - Датчик настройки подачи установки*
- *23 - Свеча-детектор пламени*
- *24 - Горелка*
- *25 - Воздухозаборная труба*
- *26 - Вентури*
- *27 - Циркуляционный насос*
- *28 - Газовый клапан*
- *29 - Газовый кран*

Внимание: проверить наличие и чистоту фильтра на входе воды, гарантирующий эффективность прибора.

- *M - Подача системы отопления*
- *SC - Слив конденсата*
- *G - Подача газа*
- *R - Возврат в систему отопления*

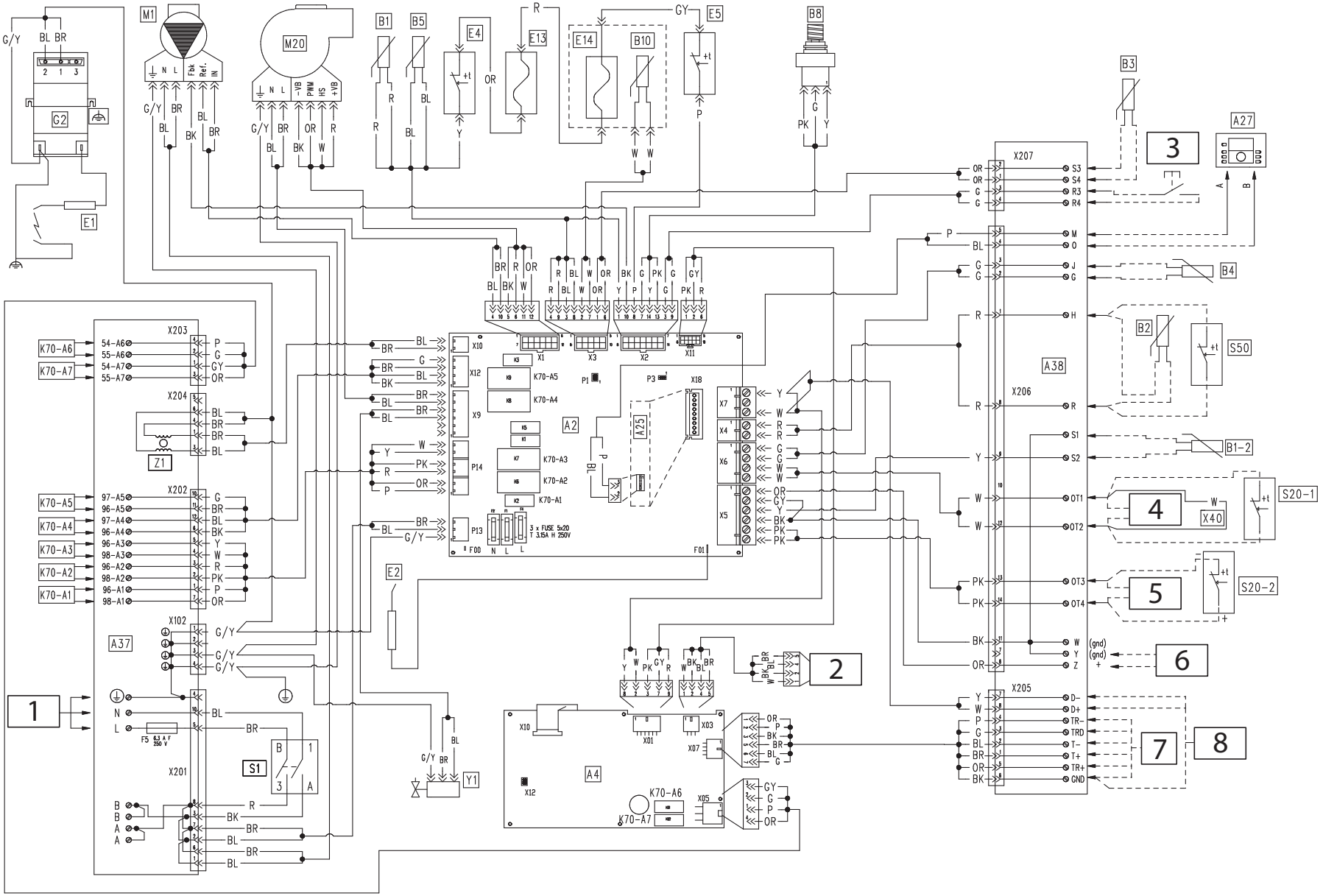
M1
M20
B1
B5
E4
E13
E14
B10
E5
B8
B3
A27
X207
S3
S4
R3
R4
G2
E1
X203
X204
Z1
X202
X102
A37
F5 6,3 A F 250 V
S1
X201
X10
X12
X9
X1
X3
X2
X11
K70-A5
K70-A4
K70-A3
K70-A2
K70-A1
A2
A25
P14
P13
3 x FUSE 5x20 T 3,15A H 250V
F00
F01
X18
X7
X4
X6
X5
E2
Y1
A4
X01
X03
X07
X05
K70-A6
K70-A7
B3
B4
B2
S50
A38
X206
B1-2
S20-1
X40
S20-2
X205
D-
D+
TR-
TRD
T-
T+
TR+
GND
(gnd)
1
2
3
4
5
6
7
8

Условныеобозначения(Илл.78):

- *A2 - Электрическаяплата*
- *A4 - Видеоплата*
- *A25 - CLIP-IN(опция)*
- *A27 - Каскадныйизональныйрегулятор*
- *A37 - Платаподключений(нагрузки)*
- *A38 - Платаподключения(сигналы)*
- *B1 - Датчикподачи*
- *B1-2 - Датчик подачи со стороны системы (опция)*
- *B2 - ДатчикГВС(факультативно)*
- *B3 - Датчикподачи(низкаятемпература) (опция)*
- *B4 - Внешнийдатчик(опция)*
- *B5 - Датчикнаобратноймагистрали*
- *B8 - Измерительдавлениявсистеме*
- *B10 - Датчикдымов*
- *E1 - Свечазажигания*
- *E2 - Электродионизации*
- *E4 - Предохранительныйтермостат*
- *E5 - Предохранительный термостат теплообменника (термостат с ручным сбросом)*
- *E13 - Тепловойплавкийпредохранительтеплообменника*
- *E14 - Тепловой плавкий предохранитель дыма*
- *F5 - Линейныйпредохранитель*
- *F1 - Линейныйпредохранитель*
- *F2 - Предохранительнейтрали*
- *F4 - Линейныйпредохранитель*
- *G2 - Зажигатель*
- *K1 - Релегазовогоклапана(Линия)*
- *K5 - Релегазовогоклапана(нейтраль)*
- *K3 - Релезажигания*
- *K70 - Многофункциональноереле*
- *M1 - Циркуляционныйнасоскотла*
- *M20 - Вентилятор*
- *P1 - ОбновлениеПО(iXTool)*
- *P3 - Контакт (1 и 2) Перемычка связи (не снимать)*
- *S1 - Главныйвыключатель*
- *S20-1 - Термостатпомещения(опция)(Зона1)*
- *S20-2 - Термостат помещения (опция) (Зона 2)*
- *S50 - Контакт/термостатГВС*
- *X12 - Обновление ПО (iXTool)*
- *X40 - Перемычка комнатного термостата*
- *Y1 - Газовый клапан*
- *Z1 - Помехопадавляющий фильтр*

Условные обозначения (Илл. 78):

- *1 - Питание 230 В пер.т. 50 Гц*
- *2 - Тестирование/iXTool (Bus microm)*
- *3 - Внешнее реле (опция)*
- *4 - Bus openTherm 1*
- *5 - Bus openTherm 2*
- *6 - Аналоговый вход 0-10 В*
- *7 - Modbus (ведомый)*
- *8 - Modbus (ведущий)*

Условное обозначение кодов цветов (илл. 78):

- *BK - Чёрный*
- *BL - Синий*
- *BR - Коричневый*
- *CY - Циан*
- *G - Зелёный*
- *GY - Серый*
- *G/Y - Желтый/Зеленый*
- *W/BK - Белый/Черный*
- *OR - Оранжевый*
- *P - Фиолетовый*
- *PK - Розовый*
- *R - Красный*
- *W - Белый*
- *Y - Желтый*

Максимальные нагрузки на реле плат A2 и A4				
Многофункциональное реле	Напряжение	Сила тока	cosφ	В заводских настройках реле K70 не выполняют никаких функций. Вставьте дополнительное внешнее реле для управления каждой нагрузкой.
K70-A2/K70-A3 K70-A4/K70-A5 K70-A1	230 В пер.т	< 0,1 A	≥ 0,6	
K70-A6/K70-A7	Сухой контакт (230 В MAX)	< 0,1 A	≥ 0,6	

В случае подключения снимите перемычку X40:
- Каскадный и зональный регулятор
- 0-10B
- BMS
- BUS OT
- Некоторые виды потребности в отоплении

Для низкотемпературных зон установите предохранительный термостат последовательно с циркуляционным насосом соответствующей зоны. OpenTherm:
Убедитесь, что термостат OpenTherm совместим с прибором.
Аналоговый вход 0-10 В:
Если вход 0-10В включен через соответствующий параметр и если этот вход может стать плавающим, установите резистор от 2,2 до 50 кОм (рекомендуется 4,7 кОм) на клеммы Y и Z.

ЭЛЕКТРИЧЕСКИЕ ПОДКЛЮЧЕНИЯ (СИГНАЛЫ)				
Комплектность	**Сечение кабеля (мм²)**		**Диаметр кабеля (мм)**	**Максимальная длина (м)**
	Мин.	**Макс.**		
* B1-2 * B2 * B3 * S50 * 0-10V	0,5	1,5	5 - 7	25 (2x25)
* B4 * S20-1 * S20-2 * OpenTherm	0,5	1,5	5 - 7	50 (2x50)
* Внешний сброс	0,5	1,5	5 - 7	10 (2x10)
* A27	J-Y(ST)Y 2x0.6			50 (2x50)

3.6 ВОЗМОЖНЫЕ НЕИСПРАВНОСТИ И ИХ ПРИЧИНЫ

Неисправность	Возможные причины	Способ устранения
Запах газа	Утечки на газовой магистрали.	Необходимо проверить герметичность газового контура.
Частые блокировки при розжиге	Отсутствие газа.	Проверить наличие давления в сети и что открыт газовый вентиль. Неправильно отрегулирован газовый клапан, проверить правильность тарирования газового клапана.
Неправильный процесс горения или шум	Горелка засорена, неправильные параметры горения, неправильно установленные концевые трубы воздухозабора/дымоудаления.	Произвести очистку вышеуказанных компонентов и проверить правильную установку вывода, проверить правильность тарирования газового клапана (тарирование отклонения (Off-Set)) и правильно процентное соотношение углекислого газа в дыме.
Частые срабатывания защитного термостата перегрева, датчика подачи или возврата	Отсутствие воды в котле, недостаточная циркуляция воды в системе или блокированный циркуляционный насос.	Проверить с помощью манометра, что давление в системе находится в установленном диапазоне. Проверить, что не закрыты все воздухоотводчики на радиаторах и работоспособность циркуляционного насоса. Проверить целостность термоплавкого предохранителя, в случае срабатывания которого необходимо проверить целостность модуля и дымового контура. Проверить, что предохранительный термостат теплообменника не сработал; если сработал, проверить целостность модуля, панели из керамического волокна, заменить уплотнительную прокладку крышки коллектора и сбросить термостат, нажав на кнопку на нем.
Засоренный сифон	Скопление грязи или продуктов сгорания внутри сифона.	Проверьте отсутствие загрязнений, которые мешают проходу конденсата.
Засоренный теплообменник	Засоренный сифон.	Проверьте отсутствие загрязнений, которые мешают проходу конденсата.
Аномальный шум в системе	Наличие воздуха в системе.	Проверить, что открыта заглушка клапана для стравливания воздуха (параг. 1.68). Проверить, что заполнение и стравливание системы выполнено согласно предписаниям.
Аномальный шум в конденсационном модуле	Наличие воздуха внутри модуля.	Использовать ручной клапан стравливания воздуха (параг. 1.68) для удаления воздуха в конденсационном модуле. По окончании операции, закрыть ручной клапан стравливания воздуха.
Отсутствие производства ГВС	Неисправность дополнительного датчика NTC ГВС.	Если во время настоящей неполадки отключается электропитание или котёл выключается и перезапускается, позднее невозможно будет обнаружить эту неполадку, но ее можно будет увидеть в предыстории неполадок и ошибок.

non tradotto

3.7 **NON TRADOTTO**

Нажатием на кнопку "Меню" можно перейти к списку изменяемых значений, что позволяет индивидуализировать использование системы.
Ниже приводится список доступных меню:

МЕНЮ		
Опция меню		**Описание**
1.	ПОЛЬЗОВАТЕЛЬ	Позволяет выбрать меню пользователя
2.	ТЕХНИК	Позволяет выбрать техническое меню (доступ разрешен только после ввода пароля только для обслуживания)

Для входа в техническое меню введите пароль '123' с помощью кнопок '+' и '-', нажимая 'OK' при каждой введенной цифре.

Техническое Меню

МЕНЮ ТЕХНИКА	
1.	ГИДРАВЛИЧЕСКИЕ ПАРАМЕТРЫ
2.	НАСТРОЙКИ Центральное отопление
3.	НАСТРОЙКИ DHW
4.	СИСТЕМНЫЕ НАСТРОЙКИ
5.	ДИАГНОСТИКА
6.	РУЧНОЕ ТЕСТИРОВАНИЕ
7.	ДЕАЭРАЦИЯ
8.	КАСКАД
9.	ВОССТАНОВИТЬ НАСТРОЕК

МЕНЮ ТЕХНИКА/ГИДРАВЛИЧЕСКИЕ ПАРАМЕТРЫ	
1.	Настройки реле
2.	Датчик системы
3.	Смесительная зона
4.	Тип запроса Центральное отопление
5.	Тип запроса DHW
6.	Параллельный режим
7.	3-ходовых клапанов

Колонка "Восстановить настроек" в следующих таблицах представляет собой параметры, которые могут быть сброшены на значения по умолчанию или другое значение (указанное в самой колонке) с помощью специальной записи в меню "Восстановить настроек".
Для простого каскада, пожалуйста, обратитесь к буклету по каскадированию.

МЕНЮ ТЕХНИКА/ГИДРАВЛИЧЕСКИЕ ПАРАМЕТРЫ/НАСТРОЙКИ РЕЛЕ

Опция меню		Описание	Диапазон	По умолчанию	Восстановить настроек	Значение персонализированное
1.	K70-A1	Каждое реле имеет специальный параметр, определяющий его работу. N.B.: Первые пять реле находятся на плате электроники, а два других - на плате дисплея.	Реле не используется Насос подкачки Насос зоны 1 Насос зоны 2 Системный насос Насос DHW Системный сбой 3-ходовой клапан Центральное отопление 3-ходовой клапан DHW Горелка вкл. Смешанный клапан: открывается Смешанный клапан: закрывается	Реле не используется	Да	
2.	K70-A2				Да	
3.	K70-A3				Да	
4.	K70-A4				Да	
5.	K70-A5				Да	
6.	K70-A6		Реле не используется Насос зоны 1 Насос зоны 2 Системный насос Насос DHW Системный сбой Горелка вкл. Смешанный клапан: открывается Смешанный клапан: закрывается		Да	
7.	K70-A7				Да	
8.	Конфигурация насоса системы*	Этот параметр особенно показателен в конфигурации зоны 1 + зоны 2 (см. схему в параг. 1.23), где имеется только один циркуляционный насос, обслуживающий две зоны с двумя отдельными термостатами.	не используется зоны 1 зоны 2 Горячая вода бытового назначения зоны 1 + зоны 2 зоны 1 + DHW зоны 2 + DHW все используется	не используется	Да	

*После выбора параметра системного насоса на реле необходимо также установить параметр конфигурации системного насоса, который определяет работу "Насос зоны 1" и/или "Насос зоны 2" и/или "Горячая вода бытового назначения".

МЕНЮ ТЕХНИКА/ГИДРАВЛИЧЕСКИЕ ПАРАМЕТРЫ/ДАТЧИК СИСТЕМЫ

Опция меню	Описание	Диапазон	По умолчанию	Восстановить настроек	Значение персонализированное
Не используется	Конфигурация датчика завода (системы) определяет, как используется датчик	Не используется Режим Центральное отопление Режим DHW Режим Центральное отопление + DHW	Не используется	Да	
Режим Центральное отопление					
Режим DHW *					
Режим Центральное отопление + DHW					

* Используйте только для одного устройства. В случае простого каскада обязательно должен быть выбран параметр Режим Центральное отопление + DHW", иначе отображается ошибка 89.

МЕНЮ ТЕХНИКА/ГИДРАВЛИЧЕСКИЕ ПАРАМЕТРЫ/СМЕСИТЕЛЬНАЯ ЗОНА						
Опция меню		**Описание**	**Диапазон**	**По умолчанию**	**Восстановить настроек**	**Значение персонализированное**
1.	Выбор смесительной зоны*	Выбор зоны смешанного отопления (смесительный клапан, датчик). Только одна зона отопления может быть оснащена смесительным клапаном.	1 ÷ 2	2	Да	
2.	Время перемещения клапана	Время работы смесительного клапана. Введите правильное значение для используемого смесительного клапана.	1 ÷ 240 (s)	150 (s)	Да	
3.	Защита от высоких температур	Ограничение максимально допустимой уставки регулирования для смешанной зоны (Значение параметра - 3°C. Значение параметра, увеличенное на 3°C, определяет порог перегрева смешанной зоны (см. Ошибка 77).	20 ÷ 80 (°C)	45 (°C)	Да	
4.	Гистерезис	Если разница температур между уставкой отопления смешанной зоны и температурой, измеренной датчиком подачи низкой температуры, меньше значения гистерезиса, смесительный клапан не срабатывает. Если гистерезис больше, то смесительный клапан приводится в действие в соответствии с алгоритмом управления.	1 ÷ 10 (°C)	1 (°C)	Да	
5.	Время цикла	Время цикла управления алгоритмом управления смесительным клапаном. При больших значениях реакция алгоритма управления становится медленнее (смесительный клапан срабатывает реже) и наоборот, смесительный клапан срабатывает чаще.	1 ÷ 60 (s)	15 (s)	Да	
6.	Фактор K	Коэффициент усиления для управления смесительным клапаном: время, в течение которого срабатывает смесительный клапан, определяется значением разницы между уставкой отопления смешанной зоны и температурой, измеренной датчиком подачи низкой температуры, умноженной на "Фактор K".	1 ÷ 30	1	Да	
*1 = смесительный клапан, используемый в зоне 1 / 2 = смесительный клапан, используемый в зоне 2						

МЕНЮ ТЕХНИКА/ГИДРАВЛИЧЕСКИЕ ПАРАМЕТРЫ/ТИП ЗАПРОСА ЦЕНТРАЛЬНОЕ ОТОПЛЕНИЕ					
Опция меню	**Описание**	**Диапазон**	**По умолчанию**	**Восстановить настроек**	**Значение персонализированное**
ОТС комнатного термостата	Они позволяют выбрать различные требования к отоплению в зависимости от типа установки: См. схемы в параграфах 1.16, 1.26.	ОТС комнатного термостата Уставка комнатного термостата Только ОТС Уставка постоянного значения 0-10 В Управление питанием 0-10 В Контроль температуры.	Уставка комнатного термостата	Да	
Уставка комнатного термостата					
Только ОТС					
Уставка постоянного значения					
0-10 В Управление питанием					
0-10 В Контроль температуры					

МЕНЮ ТЕХНИКА/ГИДРАВЛИЧЕСКИЕ ПАРАМЕТРЫ/ТИП ЗАПРОСА DHW					
Опция меню	**Описание**	**Диапазон**	**По умолчанию**	**Восстановить настроек**	**Значение персонализированное**
Термостат	Позволяет выбрать тип запроса дляГорячая вода бытового назначения.	Термостат ÷ Датчик	Термостат	Да	
Датчик					

МЕНЮ ТЕХНИКА/ГИДРАВЛИЧЕСКИЕ ПАРАМЕТРЫ/ПАРАЛЛЕЛЬНЫЙ РЕЖИМ					
Опция меню	**Описание**	**Диапазон**	**По умолчанию**	**Восстановить настроек**	**Значение персонализированное**
Отключено	Параллельный режим позволяет одновременно удовлетворять запросы "Потребность в Центральное отопление" и "Потребность в DHW". Этот режим требует соответствующей гидравлической конфигурации.	Отключено ÷ Включено	Отключено	Да	
Включено					

МЕНЮ ТЕХНИКА/ГИДРАВЛИЧЕСКИЕ ПАРАМЕТРЫ/3-ХОДОВЫХ КЛАПАНОВ						
Опция меню		**Описание**	**Диапазон**	**По умолчанию**	**Восстановить настроек**	**Значение персонализированное**
1.	Выбор 3-ходового клапана	Выбор 3-ходового клапана: Моторизованный (Моторизованный отводной клапан) Возвратная пружина (Перепускной клапан с пружинным возвратом) **non tradotto**1**non tradotto**16**non tradotto**1**non tradotto**26**non tradotto**	Моторизованный ÷ Возвратная пружина	Моторизованный	Да	
2.	Время в пути	Определяет время, в течение которого "электрический" клапан находится под напряжением для переключения положения с контура ГВС на контур отопления и наоборот.	1 ÷ 255 (s)	12 (s)	Да	
3.	Положение по умолчанию	Выбирает положение клапана в состоянии покоя: Центральное отопление Горячая вода бытового назначения	Центральное отопление ÷ Горячая вода бытового назначения	Центральное отопление	Да	

МЕНЮ ТЕХНИКА/НАСТРОЙКИ ЦЕНТРАЛЬНОЕ ОТОПЛЕНИЕ	
1.	Комплект питания
2.	Температуры
3.	Перегрев
4.	Наружная температура
5.	Время настройки

МЕНЮ ТЕХНИКА/НАСТРОЙКИ ЦЕНТРАЛЬНОЕ ОТОПЛЕНИЕ/КОМПЛЕКТ ПИТАНИЯ						
Опция меню		**Описание**	**Диапазон**	**По умолчанию**	**Восстановить настроек**	**Пользовательское значение**
1.	Максимальная мощность	Устанавливает процентное содержание котла "Максимальная мощность" в режиме отопления.	Минимальная мощность ÷ 100 (%)	100 (%)	Да	
2.	Минимальная мощность	Устанавливает процентное содержание котла "Минимальная мощность" в режиме отопления.	0 ÷ Максимальная мощность (%)	0 (%)	Да	

МЕНЮ ТЕХНИКА/НАСТРОЙКИ ЦЕНТРАЛЬНОЕ ОТОПЛЕНИЕ/ТЕМПЕРАТУРЫ						
	Опция меню	**Описание**	**Диапазон**	**По умолчанию**	**Восстановить настроек**	**Пользовательское значение**
1.	Максимальная уставка Центральное отопление Зона 1	Установите "Максимальная уставка Центральное отопление Зона 1.	15 ÷ 90 (°C)	85 (°C)	Да	
2.	Минимальная уставка Центральное отопление Зона 1	Установите "Минимальная уставка Центральное отопление Зона 1".	-15 ÷ Максимальная уставка Центральное отопление Зона 1 (°C)	20 (°C)	Да	
3.	Уставка Центральное отопление Зона 1	Установите "Уставка Центральное отопление Зона 1" (также может быть установлено пользователем). Обратите внимание, что этот параметр может изменить параметр "Уставка Центральное отопление Зона 1 для праздничного периода".	Минимальная уставка Центральное отопление Зона 1 ÷ Максимальная уставка Центральное отопление Зона 1 (°C)	85 (°C)	Да	
4.	Максимальная уставка Центральное отопление Зона 2	Установите "Максимальная уставка Центральное отопление Зона 2".	15 ÷ 90 (°C)	40 (°C)	Да	
5.	Минимальная уставка Центральное отопление Зона 2	Установите "Минимальная уставка Центральное отопление Зона 2".	-15 ÷ Максимальная уставка Центральное отопление Зона 1 (°C)	20 (°C)	Да	
6.	Уставка Центральное отопление Зона 2	Установите "Уставка Центральное отопление Зона 2" (также может быть установлено пользователем). Обратите внимание, что этот параметр может изменить параметр "Уставка Центральное отопление Зона 2 для праздничного периода".	Минимальная уставка Центральное отопление Зона 1 ÷ Максимальная уставка Центральное отопление Зона 1 (°C)	35 (°C)	Да	
7.	Гистерезис уставки Центральное отопление	Устанавливает гистерезис уставки отопления (единый для обеих зон).	2 ÷ 10 (°C)	5 (°C)	Да	

МЕНЮ ТЕХНИКА/НАСТРОЙКИ ЦЕНТРАЛЬНОЕ ОТОПЛЕНИЕ/ТЕМПЕРАТУРЫ						
Опция меню		**Описание**	**Диапазон**	**По умолчанию**	**Восстановить настроек**	**Пользовательское значение**
8.	Снижение уставки ECO Центральное отопление Зона 1	Устанавливает температуру, которая будет вычитаться из фактической уставки отопления зоны 1 при активации режима "ECO". Если параметр "Тип запроса Центральное отопление Время клапана" установлен на "Только ОТС", он определяет уровень снижения уставки регулирования для зоны отопления 1, если комнатный термостат закрыт (также может быть установлен пользователем).	0 ÷ 50 (°C)	30 (°C)	Да	
9.	Снижение уставки ECO Центральное отопление Зона 2	Устанавливает температуру, которая будет вычитаться из фактической уставки отопления зоны 2 при активации режима "ECO". Если параметр "Тип запроса Центральное отопление Время клапана" установлен на "Только ОТС", он определяет уровень снижения уставки регулирования для зоны отопления 2, если комнатный термостат закрыт (также может быть установлен пользователем).	0 ÷ 50 (°C)	5 (°C)	Да	
10.	Гистерезис отключения ECO Центральное отопление Зона 1*	Если установлено значение, отличное от 0, и если активен режим "ECO", то запрос на отопление блокируется, когда расчетная уставка ниже температуры, установленной на параметре уставки зоны 1. Запрос разблокируется, если рассчитанная уставка больше температуры, заданной суммой параметров уставки зоны 1 + Гистерезис отключения ECO Центральное отопление Зона 1. Этот параметр также оказывает влияние, если функция активирована с помощью кнопки 'ECO'.	0 ÷ 20 (°C)	0 (°C)	Да	

* Осторожно при использовании этих параметров в сочетании с параметрами "Снижение уставки ECO Центральное отопление Зона 1", "Снижение уставки ECO Центральное отопление Зона 2" этого меню и "Смещение зоны 1", "Смещение зоны 2" меню "Наружная температура", так как это может непреднамеренно заблокировать запрос на отопление.

МЕНЮ ТЕХНИКА/НАСТРОЙКИ ЦЕНТРАЛЬНОЕ ОТОПЛЕНИЕ/ТЕМПЕРАТУРЫ						
Опция меню		**Описание**	**Диапазон**	**По умолчанию**	**Восстановить настроек**	**Пользовательское значение**
11.	Гистерезис отключения ECO Центральное отопление Зона 2*	Если установлено значение, отличное от 0, и если активен режим "ECO", то запрос на отопление блокируется, когда расчетная уставка ниже температуры, установленной на параметре уставки зоны 2. Запрос разблокируется, если рассчитанная уставка больше температуры, заданной суммой параметров уставки зоны 2 + Гистерезис отключения ECO Центральное отопление Зона 2. Этот параметр также оказывает влияние, если функция активирована с помощью кнопки 'ECO'.	0 ÷ 20 (°C)	0 (°C)	Да	
12.	Постоянное снижение уставки Центральное отопление Зона 1	Определяет уровень снижения уставки регулирования для зоны отопления 1, когда контакт комнатного термостата разомкнут. Применяется только в том случае, если параметр типа потребности в отоплении установлен как постоянная уставка (также может быть установлен пользователем).	0 ÷ 80 (°C)	0 (°C)	Да	
13.	Постоянное снижение уставки Центральное отопление Зона 2	Определяет уровень снижения уставки регулирования для зоны отопления 2, когда контакт комнатного термостата разомкнут. Применяется только в том случае, если параметр типа потребности в отоплении установлен как постоянная уставка (также может быть установлен пользователем).	0 ÷ 80 (°C)	0 (°C)	Да	

* Осторожно при использовании этих параметров в сочетании с параметрами "Снижение уставки ECO Центральное отопление Зона 1", "Снижение уставки ECO Центральное отопление Зона 2" этого меню и "Смещение зоны 1", "Смещение зоны 2" меню "Наружная температура", так как это может непреднамеренно заблокировать запрос на отопление.

МЕНЮ ТЕХНИКА/НАСТРОЙКИ ЦЕНТРАЛЬНОЕ ОТОПЛЕНИЕ/ПЕРЕГРЕВ						
Опция меню		**Описание**	**Диапазон**	**По умолчанию**	**Восстановить настроек**	**Пользовательское значение**
1.	Таймер перегрева*	При каждом включении горелки и в течение времени, установленного параметром "Таймер перегрева", горелка выключается при значении температуры, увеличенном параметром "Добавление гистерезиса перегрева".	0 ÷ 10 (min)	2 (min)	Да	
2.	Добавление гистерезиса перегрева*		0 ÷ 30 (°C)	5 (°C)	Да	
* 0 = OFF						

МЕНЮ ТЕХНИКА/НАСТРОЙКИ ЦЕНТРАЛЬНОЕ ОТОПЛЕНИЕ/НАРУЖНАЯ ТЕМПЕРАТУРА						
Опция меню		**Описание**	**Диапазон**	**По умолчанию**	**Восстановить настроек**	**Пользовательское значение**
1.	Наружная температура для макс. Центральное отопление	Определяет температуру наружного воздуха, при которой ОТС будет устанавливать максимальную уставку отопления.	-34 ÷ (-10) (°C)	-10 (°C)	Да	
2.	Наружная температура для мин. Центральное отопление	Определяет температуру наружного воздуха, при которой ОТС будет устанавливать минимальную уставку отопления.	15 ÷ 25 (°C)	18 (°C)	Да	
3.	Контроль наружной температуры для выкл. Центральное отопление	Определяет температуру наружного воздуха, при которой ОТС отключит отопление (даже если запрос комнатного термостата активен).	7 ÷ 25 (°C)	OFF (°C)	Да	
4.	Смещение зоны 1	Это значение смещения, которое должно быть добавлено в зоне 1 к уставке, рассчитанной по кривой ОТС (также может быть задано пользователем).	-15 ÷ 15 (°C)	0 (°C)	Да	
5.	Смещение зоны 2	Это значение смещения, которое должно быть добавлено в зоне 2 к уставке, рассчитанной по кривой ОТС (также может быть задано пользователем).	-15 ÷ 15 (°C)	0 (°C)	Да	
6.	Таблица зоны 1	Отображает таблицу связи между "Наружная температура" и фактической уставкой зоны 1.	-	-	-	-
7.	Кривая зоны 1	Отображает график связи между "Наружная температура" и фактической уставкой зоны 1.	-	-	-	-
8.	Таблица зоны 2	Отображает таблицу связи между "Наружная температура" и фактической уставкой зоны 2.	-	-	-	-
9.	Кривая зоны 2	Отображает график связи между "Наружная температура" и фактической уставкой зоны 2.	-	-	-	-
Для работы в режиме ОТС параметр "Тип запроса Центральное отопление" должен быть установлен как "ОТС комнатного термостата" или "Только ОТС".						

МЕНЮ ТЕХНИКА/НАСТРОЙКИ ЦЕНТРАЛЬНОЕ ОТОПЛЕНИЕ/ВРЕМЯ НАСТРОЙКИ						
Опция меню		**Описание**	**Диапазон**	**По умолчанию**	**Восстановить настроек**	**Пользовательское значение**
1.	Время после накачивания	Установите время задержки насоса отопления	0 ÷ -20 (min)	3 (min)	Да	
2.	Таймер антициклирования	Установите таймер антицикла (минимальное время между выключением котла и следующим включением)	0 ÷ 15 (min)	3 (min)	Да	
3.	Нагревательный рамп	Мощность котла регулируется таким образом, чтобы температура, считываемая датчиком расхода, увеличивалась в соответствии с настройкой параметров (0 = мощность увеличивается при максимально допустимой скорости системы).	0 ÷ 60 (°C/min)	4 (°C/min)	Да	
4.	Минимальное время	Время, в течение которого горелка остается на минимальной мощности в течение заданного времени.	0 ÷ 10 (min)	0 (°C/min)	Да	

МЕНЮ ТЕХНИКА/НАСТРОЙКИ DHW	
1.	Комплект питания
2.	Температуры
3.	Время настройки
4.	Антилегионеллез*
* Когда "ГИДРАВЛИЧЕСКИЕ ПАРАМЕТРЫ/Тип запроса DHW" установлен на "Термостат", запись "Антилегионеллез" не будет присутствовать.	

МЕНЮ ТЕХНИКА/НАСТРОЙКИ DHW/КОМПЛЕКТ ПИТАНИЯ						
Опция меню		**Описание**	**Диапазон**	**По умолчанию**	**Восстановить настроек**	**Пользовательское значение**
1.	Максимальная мощность	Устанавливает процент от максимальной мощности котла в режиме "Горячая вода бытового назначения".	Минимальная мощность ÷ 100 (%)	50 (%)	Да	
2.	Минимальная мощность	Устанавливает минимальный процент мощности котла в режиме "Горячая вода бытового назначения".	0 ÷ Максимальная мощность (%)	0 (%)	Да	

Когда Термостат установлен в Меню техника/ГИДРАВЛИЧЕСКИЕ ПАРАМЕТРЫ/Тип запроса DHW, таблица будет выглядеть следующим образом:

МЕНЮ ТЕХНИКА/НАСТРОЙКИ DHW/ТЕМПЕРАТУРЫ						
Опция меню		**Описание**	**Диапазон**	**По умолчанию**	**Восстановить настроек**	**Пользовательское значение**
1.	Уставка температуры хранения	Устанавливает температуру потока в режиме "Горячая вода бытового назначения".	35 ÷ 87 (°C)	80 (°C)	Да	

Когда Датчик установлен в Меню техника/ГИДРАВЛИЧЕСКИЕ ПАРАМЕТРЫ/Тип запроса DHW, таблица будет выглядеть следующим образом:

МЕНЮ ТЕХНИКА/НАСТРОЙКИ DHW/ТЕМПЕРАТУРЫ						
Опция меню		**Описание**	**Диапазон**	**По умолчанию**	**Восстановить настроек**	**Пользовательское значение**
1.	Максимальная уставка DHW	Установите параметр "Максимальная уставка DHW"; если он установлен ниже, чем "Уставка DHW", этот параметр подстроится под новое значение и останется на нем, даже если параметр "Максимальная уставка DHW" будет увеличен.	40 ÷ 87 (°C)	65 (°C)	Да	
2.	Уставка DHW	Установите "Уставка DHW" (который также может быть установлен пользователем).	20 ÷ Максимальная уставка DHW (°C)	65 (°C)	Да	
3.	Гистерезис уставки DHW	Установите "Гистерезис уставки DHW".	0 ÷ 10 (°C)	5 (°C)	Да	
4.	Смещение накопителя DHW	Это значение, добавленное к "Уставка DHW", определяет уставку расхода во время работы функции "Горячая вода бытового назначения".	0 ÷ 30 (°C)	15 (°C)	Да	
5.	Снижение уставки ECO	Устанавливает температуру, которая будет вычитаться из Уставка DHW при активации режима "ECO" (может быть изменена только при доступе к Меню техника).	0 ÷ 50 (°C)	20 (°C)	Да	

МЕНЮ ТЕХНИКА/НАСТРОЙКИ DHW/ВРЕМЯ НАСТРОЙКИ						
Опция меню		**Описание**	**Диапазон**	**По умолчанию**	**Восстановить настроек**	**Пользовательское значение**
1.	Время после накачивания	Установите время "DHW после циркуляции" в секундах.	0 ÷ 59 (s)	0 (s)	Да	
2.	Время после накачивания	Установите время для "DHW после циркуляции" в минутах.	0 ÷ 30 (min)	1 (min)	Да	
3.	Таймер перегрева	При каждом включении горелки и в течение времени, установленного параметром "Таймер перегрева", горелка отключается при уставке расхода, увеличенной на 4°C.	0 ÷ 255 (s)	60 (s)	Да	

Когда Датчик установлен в Меню техника/ГИДРАВЛИЧЕСКИЕ ПАРАМЕТРЫ/Тип запроса DHW, таблица будет выглядеть следующим образом:

МЕНЮ ТЕХНИКА/НАСТРОЙКИ DHW/АНТИЛЕГИОНЕЛЛЕЗ						
Опция меню		**Описание**	**Диапазон**	**По умолчанию**	**Восстановить настроек**	**Пользовательское значение**
1.	Функция*	Активирует или деактивирует функцию (ON / OFF).	Отключено ÷ Включено	Отключено	Да	
2.	Уставка*	Определяет уставку "Горячая вода бытового назначения" (датчик ГВС) во время функции защиты от легионеллы.	60 ÷ 87 (°C)	60 (°C)	Да	
3.	Продолжительность*	Определяет максимальное время работы функции предотвращения легионеллеза.	15 ÷ 255 (min)	15 (min)	Да	
4.	Срок**	Определяет период повторения функции 'Антилегионеллез'.	24 ÷ 168 (h)	168 (h)	Да	
5.	День недели***	Определяет день недели, в который будет активирована функция 'Антилегионеллез'.	Понедельник ÷ Воскресенье	Воскресенье	Да	
6.	Время суток***	Определяет время суток, когда будет активирован 'Антилегионеллез'.	0 ÷ 23 (h)	2 (h)	Да	
7.	Принуждение вручную****	Подробнее см. параг. 1.62.	-	-	-	
* Этот параметр используется независимо от того, активно ли программирование времени или нет.						
** Этот параметр используется, когда почасовое/дневное программирование не установлено						
*** Этот параметр используется, когда установлено почасовое/дневное программирование						
**** Этот параметр появляется только в том случае, если включен параметр "Функция" и ГВС не отключено с помощью кнопки MODE (см. параграф Панель управления).						

МЕНЮ ТЕХНИКА/СИСТЕМНЫЕ НАСТРОЙКИ	
1.	Параметры вентилятора
2.	Параметры насоса
3.	Параметры Delta T
4.	Защита от замерзания котла
5.	Дополнительная защита антифриза
6.	Уменьшение уклона
7.	Настройки пользовательского интерфейса
8.	Настройки защиты от влаги
9.	Параметры Modbus
10.	Техобслуживание

Victrix Pro V2 35 EU

МЕНЮ ТЕХНИКА/СИСТЕМНЫЕ НАСТРОЙКИ/ПАРАМЕТРЫ ВЕНТИЛЯТОРА						
Опция меню		**Описание**	**Диапазон**	**По умолчанию**	**Восстановить настроек**	**Пользовательское значение**
1.	Скорость зажигания *	Устанавливает скорость, используемую при розжиге горелки.	750-6750 (rpm)	См. таблицу параг. "4.2 Параметры горения".	Нет	
2.	Максимальная скорость **	Определяет максимальную скорость вентилятора, и следовательно, максимальную рабочую мощность прибора. Если вам необходимо изменить мощность отопления и ГВС прибора, используйте параметр "Максимальная мощность".	Минимальная скорость ÷ 12750 (rpm)	См. таблицу параг. "4.1 Изменяемая тепловая мощность".	Нет	
3.	Минимальная скорость ***	Определяет минимальную скорость вентилятора, и следовательно, минимальную рабочую мощность прибора.	300 ÷ Максимальная скорость (rpm)	См. таблицу параг. "4.1 Изменяемая тепловая мощность".	Нет	
4.	Скорость после накачивания	Определяет скорость вентилятора в фазе после продувки	0-12750 (rpm)	См. таблицу параг. "4.2 Параметры горения".	Нет	
* Этот параметр может быть сохранен в значении больше "Максимальная скорость" и меньше "Минимальная скорость", но функционально он будет ограничен этими двумя параметрами.						
** При изменении значения возможно превышение предела, установленного параметром "Минимальная скорость", но при подтверждении сохраняется ранее сохраненное значение.						
*** При изменении значения может быть превышен предел, установленный параметром "Максимальная скорость", но при подтверждении сохраняется ранее сохраненное значение.						

Victrix Pro V2 55 EU

МЕНЮ ТЕХНИКА/СИСТЕМНЫЕ НАСТРОЙКИ/ПАРАМЕТРЫ ВЕНТИЛЯТОРА						
Опция меню		**Описание**	**Диапазон**	**По умолчанию**	**Восстановить настроек**	**Пользовательское значение**
1.	Скорость зажигания *	Устанавливает скорость, используемую при розжиге горелки.	750-6750 (rpm)	См. таблицу параг. "4.2 Параметры горения".	Нет	
2.	Максимальная скорость **	Определяет максимальную скорость вентилятора, и следовательно, максимальную рабочую мощность прибора. Если вам необходимо изменить мощность отопления и ГВС прибора, используйте параметр "Максимальная мощность".	Минимальная скорость ÷ 12750 (rpm)	См. таблицу параг. "4.1 Изменяемая тепловая мощность".	Нет	
3.	Минимальная скорость ***	Определяет минимальную скорость вентилятора, и следовательно, минимальную рабочую мощность прибора.	300 ÷ Максимальная скорость (rpm)	См. таблицу параг. "4.1 Изменяемая тепловая мощность".	Нет	
4.	Скорость после накачивания	Определяет скорость вентилятора в фазе после продувки	0-12750 (rpm)	См. таблицу параг. "4.2 Параметры горения".	Нет	
* Этот параметр может быть сохранен в значении больше "Максимальная скорость" и меньше "Минимальная скорость", но функционально он будет ограничен этими двумя параметрами.						
** При изменении значения возможно превышение предела, установленного параметром "Минимальная скорость", но при подтверждении сохраняется ранее сохраненное значение.						
*** При изменении значения может быть превышен предел, установленный параметром "Максимальная скорость", но при подтверждении сохраняется ранее сохраненное значение.						

Victrix Pro 60 V2 EU

МЕНЮ ТЕХНИКА/СИСТЕМНЫЕ НАСТРОЙКИ/ПАРАМЕТРЫ ВЕНТИЛЯТОРА						
Опция меню		**Описание**	**Диапазон**	**По умолчанию**	**Восстановить настроек**	**Пользовательское значение**
1.	Скорость зажигания *	Устанавливает скорость, используемую при розжиге горелки.	750-6750 (rpm)	См. таблицу параг. "4.2 Параметры горения".	Нет	
2.	Максимальная скорость **	Определяет максимальную скорость вентилятора, и следовательно, максимальную рабочую мощность прибора. Если вам необходимо изменить мощность отопления и ГВС прибора, используйте параметр "Максимальная мощность".	Минимальная скорость ÷ 12750 (rpm)	См. таблицу параг. "4.1 Изменяемая тепловая мощность".	Нет	
3.	Минимальная скорость ***	Определяет минимальную скорость вентилятора, и следовательно, минимальную рабочую мощность прибора.	300 ÷ Максимальная скорость (rpm)	См. таблицу параг. "4.1 Изменяемая тепловая мощность".	Нет	
4.	Скорость после накачивания	Определяет скорость вентилятора в фазе после продувки	0-12750 (rpm)	См. таблицу параг. "4.2 Параметры горения".	Нет	
* Этот параметр может быть сохранен в значении больше "Максимальная скорость" и меньше "Минимальная скорость", но функционально он будет ограничен этими двумя параметрами.						
** При изменении значения возможно превышение предела, установленного параметром "Минимальная скорость", но при подтверждении сохраняется ранее сохраненное значение.						
*** При изменении значения может быть превышен предел, установленный параметром "Максимальная скорость", но при подтверждении сохраняется ранее сохраненное значение.						

Victrix Pro 68 V2 EU

МЕНЮ ТЕХНИКА/СИСТЕМНЫЕ НАСТРОЙКИ/ПАРАМЕТРЫ ВЕНТИЛЯТОРА						
Опция меню		**Описание**	**Диапазон**	**По умолчанию**	**Восстановить настроек**	**Пользовательское значение**
1.	Скорость зажигания *	Устанавливает скорость, используемую при розжиге горелки.	750-6750 (rpm)	См. таблицу параг. "4.2 Параметры горения".	Нет	
2.	Максимальная скорость **	Определяет максимальную скорость вентилятора, и следовательно, максимальную рабочую мощность прибора. Если вам необходимо изменить мощность отопления и ГВС прибора, используйте параметр "Максимальная мощность".	Минимальная скорость ÷ 12750 (rpm)	См. таблицу параг. "4.1 Изменяемая тепловая мощность".	Нет	
3.	Минимальная скорость ***	Определяет минимальную скорость вентилятора, и следовательно, минимальную рабочую мощность прибора.	300 ÷ Максимальная скорость (rpm)	См. таблицу параг. "4.1 Изменяемая тепловая мощность".	Нет	
4.	Скорость после накачивания	Определяет скорость вентилятора в фазе после продувки	0-12750 (rpm)	См. таблицу параг. "4.2 Параметры горения".	Нет	
* Этот параметр может быть сохранен в значении больше "Максимальная скорость" и меньше "Минимальная скорость", но функционально он будет ограничен этими двумя параметрами.						
** При изменении значения возможно превышение предела, установленного параметром "Минимальная скорость", но при подтверждении сохраняется ранее сохраненное значение.						
*** При изменении значения может быть превышен предел, установленный параметром "Максимальная скорость", но при подтверждении сохраняется ранее сохраненное значение.						

Victrix Pro V2 80 EU

МЕНЮ ТЕХНИКА/СИСТЕМНЫЕ НАСТРОЙКИ/ПАРАМЕТРЫ ВЕНТИЛЯТОРА						
Опция меню		**Описание**	**Диапазон**	**По умолчанию**	**Восстановить настроек**	**Пользовательское значение**
1.	Скорость зажигания *	Устанавливает скорость, используемую при розжиге горелки.	750-6750 (rpm)	См. таблицу параг. "4.2 Параметры горения".	Нет	
2.	Максимальная скорость **	Определяет максимальную скорость вентилятора, и следовательно, максимальную рабочую мощность прибора. Если вам необходимо изменить мощность отопления и ГВС прибора, используйте параметр "Максимальная мощность".	Минимальная скорость ÷ 12750 (rpm)	См. таблицу параг. "4.1 Изменяемая тепловая мощность".	Нет	
3.	Минимальная скорость ***	Определяет минимальную скорость вентилятора, и следовательно, минимальную рабочую мощность прибора.	300 ÷ Максимальная скорость (rpm)	См. таблицу параг. "4.1 Изменяемая тепловая мощность".	Нет	
4.	Скорость после накачивания	Определяет скорость вентилятора в фазе после продувки	0-12750 (rpm)	См. таблицу параг. "4.2 Параметры горения".	Нет	
* Этот параметр может быть сохранен в значении больше "Максимальная скорость" и меньше 2Минимальная скорость", но функционально он будет ограничен этими двумя параметрами.						
** При изменении значения возможно превышение предела, установленного параметром "Минимальная скорость", но при подтверждении сохраняется ранее сохраненное значение.						
*** При изменении значения может быть превышен предел, установленный параметром "Максимальная скорость", но при подтверждении сохраняется ранее сохраненное значение.						

МЕНЮ ТЕХНИКА/СИСТЕМНЫЕ НАСТРОЙКИ/ПАРАМЕТРЫ НАСОСА						
Опция меню		**Описание**	**Диапазон**	**По умолчанию Прибор**	**Восстановить настроек**	**Пользовательское значение**
1.	Обратная связь	Отключено = обратная связь с насосом не используется Включено = используется обратная связь с насосом	Отключено ÷ Включено	Включено	Нет	
2.	Тип сигнала обратной связи	PWM = сигнал обратной связи насоса представляет собой сигнал на основе ШИМ РЕЛЕ = сигнал обратной связи насоса является сигналом, основанным на РЕЛЕ (ON / OFF) чистом контакте	PWM ÷ РЕЛЕ	PWM	Нет	
3.	Минимальная скорость насоса	Определяет минимальную скорость насоса, выраженную в процентах (не опускайтесь ниже значения по умолчанию)	1 ÷ 100 (%)	77 (%)	Нет	
4.	Максимальная скорость насоса	Определяет максимальную скорость насоса, выраженную в процентах	1 ÷ 100 (%)	100 (%)	Нет	
5.	Скорость запуска насоса	Определяет скорость циркуляционного насоса во время фазы зажигания горелки (не опускайтесь ниже значения по умолчанию)	1 ÷ 100 (%)	77 (%)	Нет	
6.	Непрерывная работа насоса Центральное отопление	Обеспечивает непрерывную работу насоса в режиме отопления	Отключено ÷ Включено	Отключено	Да	

МЕНЮ ТЕХНИКА/СИСТЕМНЫЕ НАСТРОЙКИ/ПАРАМЕТРЫ DELTA T						
Опция меню		**Описание**	**Диапазон**	**По умолчанию**	**Восстановить настроек**	**Пользовательское значение**
1.	Контроль насосом	Скорость насоса увеличивается, чтобы не превысить значение, установленное в этом параметре	1 ÷ 30 (°C)	18 (°C)	Да	
2.	Контроль мощности	Мощность котла снижается, чтобы не превышать значение, установленное в этом параметре (Внимание, не изменяйте этот параметр)	0 ÷ 60 (°C)	25 (°C)	Да	

МЕНЮ ТЕХНИКА/СИСТЕМНЫЕ НАСТРОЙКИ/ЗАЩИТА ОТ ЗАМЕРЗАНИЯ КОТЛА						
Опция меню		**Описание**	**Диапазон**	**По умолчанию**	**Восстановить настроек**	**Пользовательское значение**
1.	Антифриз активация температура	Определяет порог активации защиты от замерзания. Этот порог контролируется (системным) датчиком (при наличии) для защиты системы.	0 ÷ 14 (°C)	9 (°C)	Да	
2.	Антифриз дезактивация температура	Определяет порог деактивации защиты от замерзания. Этот порог контролируется (системным) датчиком (при наличии).	15 ÷ 40 (°C)	35 (°C)	Да	

МЕНЮ ТЕХНИКА/СИСТЕМНЫЕ НАСТРОЙКИ/ДОПОЛНИТЕЛЬНАЯ ЗАЩИТА АНТИФРИЗА						
Опция меню		**Описание**	**Диапазон**	**По умолчанию**	**Восстановить настроек**	**Пользовательское значение**
1.	Антифриз активация температура	Определяет порог активации защиты от замерзания. Этот порог контролируется (системным) датчиком (при наличии) для защиты системы.	2 ÷ 20 (°C)	5 (°C)	Да	
2.	Антифриз дезактивация температура	Определяет порог деактивации защиты от замерзания. Этот порог контролируется (системным) датчиком (при наличии).	2 ÷ 20 (°C)	15 (°C)	Да	
3.	Внешняя температура для активации насоса	Определяет порог включения циркуляционных насосов системы в зависимости от температуры, измеренной внешним датчиком (при наличии).	-30 ÷ 10 (°C)	-10 (°C)	Да	

МЕНЮ ТЕХНИКА/СИСТЕМНЫЕ НАСТРОЙКИ/УМЕНЬШЕНИЕ УКЛОНА						
Опция меню		**Описание**	**Диапазон**	**По умолчанию**	**Восстановить настроек**	**Пользовательское значение**
1.	Порог мощности	Ссылка "Уменьшение уклона" активируется только при каждом включении горелки. Индикатор "Уменьшение уклона" активируется, когда мощность котла (в процентах) падает ниже порога, установленного в параметре.	0 ÷ 100 (%)	50 (%)	Да	
2.	Время этапа	Определяет время шага снижения мощности.	0 ÷ 255 (s)	9 (s)	Да	
3.	Время быстрого изменения мощности	Это максимальная продолжительность работы 'Функция'.	0 ÷ 10 (min)	3 (min)	Да	

Для пунктов меню "Настройки пользовательского интерфейса" см. соответствующую таблицу в главе "Пользователь".

МЕНЮ ТЕХНИКА/СИСТЕМНЫЕ НАСТРОЙКИ/НАСТРОЙКИ ЗАЩИТЫ ОТ ВЛАГИ						
Опция меню		**Описание**	**Диапазон**	**По умолчанию**	**Восстановить настроек**	**Пользовательское значение**
1.	Функция защиты от влаги	Это активирует "Функция" теплообменника.	OFF ÷ ON (min)	OFF (min)	Да	
2.	Скорость вентилятора	Определяет скорость вращения вентилятора во время его работы "Функция".	0 ÷ 12750 (rpm)	3000 (rpm)	Да	

МЕНЮ ТЕХНИКА/СИСТЕМНЫЕ НАСТРОЙКИ/ПАРАМЕТРЫ MODBUS						
Опция меню		**Описание**	**Диапазон**	**По умолчанию**	**Восстановить настроек**	**Пользовательское значение**
1.	Адрес	Позволяет назначить адрес ведомого устройства Modbus (при использовании с системами BMS).	1 ÷ 247	1	Да	
2.	Скорость передачи данных	Скорость передачи данных Modbus.	1200 2400 4800 9600 19200 38400	9600	Да	
3.	Рама	Первая цифра (8 фиксированное значение) определяет количество битов в байте. Вторая цифра определяет четность (N = No / E = Even / O = Odd). Третья цифра определяет стоп-бит (1-2 = Stop bits).	8O1 8E1 8N1 8O2 8E2 8N2	8E1	Да	

МЕНЮ ТЕХНИКА/СИСТЕМНЫЕ НАСТРОЙКИ/ТЕХОБСЛУЖИВАНИЕ		
Опция меню		**Описание**
1.	Сервисная информация	Используется для ввода номера телефона сервисного центра (параметр вводится сервисным центром, выполняющим обслуживание).
2.	Срок оказания услуг	Дата следующего технического обслуживания (относится к последнему проведенному техническому обслуживанию и завершена техником, выполняющим техническое обслуживание).
В случае простого каскада функция присутствует только на устройстве Master.		

Для пунктов меню "Состояние котла" см. соответствующую таблицу в главе "Пользователь".

Для пунктов меню "Информация о системе" см. соответствующую таблицу в главе "Пользователь".

Для пунктов меню "История блокировки" см. соответствующую таблицу в главе "Пользователь".

Для пунктов меню "Статистика по котлам" см. соответствующую таблицу в главе "Пользователь".

Для пунктов меню "Выпуск аппаратно-программного обеспечения" см. соответствующую таблицу в главе "Пользователь".

МЕНЮ ТЕХНИКА/РУЧНОЕ ТЕСТИРОВАНИЕ		
Опция меню		**Описание**
1.	Чистка дымохода	Активирует "Функция" "Чистка дымохода" для одного котла или для одного или нескольких котлов при простой каскадной установке (подробнее см. пп. 3.11).
2.	Ручное тестирование реле	Проверьте "Функция", связанный с реле, ранее установленным в "Меню техника/ГИДРАВЛИЧЕСКИЕ ПАРАМЕТРЫ/Настройки реле". "Функция" можно отключить вручную, но в любом случае он отключается автоматически через 30 минут. В случае простого каскадирования функция может быть активирована только ведущим устройством.

МЕНЮ ТЕХНИКА/РУЧНОЕ ТЕСТИРОВАНИЕ/РУЧНОЕ ТЕСТИРОВАНИЕ РЕЛЕ			
Опция меню	**Описание**	**Диапазон**	**По умолчанию**
Системный насос	Реле, связанное с "Функция", активируется, если ранее было настроено в "Меню техника/ГИДРАВЛИЧЕСКИЕ ПАРАМЕТРЫ/Настройки реле".	OFF ÷ ON	OFF
Горячая вода бытового назначения			
Системный сбой			
3-ходовой клапан Центральное отопление			
3-ходовой клапан DHW			
Горелка вкл.			
Смешанный клапан: открывается			
Смешанный клапан: закрывается			

МЕНЮ ТЕХНИКА/ДЕАЭРАЦИЯ						
Опция меню		**Описание**	**Диапазон**	**По умолчанию**	**Восстановить настроек**	**Индивидуальное значение**
1.	Более короткая функция	Включает/выключает автоматическое включение функции короткого замыкания после каждой подачи питания на котел.	Отключено ÷ Включено	Включено	Да	
2.	Более короткая ручная функция	Активируйте "Более короткая ручная функция" один раз.	-	-	-	
3.	Более длинная ручная функция	Активируйте "Более длинная ручная функция" один раз.	-	-	-	

МЕНЮ ТЕХНИКА/КАСКАД	
1.	Настройки
2.	Мощность одной горелки
3.	Автоопределение
4.	Синхронизация параметров

Параметр 'Автоопределение' также используется отдельным устройством (параг. 1.57). Хотя остальные параметры также присутствуют на отдельном котле, они могут быть установлены, когда прибор является частью каскадной установки. Для настройки и объяснения параметров, пожалуйста, обратитесь к буклету каскада.

МЕНЮ ТЕХНИКА/ВОССТАНОВИТЬ НАСТРОЕК	
Опция меню	**Описание**
Восстановить настроек	**Предупреждение**: Перед выполнением операции сброса прочитайте и поймите инструкцию к устройству. Нажмите кнопку 'OK' (примерно на 3 s) для сброса настроек, любую другую кнопку для сохранения текущих настроек. **N.B.**.: см. колонку "Восстановить настроек" в разделе "Меню техника" для каждого параметра, который может быть сброшен до заводских настроек или заданного значения. **N.B.**.: только что сброшенные параметры должны быть настроены в соответствии с требованиями завода. Для простого каскада, пожалуйста, обратитесь к буклету по каскадированию.

3.8 ПРОГРАММИРОВАНИЕ ЭЛЕКТРОННОЙ ПЛАТЫ

Для программирования печатной платы обратитесь к главе "Использование устройства" в разделе "Пользователь".

Для получения доступа по паролю см. главу "Меню техника".

3.9 ХРАНИТЬ ПРИБОР В СЛУЧАЕ СМЕНЫ ТИПА ГАЗА

Операция по перенастройке на другой тип газа должна быть произведена уполномоченной организацией (например, Авторизованной Сервисной Службой).

Штуцеры для замера давления, используемые для настройки, должны быть полностью закрыты и не должно быть утечек газа в системе.

В том случае, если необходимо перенастроить аппарат на газ, отличный от того, который указан на заводской паспортной табличке, необходимо запросить специальный комплект со всем необходимым для данной модификации, которая может быть произведена довольно быстро.
Для перевода с одного вида газа на другой выполните следующее:
- отключить напряжения от агрегата;
- **non tradotto**67**non tradotto**67**non tradotto**
- подключить напряжение к агрегату;
- регулировка максимальной тепловой мощности путем изменения скорости вращения вентилятора: параметр "Максимальная скорость";
- регулировка минимальной тепловой мощности путем изменения скорости вращения вентилятора: параметр "Минимальная скорость";
- регулировка тепловой мощности розжига путем изменения скорости вращения вентилятора: параметр "Скорость зажигания";
- подключить функцию "трубочиста";
- проверьте, в частности, значение CO_2/O_2:
  - проверить значение CO_2/O_2 в выхлопных газах с функцией трубочиста при 0%;
  - проверить значение CO_2/O_2 в выхлопных газах с функцией трубочиста при 100%;
- выйти из функции трубочиста;
- опломбировать устройство регулирования газового расхода (при изменении настройки);
- после того как была произведена модификация, установить самоклеящуюся этикетку, входящую в комплект рядом с заводской паспортной табличкой. С помощью несмывающегося фломастера на табличке необходимо удалить технические данные предыдущего типа газа.

Данные настройки должны относиться к используемому типа газа, следуя указаниям таблиц Параг. 4.1.

Необходимые проверки после перехода на другой тип газа.

Проверив переход на новый тип газа и выполнив настройку, убедитесь в том, что:
- пламя в горелке не слишком высокое/низкое и горит стабильно (не отрывается от горелки);
- отсутствуют утечки газа в системе.

Техобслуживание должно быть произведено уполномоченной организацией (например, Авторизированным Сервисным центром технической поддержки).

Газовый Клапан Sit 848

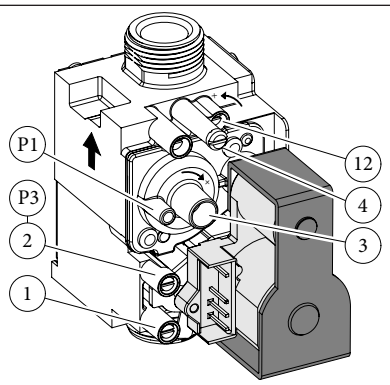

79

Условные обозначения (Илл. 79):

1 - Точка замера давления на входе газового клапана
2 - Точка замера давления на выходе газового клапана
3 - Болт регулирования минимальной мощности
4 - Соединение для регулятора давления (PR)
12 - Регулятор расхода газа на выходе

По истечении 10 лет с даты изготовления замените газовый клапан.

3.10 РЕГУЛИРОВКА CO_2/O_2

Чтобы получить точное значение CO_2/O_2 в дымовом газе, специалист должен вставить пробоотборный датчик до упора в термоголовку.

Операции по проверке CCO_2/O_2 производятся с установленным защитным кожухом, в то время как операции по тарированию газового клапана производятся с открытым защитным кожухом и при отключенном напряжении от прибора.

Калибровки, описанные ниже, должны выполняться в правильной последовательности и точнее перед калибровкой CO_2/O_2 на максимальной мощности и затем калибровка CO_2/O_2 при минимальной мощности.

Тарирование минимального CO_2/O_2 (минимальная мощность)

Включите прибор и активируйте функцию очистки дымохода на минимальной мощности (0 %); убедитесь, что значение CO_2/O_2 соответствует значениям, указанным в таблицах в пп. 4.2 в зависимости от модели; если это не так, отрегулируйте винт (Ref. 3, Илл. 79) (регулятор Off-Set). Для увеличения значения CO_2/O_2 необходимо повернуть регулировочный винт (3) по часовой стрелке, и в обратном направлении, если необходимо уменьшить значение.

Тарирование CO_2/O_2 на максимальную мощность

После завершения регулировки минимального значения CO_2/O_2 включите прибор и активируйте функцию дымоотвода на максимальной мощности (100 %); проверьте, что значение CO_2/O_2 соответствует значениям, указанным в таблицах в п. 4.2 в зависимости от модели; если это не так, отрегулируйте винт (ссылка). 12, Илл. 79) (регулятор расхода газа). Для увеличения значения CO_2/O_2 необходимо повернуть регулировочный винт (12) по часовой стрелке, и в обратном направлении, если необходимо уменьшить значение. При каждой настройке на винте (12), необходимо подождать, пока котел стабилизирует установленное значение (около 30 s).

В случае, если калибровка относится к O_2 логика управления обратна той, что указана выше для CO_2.

3.11 ТРУБОЧИСТ

Эта функция, которая может быть активирована через путь Меню техника/Ручное тестирование, позволяет технику проверить параметры горения. Рабочая температура ограничена параметрами "Уставка Центральное отопление Зона 1" и "Уставка Центральное отопление Зона 2". Если используется датчик расхода на стороне системы, два вышеуказанных параметра ограничивают температуру в гидравлическом контуре, где установлен датчик расхода на стороне системы.

Если используется датчик расхода на стороне системы, температура в котле (датчик контроля расхода на стороне системы) ограничена фиксированным значением 95°C.

Функция отключается автоматически через 30 минут или вручную при установке на 'OFF'. В случае активации функции, будет необходимо ждать более 30 секунд, чтобы достичь установленной мощности.
На рисунках 80, 81 можно увидеть изображения, которые появляются по умолчанию при вводе этой функции в зависимости от того, идет ли речь об одиночном приборе или простом каскаде.
Нажатие кнопки 'OK' активирует функцию и визуально отображает процент мощности (который можно изменить с помощью кнопок '+' и '-'), ограниченный параметрами функции "Максимальная мощность" и "Минимальная мощность" отопления.
В случае каскадной установки (рис. 81) можно исключить один или несколько приборов из функции "Чистка дымохода": с помощью кнопок направления "^" и "v" переместитесь к прибору, который вы хотите исключить, нажмите кнопку "OK", чтобы появилось "OFF".



80



81

3.12 НАСТРОЙКА МОЩНОСТИ ОТОПЛЕНИЯ

Если необходимо изменить мощность отопления, следует отрегулировать значение параметров "Максимальная мощность" и "Минимальная мощность" в меню "НАСТРОЙКИ Центральное отопление", внеся значение в таблицу в пункте 4.1 колонки модуляции, для используемого газа.

3.13 НАСТРОЙКА МОЩНОСТИ В РЕЖИМЕ ГВС (ТОЛЬКО ЕСЛИ УСТАНОВЛЕН ВНЕШНИЙ ДОПОЛНИТЕЛЬНЫЙ ВОДОНАГРЕВАТЕЛЬ)

Если необходимо изменить мощность ГВС, следует отрегулировать значение параметров "Максимальная мощность" и "Минимальная мощность" в меню НАСТРОЙКИ DHW", внеся значение в таблицу в п. 4.1 колонка модуляции, для используемого газа.

3.14 АНТИБЛОКИРОВКА НАСОСА, 3-ХОДОВОЙ КЛАПАН И СМЕСИТЕЛЬНЫЙ КЛАПАН (ОПЦИИ)

Прибор оснащен функцией, которая запускает насос прибора и, если подключены внешние насосы, 3-ходовой клапан и смесительный клапан, по крайней мере, один раз в 24 часа, чтобы снизить риск блокировки из-за длительного бездействия.

3.15 **NON TRADOTTO**

Защита от замерзания также активна, если прибор находится в режиме ожидания или отключено отопление и/или горячее водоснабжение.

Радиаторы

Прибор оснащен функцией, которая запускает горелку, если температура воды в системе ниже 9°C. Горелка отключается, когда вода в системе достигает примерно 35°C.

В зависимости от установленных гидравлических конфигураций и опций могут быть предусмотрены дополнительные функции защиты от замерзания:

- **Системный датчик**: горелка включается, когда температура, измеренная датчиком, падает ниже параметра "Системные настройки/Дополнительная защита антифриза/Антифриз активация температура" и выключается, когда достигает значения, установленного в параметре "Системные настройки/Дополнительная защита антифриза/Антифриз дезактивация температура".
- **Смешанный датчик**: горелка включается, когда температура, измеренная датчиком, падает ниже 3°C, и выключается при температуре выше 15°C.
- **Внешний датчик**: в этом случае горелка не активируется, но активируются насосы (об активации различных насосов см. раздел Защита от замерзания в главе "Установщик"). Включение происходит, когда температура, измеренная самим датчиком, опускается ниже параметра "Системные настройки/Дополнительная защита антифриза/Внешняя температура для активации насоса", а выключение происходит, когда температура превышает этот параметр на 2°C.

Во время работы защиты от замерзания горелка работает на минимальной мощности (0%), поэтому параметр "Минимальная мощность" не учитывается.

ГВС

Датчик ГВС (опция): горелка включается, когда температура, измеренная датчиком, опускается ниже 6°C, и выключается при температуре выше 15°C.

Чтобы защита от замерзания работала правильно, цилиндр должен быть заполнен водой; в противном случае защиты от замерзания может работать непрерывно.

3.16 ПРОКЛАДКА В СБОРЕ НА ВЕНТИЛЯТОРЕ

1. Снимите плёнку с клейкой стороны прокладки;
2. Установите прокладку (1) на вентилятор (2) в соответствии с рисунком (рис. 82), следя за тем, чтобы клейкая сторона прокладки находилась на вентиляторе.

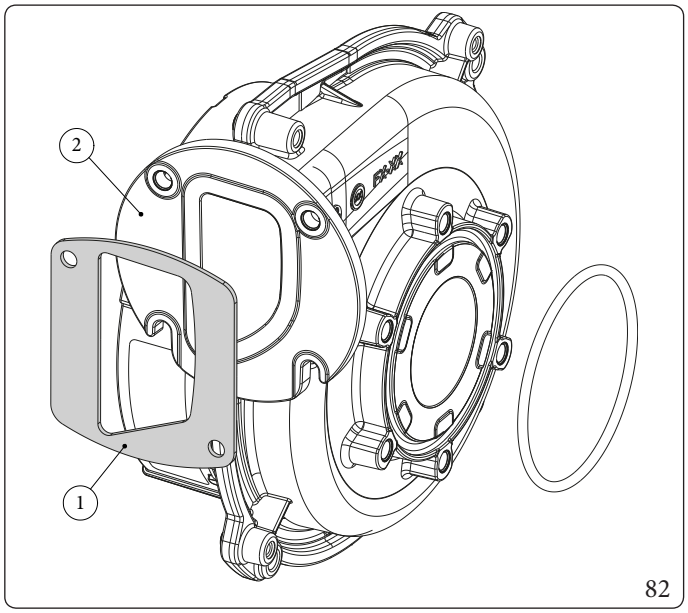

82

3.17 КОЛЛЕКТОР В СБОРЕ НА КОНДЕНСАТОРНОМ МОДУЛЕ

Максимальное усилие затяжки при сборке коллектора (2) на конденсаторном модуле (3) должно составлять 5 Нм.

После каждой операции открытия коллектора необходимо проверять состояние и целостность керамических волокон и при необходимости выполнить их замену.

Коллектор в сборе на конденсаторном модуле (Илл. 83)

1. Установите коллектор (2) на модуль.
2. Затяните 4 гайки (1) на модуле конденсации (3) в последовательности (A, B, C, D), показанной на рисунке.

Расстояние до электродов розжига (рис. 84)

Чтобы восстановить оптимальную работу, при установке свечей накаливания убедитесь, что соблюдены следующие значения.

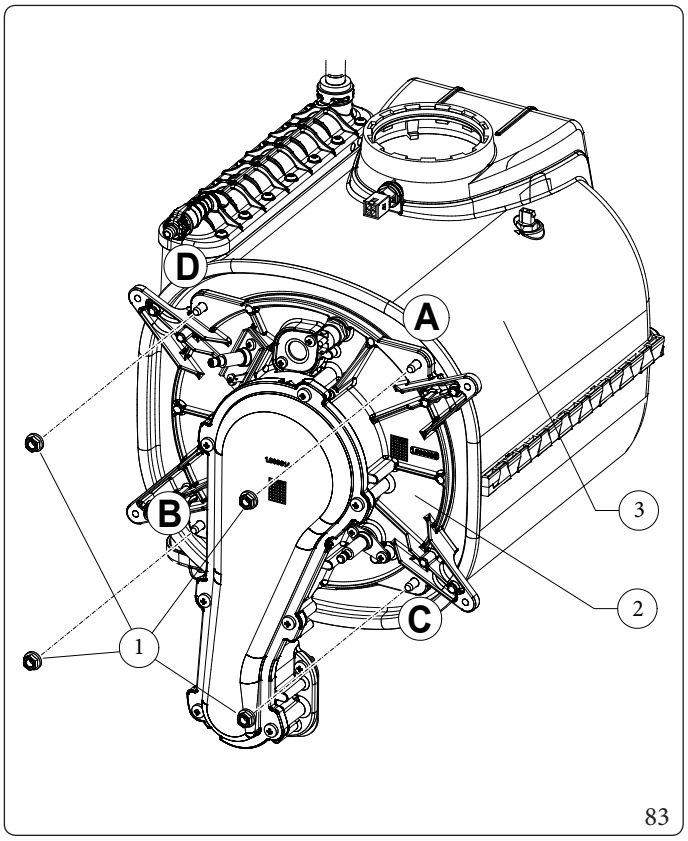

83

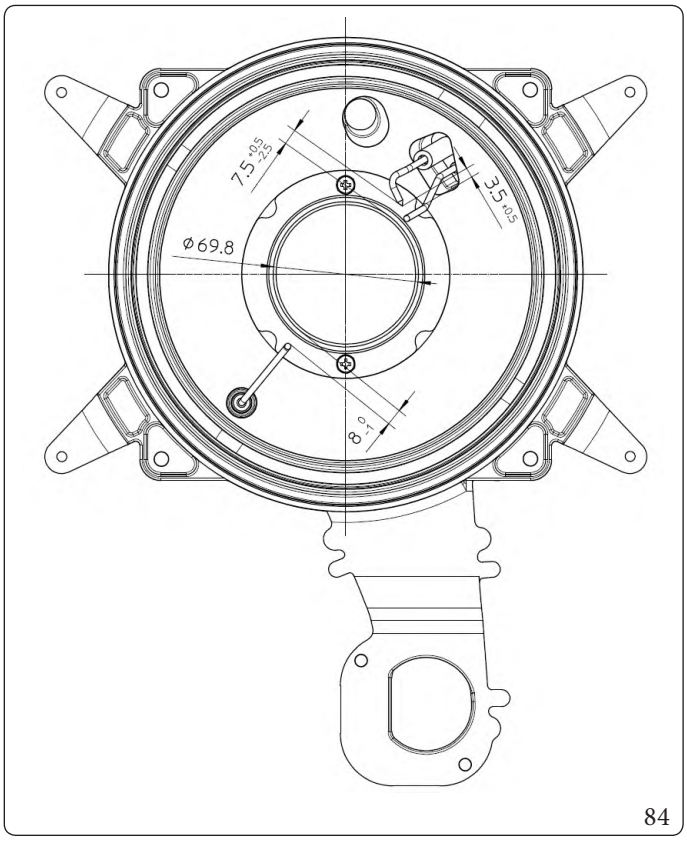

84

3.18 ДЕМОНТАЖ ОБЛИЦОВКИ

Для упрощения технического обслуживания прибора можно полностью демонтировать корпус:

Главная панель (Илл.85)

1. Отвинтить два винта (a).
2. Потяните переднюю панель кожуха (b) на себя.
3. Подтолкнуть переднюю панель кожуха вверх, отцепив ее от верхних штифтов (c).
4. Отвинтить два винта (d).

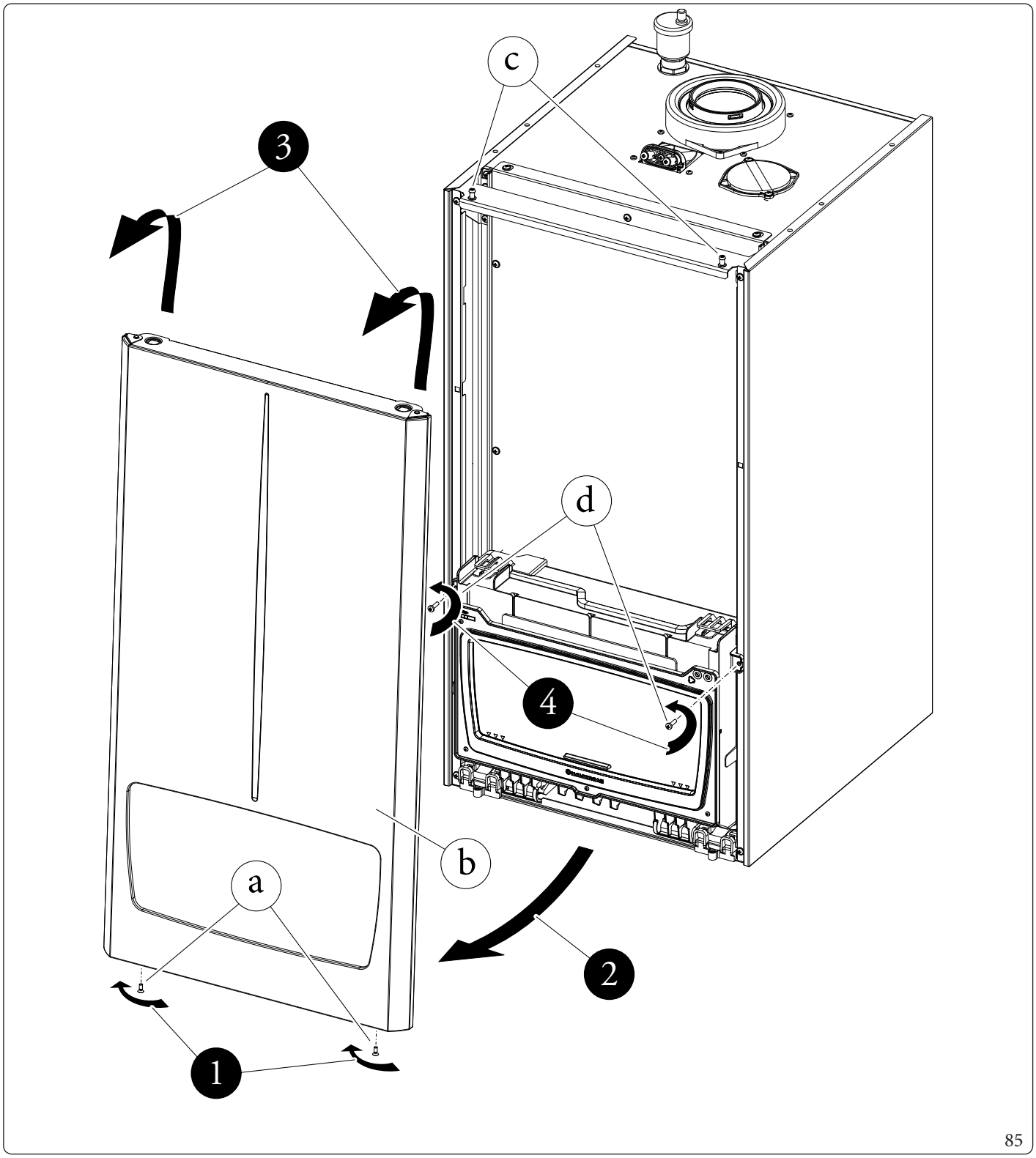

85

Боковые панели (Илл. 85, 86)

5. Откинуть приборный щиток (e) на себя.
6. Открутите четыре винта (f), чтобы снять нижнюю решетку (g).
7. Открутите четыре винта (h).
8. Снимите боковые панели (i), слегка открыв их наружу и подняв сначала вверх, а затем потянув на себя, чтобы они отсоединились от задних гнезд (дет. X-Y).

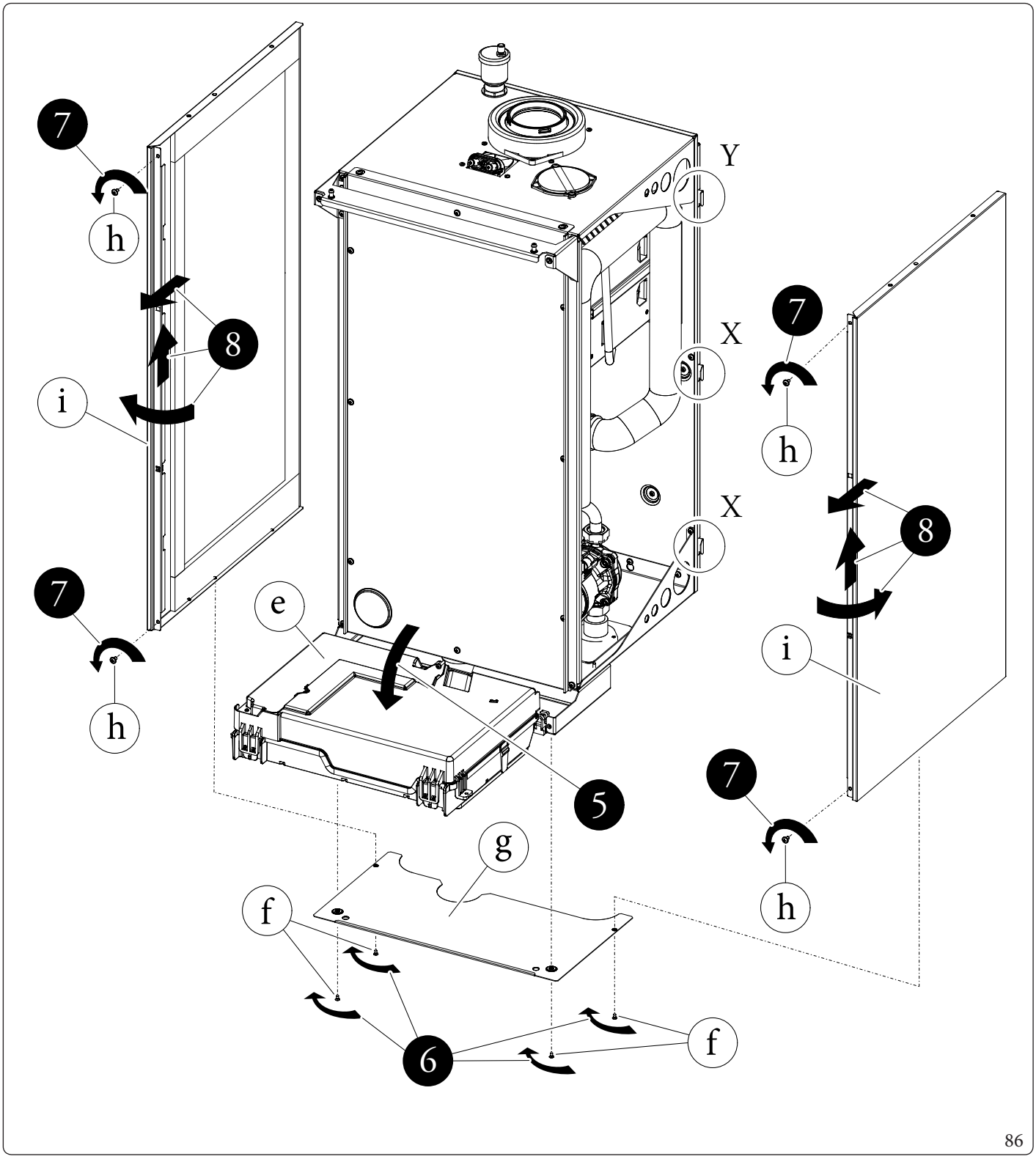

86

Крышка герметичной камеры (илл.87).

9. Открутите восемь винтов (l).
10. Поверните крышку герметичной камеры (m) на себя, чтобы ее можно было снять с двух винтов с фальцами в верхней части рамы и освободить.

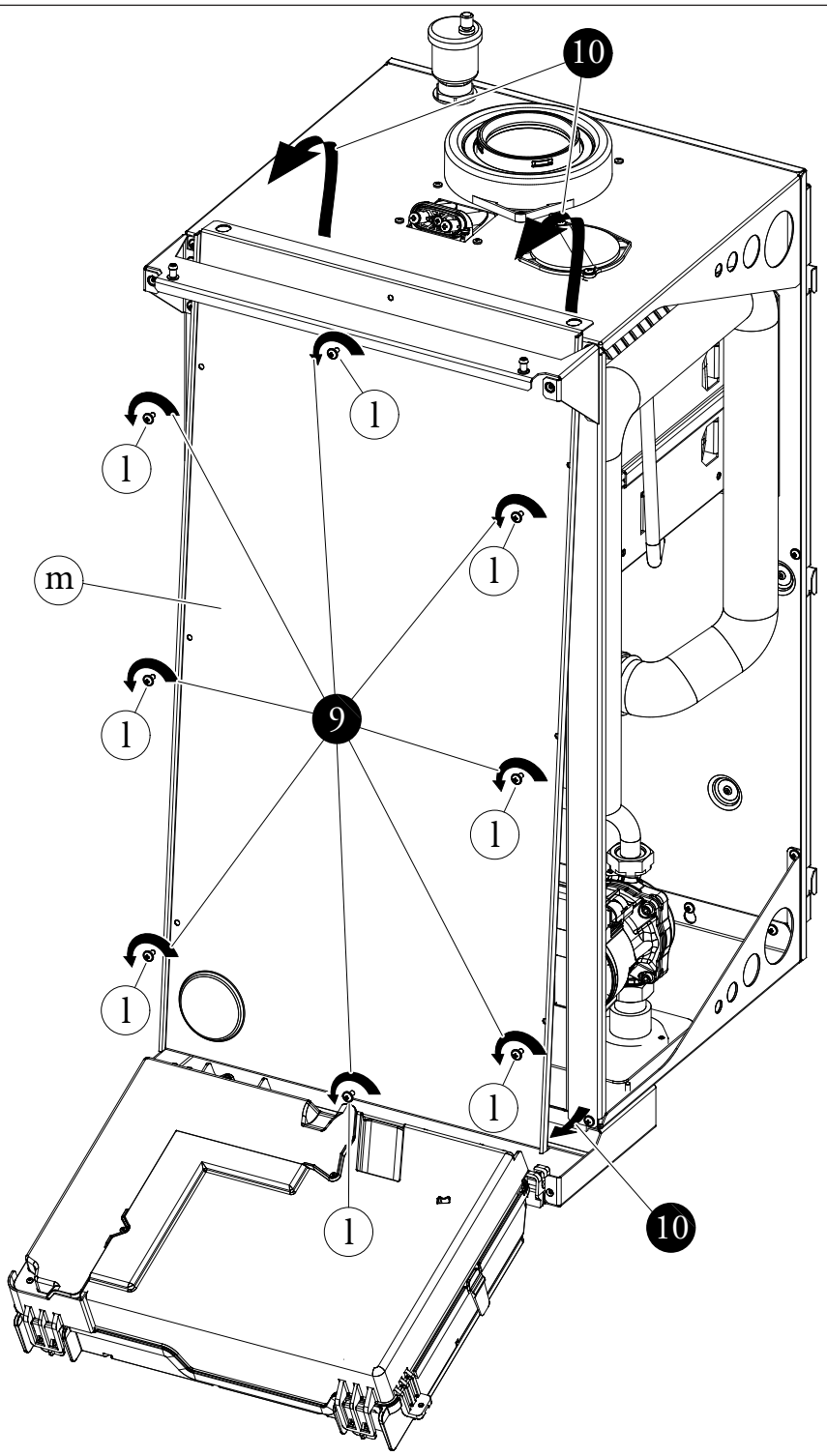

87

4 ТЕХНИЧЕСКИЕ ДАННЫЕ

4.1 ИЗМЕНЯЕМАЯ ТЕПЛОВАЯ МОЩНОСТЬ

Данные по мощности, приведенные в таблице, были получены при воздухозаборной/дымоотводной трубе длиной 0,5 м. Расход газа относится к нижней теплотворной способности при температуре 15 °C и давлении 1013 мбар.

Victrix Pro V2 35 EU

		МЕТАН (G20)			ПРОПАН (G31)		
РАСХОД МОЩНОСТЬ	ТЕПЛОВАЯ МОЩНОСТЬ	СКОРОСТЬ ВЕНТИЛЯТОРА	МОДУЛЯЦИЯ	РАСХОД ГАЗА ГОРЕЛКОЙ	СКОРОСТЬ ВЕНТИЛЯТОРА	МОДУЛЯЦИЯ	РАСХОД ГАЗА ГОРЕЛКОЙ
(kW)	(kW)	(об/мин)	(%)	(m^3/h)	(об/мин)	(%)	(kg/h)
34,9	33,9	7900	100	3,69	7550	100	2,71
33,0	32,0	7500	94	3,49	7175	94	2,56
31,0	30,1	7100	87	3,28	6800	88	2,41
29,0	28,1	6700	81	3,07	6400	81	2,25
27,0	26,2	6275	74	2,86	6025	75	2,10
25,0	24,2	5875	68	2,65	5625	68	1,94
23,5	22,8	5575	63	2,49	5350	63	1,83
21,5	20,8	5150	57	2,28	4950	57	1,67
19,4	18,8	4725	50	2,05	4550	50	1,51
17,5	16,9	4325	44	1,85	4175	44	1,36
15,5	14,9	3925	37	1,64	3800	38	1,20
13,5	12,9	3525	31	1,43	3400	31	1,05
11,5	11,0	3100	24	1,22	3025	25	0,89
9,5	9,0	2700	18	1,01	2625	18	0,74
8,0	7,6	2400	13	0,85	2350	13	0,62
6,0	5,7	1975	7	0,63	1950	7	0,47
3,9	3,7	1550	0	0,41	1550	0	0,30

Victrix Pro V2 55 EU

		МЕТАН (G20)			ПРОПАН (G31)		
РАСХОД МОЩНОСТЬ	ТЕПЛОВАЯ МОЩНОСТЬ	СКОРОСТЬ ВЕНТИЛЯТОРА	МОДУЛЯЦИЯ	РАСХОД ГАЗА ГОРЕЛКОЙ	СКОРОСТЬ ВЕНТИЛЯТОРА	МОДУЛЯЦИЯ	РАСХОД ГАЗА ГОРЕЛКОЙ
(kW)	(kW)	(об/мин)	(%)	(m^3/h)	(об/мин)	(%)	(kg/h)
51,0	49,8	9000	100	5,40	8500	100	3,96
48,0	46,9	8500	93	5,08	8050	94	3,73
45,5	44,5	8100	88	4,82	7650	88	3,53
42,5	41,5	7600	81	4,50	7200	81	3,30
39,5	38,6	7125	75	4,18	6725	75	3,07
37,0	36,2	6725	70	3,92	6350	69	2,87
34,0	33,3	6225	63	3,60	5900	63	2,64
31,0	30,4	5725	56	3,28	5425	56	2,41
28,2	27,6	5275	50	2,98	5000	50	2,19
25,5	24,9	4825	44	2,70	4575	44	1,98
22,5	21,9	4350	38	2,38	4125	38	1,75
19,5	18,9	3850	31	2,06	3675	31	1,51
17,0	16,4	3450	26	1,80	3275	25	1,32
14,0	13,5	2950	19	1,48	2825	19	1,09
11,0	10,5	2475	12	1,16	2350	12	0,85
8,5	8,1	2050	7	0,90	1975	7	0,66
5,4	5,1	1550	0	0,57	1500	0	0,42

Victrix Pro V2 60 EU

		МЕТАН (G20)			ПРОПАН (G31)		
РАСХОД МОЩНОСТЬ	ТЕПЛОВАЯ МОЩНОСТЬ	СКОРОСТЬ ВЕНТИЛЯТОРА	МОДУЛЯЦИЯ	РАСХОД ГАЗА ГОРЕЛКОЙ	СКОРОСТЬ ВЕНТИЛЯТОРА	МОДУЛЯЦИЯ	РАСХОД ГАЗА ГОРЕЛКОЙ
(kW)	(kW)	(об/мин)	(%)	(m^3/h)	(об/мин)	(%)	(kg/h)
59,9	58,5	7300	100	6,34	7000	100	4,65
56,5	55,2	6925	94	5,98	6650	94	4,39
53,5	52,3	6600	88	5,66	6325	88	4,16
50,0	48,8	6200	81	5,29	5950	81	3,88
47,0	45,9	5875	75	4,97	5625	75	3,65
43,5	42,5	5500	69	4,60	5250	69	3,38
40,5	39,5	5150	63	4,29	4925	63	3,15
37,0	36,1	4775	56	3,92	4550	56	2,87
33,9	33,0	4425	50	3,58	4225	50	2,63
30,5	29,7	4050	44	3,23	3875	44	2,37
27,5	26,7	3725	38	2,91	3550	38	2,14
24,0	23,3	3350	31	2,54	3175	31	1,86
21,0	20,4	3000	25	2,22	2850	25	1,63
17,5	16,9	2625	19	1,85	2475	19	1,36
14,5	14,0	2300	13	1,53	2175	13	1,13
11,0	10,6	1900	6	1,16	1800	6	0,85
7,8	7,5	1550	0	0,83	1450	0	0,61

Victrix Pro V2 68 EU

		МЕТАН (G20)			ПРОПАН (G31)		
РАСХОД МОЩНОСТЬ	ТЕПЛОВАЯ МОЩНОСТЬ	СКОРОСТЬ ВЕНТИЛЯТОРА	МОДУЛЯЦИЯ	РАСХОД ГАЗА ГОРЕЛКОЙ	СКОРОСТЬ ВЕНТИЛЯТОРА	МОДУЛЯЦИЯ	РАСХОД ГАЗА ГОРЕЛКОЙ
(kW)	(kW)	(об/мин)	(%)	(m^3/h)	(об/мин)	(%)	(kg/h)
65,0	63,4	7900	100	6,88	7500	100	5,05
61,5	60,0	7500	94	6,51	7125	94	4,78
58,0	56,6	7125	88	6,14	6750	88	4,51
54,5	53,2	6725	82	5,77	6400	82	4,23
50,5	49,3	6300	75	5,34	5975	75	3,92
47,0	45,9	5900	69	4,97	5600	69	3,65
43,5	42,5	5525	63	4,60	5225	62	3,38
40,0	39,1	5125	56	4,23	4850	56	3,11
36,4	35,6	4725	50	3,85	4475	50	2,83
33,0	32,2	4350	44	3,49	4125	44	2,56
29,5	28,7	3950	38	3,12	3750	38	2,29
25,5	24,8	3525	31	2,70	3325	31	1,98
22,0	21,3	3125	25	2,33	2950	25	1,71
18,5	17,9	2750	19	1,96	2575	19	1,44
15,0	14,5	2350	13	1,59	2200	12	1,17
11,5	11,1	1950	6	1,22	1850	7	0,89
7,8	7,5	1550	0	0,83	1450	0	0,61

Victrix Pro V2 80 EU

		МЕТАН (G20)			ПРОПАН (G31)		
РАСХОД МОЩНОСТЬ	ТЕПЛОВАЯ МОЩНОСТЬ	СКОРОСТЬ ВЕНТИЛЯТОРА	МОДУЛЯЦИЯ	РАСХОД ГАЗА ГОРЕЛКОЙ	СКОРОСТЬ ВЕНТИЛЯТОРА	МОДУЛЯЦИЯ	РАСХОД ГАЗА ГОРЕЛКОЙ
(kW)	(kW)	(об/мин)	(%)	(m^3/h)	(об/мин)	(%)	(kg/h)
75,0	73,2	9100	100	7,94	8600	100	5,83
71,0	69,3	8650	94	7,51	8175	94	5,52
66,5	65,0	8150	87	7,04	7700	87	5,17
62,5	61,1	7700	82	6,61	7275	82	4,86
58,0	56,7	7200	75	6,14	6800	75	4,51
54,0	52,8	6750	69	5,71	6375	69	4,19
50,0	48,9	6300	63	5,29	5950	63	3,88
45,5	44,6	5775	56	4,82	5450	56	3,53
41,4	40,6	5325	50	4,38	5025	50	3,22
37,0	36,2	4825	43	3,92	4550	43	2,87
33,0	32,2	4375	37	3,49	4125	37	2,56
29,0	28,2	3925	32	3,07	3700	32	2,25
24,5	23,8	3425	25	2,59	3225	25	1,90
20,5	19,9	2975	19	2,17	2800	19	1,59
16,0	15,5	2475	12	1,69	2325	12	1,24
12,0	11,6	2025	6	1,27	1900	6	0,93
7,8	7,5	1550	0	0,83	1450	0	0,61

4.2 ПАРАМЕТРЫ ГОРЕНИЯ

Параметры горения: условия измерения КПД (температура подачи / температура возврата = 80/60 °C), контрольная температура окружающей среды = 20°C.

При использовании смесей H2NG с процентным содержанием H_2 до 20% (по отношению к сетевому газу), все операции калибровки прибора должны относиться к значениям O_2 газа G20, приведенным в следующих таблицах.

Victrix Pro V2 35 EU

Тип газа		**G20**	**G31**
Давление питания	мбар	20	37
Диаметр газовой форсунки	mm	11	6,2
Обороты вентилятора зажигания	об/мин	3000	3000
Скорость вентилятора пост-вентиляции	об/мин	4000	4000
Массовый расход дымовых газов при номинальной мощности системы отопления	кг/ч	54	56
Массовый расход дымовых газов при минимальной мощности	кг/ч	6	6
CO_2 при Q. номин. O_2 при Q. номин.	%	9,6 (9,5 ÷ 9,9) 3,7 (3,9 ÷ 3,2)	10,6 (10,4 ÷ 11,0) - (- ÷ -)
CO_2 при Q. мин. O_2 при Q. мин.	%	9,1 (8,8 ÷ 9,2) 4,6 (5,1 ÷ 4,4)	10,5 (10,2 ÷ 10,7) - (- ÷ -)
CO при 0% O_2 при Q. Ном./Мин.	ppm	240 / 3	280 / 2
NO_x при 0% O_2 при Q. Ном./Мин.	mg/kWh	60,0 / 24,0	68,0 / 42,0
Температура дымовых газов при номинальной мощности	°C	79	83
Температура дымовых газов при минимальной мощности	°C	60	62

Victrix Pro V2 55 EU

Тип газа		**G20**	**G31**
Давление питания	мбар	20	37
Диаметр газовой форсунки	mm	8,5	7,7
Обороты вентилятора зажигания	об/мин	2500	3500
Скорость вентилятора пост-вентиляции	об/мин	3500	4000
Массовый расход дымовых газов при номинальной мощности системы отопления	кг/ч	82	84
Массовый расход дымовых газов при минимальной мощности	кг/ч	9	9
CO_2 при Q. номин. O_2 при Q. номин.	%	9,2 (9,1 ÷ 9,6) 4,4 (4,6 ÷ 3,7)	10,3 (10,2 ÷ 10,6) - (- ÷ -)
CO_2 при Q. мин. O_2 при Q. мин.	%	8,7 (8,6 ÷ 9,1) 5,3 (5,5 ÷ 4,6)	9,6 (9,3 ÷ 9,7) - (- ÷ -)
CO при 0% O_2 при Q. Ном./Мин.	ppm	220 / 3	250 / 3
NO_x при 0% O_2 при Q. Ном./Мин.	mg/kWh	58,0 / 27,0	63,0 / 31,0
Температура дымовых газов при номинальной мощности	°C	74	74
Температура дымовых газов при минимальной мощности	°C	60	61

Victrix Pro V2 60 EU

Тип газа		**G20**	**G31**
Давление питания	мбар	20	37
Диаметр газовой форсунки	mm	15	7,9
Обороты вентилятора зажигания	об/мин	3000	4000
Скорость вентилятора пост-вентиляции	об/мин	4000	4200
Массовый расход дымовых газов при номинальной мощности системы отопления	кг/ч	96	97
Массовый расход дымовых газов при минимальной мощности	кг/ч	13	13
CO_2 при Q. номин. O_2 при Q. номин.	%	9,3 (9,1 ÷ 9,6) 4,2 (4,6 ÷ 3,7)	10,4 (10,2 ÷ 10,7) - (- ÷ -)
CO_2 при Q. мин. O_2 при Q. мин.	%	9,0 (8,6 ÷ 9,2) 4,8 (5,5 ÷ 4,4)	10,0 (9,6 ÷ 10,1) - (- ÷ -)
CO при 0% O_2 при Q. Ном./Мин.	ppm	160 / 3	170 / 3
NO_x при 0% O_2 при Q. Ном./Мин.	mg/kWh	41,0 / 38,0	42,0 / 42,0
Температура дымовых газов при номинальной мощности	°C	71	71
Температура дымовых газов при минимальной мощности	°C	65	61

Victrix Pro V2 68 EU

Тип газа		**G20**	**G31**
Давление питания	мбар	20	37
Диаметр газовой форсунки	mm	15	7,9
Обороты вентилятора зажигания	об/мин	3000	4000
Скорость вентилятора пост-вентиляции	об/мин	4000	4000
Массовый расход дымовых газов при номинальной мощности системы отопления	кг/ч	104	106
Массовый расход дымовых газов при минимальной мощности	кг/ч	13	13
CO_2 при Q. номин. O_2 при Q. номин.	%	9,3 (9,1 ÷ 9,6) 4,2 (4,6 ÷ 3,7)	10,4 (10,2 ÷ 10,7) - (- ÷ -)
CO_2 при Q. мин. O_2 при Q. мин.	%	9,0 (8,6 ÷ 9,2) 4,8 (5,5 ÷ 4,4)	10,0 (9,6 ÷ 10,1) - (- ÷ -)
CO при 0% O_2 при Q. Ном./Мин.	ppm	180 / 3	200 / 3
NO_x при 0% O_2 при Q. Ном./Мин.	mg/kWh	45,0 / 38,0	41,0 / 42,0
Температура дымовых газов при номинальной мощности	°C	74	74
Температура дымовых газов при минимальной мощности	°C	65	61

Victrix Pro V2 80 EU

Тип газа		**G20**	**G31**
Давление питания	мбар	20	37
Диаметр газовой форсунки	mm	15	7,9
Обороты вентилятора зажигания	об/мин	3000	4000
Скорость вентилятора пост-вентиляции	об/мин	4000	4000
Массовый расход дымовых газов при номинальной мощности системы отопления	кг/ч	121	122
Массовый расход дымовых газов при минимальной мощности	кг/ч	13	13
CO_2 при Q. номин. O_2 при Q. номин.	%	9,2 (9,1 ÷ 9,6) 4,4 (4,6 ÷ 3,7)	10,4 (10,2 ÷ 10,7) - (- ÷ -)
CO_2 при Q. мин. O_2 при Q. мин.	%	9,0 (8,7 ÷ 9,2) 4,8 (5,3 ÷ 4,4)	10,0 (9,6 ÷ 10,1) - (- ÷ -)
CO при 0% O_2 при Q. Ном./Мин.	ppm	230 / 3	300 / 3
NO_x при 0% O_2 при Q. Ном./Мин.	mg/kWh	64,0 / 38,0	71,0 / 42,0
Температура дымовых газов при номинальной мощности	°C	79	77
Температура дымовых газов при минимальной мощности	°C	65	61

4.3 ТАБЛИЦА ТЕХНИЧЕСКИХ ДАННЫХ

		VICTRIX PRO V2 35 EU	VICTRIX PRO V2 55 EU	VICTRIX PRO V2 60 EU	VICTRIX PRO V2 68 EU	VICTRIX PRO V2 80 EU
Номинальная тепловая мощность отопления	kW	34,9	51,0	59,9	65,0	75,0
Минимальная тепловая мощность	kW	3,9	5,4	7,8		
Номинальная тепловая мощность отопления с газом 20%H2NG	kW	33,5	49,3	57,0	62,0	72,0
Минимальный тепловой расход с газом 20%H2NG	kW	3,6	5,3	7,5		
Номинальная тепловая мощность отопления (полезная)	kW	33,9	49,8	58,5	63,4	73,2
Минимальная тепловая мощность (полезная)	kW	3,7	5,1	7,5		
*Тепловой КПД при 80/60 Ном./Мин.	%	97,0 / 94,0	97,6 / 95,2	97,7 / 96,2	97,5 / 96,2	97,6 / 96,2
*Тепловой КПД при 50/30 Ном./Мин.	%	105,8 / 105,7	106,2 / 106,5	106,8 / 106,6	106,5 / 106,6	105,9 / 106,6
*Тепловой КПД при 40/30 Ном./Мин.	%	107,7 / 107,2	106,8 / 108,3	108,3 / 109,4	107,8 / 109,4	105,8 / 109,4
Потери тепла на корпусе при вкл/выкл. горелке (80-60°C)	W	111,0 / 107	115,0 / 50	121,0 / 59	121,0 / 63	121,0 / 73
Потери тепла на воздуховоде при вкл/выкл. горелке (80-60°C)	W	10,0 / 909,1	10,0 / 1144,8	10,0 / 1287,5	10,0 / 1521,0	10,0 / 1683,6
Макс. рабочее давление в отопительной системе	bar	4,5				
Макс. рабочая температура в отопительной системе	°C	95				
Регулируемая температура отопления (макс. рабочий диапазон)	°C	15				
Регулируемая температура отопления (макс. рабочий диапазон)	°C	90				
Содержание воды генератора	l	2,4	2,8	3,2		
Напор при расходе 1000 л/час	kPa	-				
Вес полного котла	kg	52,4	59,8	64,2		
Вес пустого котла	kg	50,0	57,0	61,0		
Подключение к электрической сети	V/Hz	230 / 50				
Номинальный потребляемый ток	A	1	2			3
Установленная электрическая мощность	W	130	158	295	300	320
Класс защиты электрооборудования агрегата	IP	X5D				
Диапазон рабочей температуры помещения	°C	-5 ÷ 40				
Диапазон рабочей температуры помещения с дополнительным комплектом против замерзания	°C	-15 ÷ 40				
Класс NO_x	-	6				
*NO_x взвешенный G20	mg/kWh	37	39	41	39	33
Взвешенный CO G20	mg/kWh	27	24	17		24
*NO_x взвешенный G31	mg/kWh	40	30	40	31	29
Взвешенный CO G31	mg/kWh	32	25	15	20	18
**Тип Установки системы дымоотвода	-	B23 B23p B53 B53p B33 C13 C13X C33 C33X C43 C43X C53 C53X C63X C83 C83X C93 C93X C63				
Рынок		AM	BY	KZ	RU	UZ
Категория		II2H3P	II2H3P	II2H3P	II2H3P	II2H3P

* Величины и взвешенные NOx приведены для минимальной тепловой мощности.

** Для типа C63 запрещена установка агрегата в том состоянии, в каком он выходит с завода, то есть в конфигурации с общими дымовыми трубами с положительным давлением.

4.4 ЗАВОДСКАЯ ТАБЛИЧКА И ЛЕГЕНДА ЗАВОДСКОЙ ТАБЛИЧКИ

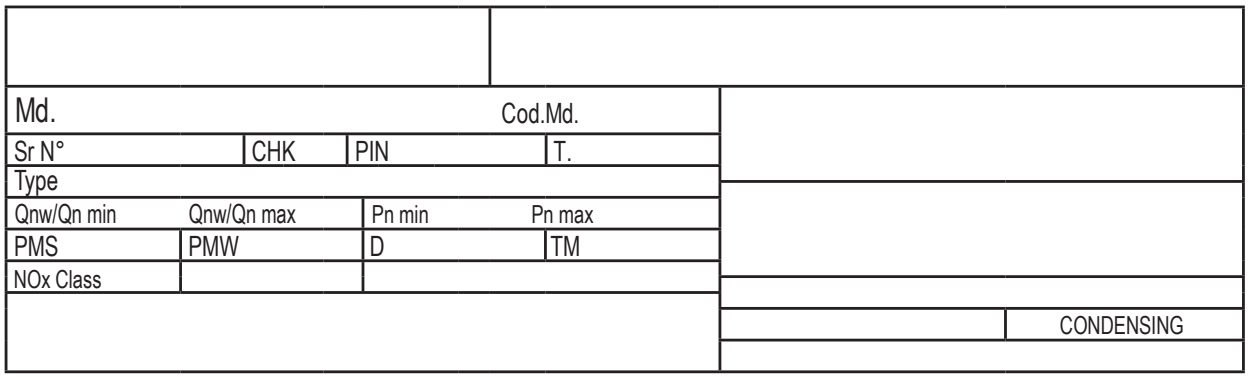

88

Технические данные приведены на табличке данных прибора.

	RUS
Md.	Модель
Cod. Md.	Код модели
Sr N°	Серийный номер
CHK	Проверка (контроль)
PIN	Код PIN
T.	Минимальная и максимальная температура установки
Type	Тип установки (см. UNI EN 1749)
Qnw min	Минимальная тепловая мощность ГВС
Qn min	Минимальная тепловая мощность отопления
Qnw max	Максимальная потребляемая тепловая мощность ГВС
Qn max	Максимальная потребляемая тепловая мощность отопления
Pn min	Минимальная полезная тепловая мощность
Pn max	Максимальная полезная тепловая мощность
PMS	Максимальное давление системы
PMW	Максимальное давление ГВС
D	Удельный расход
TM	Максимальная рабочая температура
NOx Class	Класс NOx
CONDENSING	Конденсационный котел

Несмываемая табличка

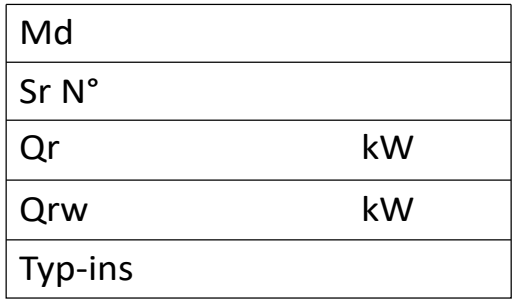

89

Условные обозначения (Илл. 89):

- *Md.* - *Модель прибора*
- *Sr N.* - *Серийный номер оборудования (см. заводскую табличку оборудования)*
- *Qr.* - *Мощность нагрева, на которую настроен прибор*
- *Qrw.* - *Мощность ГВС, на которую настроен прибор*
- *Typ-ins* - *Тип установки дымохода (см. таблицу технических данных)*

Во время установки квалифицированный специалист должен заполнить табличку указанной информацией. Эта табличка также находится внутри гарантийного блока, должна быть заполнена и прикреплена к внешней стороне блока (видимой) (см. 3.2 Первоначальная проверка).

4.5 ТЕХНИЧЕСКИЕ ПАРАМЕТРЫ ДЛЯ КОМБИНИРОВАННЫХ КОТЛОВ (В СООТВЕТСТВИИ С РЕГЛАМЕНТОМ 813/2013).

Величины и значения NO_x в следующих таблицах приведены для низшей теплотворной способности.

Модель	**VICTRIX PRO V2 35 EU**		
Конденсационный котёл	SI		
Низкотемпературный котёл	НЕТ		
Котёл типа B1	НЕТ		
Когенерационная установка для отопления помещения	НЕТ		
Агрегат комбинированного отопления	SI		
Номинальная тепловая мощность	P_n	34	kW
Сезонный энергетический коэффициент отопления помещения	η_S	94	%
Для котлов, служащих только для отопления, и комбинированных котлов: полезная тепловая мощность			
При номинальной тепловой мощности в режиме высокой температуры (*)	P_4	33,9	kW
При 30% номинальной тепловой мощности в режиме низкой температуры (**)	P_1	11,4	kW
Для котлов, служащих только для отопления, и комбинированных котлов: коэффициент полезного действия			
При номинальной тепловой мощности в режиме высокой температуры (*)	η_4	87,2	%
При 30% номинальной тепловой мощности в режиме низкой температуры (**)	η_1	98,9	%
Дополнительное потребление электрической энергии			
При полной нагрузке	el_{max}	0,020	kW
При частичной нагрузке	el_{min}	0,013	kW
В режиме ожидания	P_{SB}	0,006	kW
Другие элементы			
Потери тепла в режиме ожидания	P_{stby}	0,065	kW
Энергопотребление горелки при включении	P_{ign}	0,000	kW
Выбросы оксидов азота	NO_x	33	-

(*) Режим высокой температуры означает 60°C на возврате и 80°C на подаче.
(**) Режим низкой температуры для конденсационных котлов означает 30 °C, для низкотемпературных котлов - 37°C, а для других агрегатов - температуру возврата 50°C.

Модель	**VICTRIX PRO V2 55 EU**		
Конденсационный котёл	SI		
Низкотемпературный котёл	НЕТ		
Котёл типа B1	НЕТ		
Когенерационная установка для отопления помещения	НЕТ		
Агрегат комбинированного отопления	SI		
Номинальная тепловая мощность	P_n	50	kW
Сезонный энергетический коэффициент отопления помещения	η_S	94	%
Для котлов, служащих только для отопления, и комбинированных котлов: полезная тепловая мощность			
При номинальной тепловой мощности в режиме высокой температуры (*)	P_4	49,8	kW
При 30% номинальной тепловой мощности в режиме низкой температуры (**)	P_1	16,8	kW
Для котлов, служащих только для отопления, и комбинированных котлов: коэффициент полезного действия			
При номинальной тепловой мощности в режиме высокой температуры (*)	η_4	88,2	%
При 30% номинальной тепловой мощности в режиме низкой температуры (**)	η_1	98,6	%
Дополнительное потребление электрической энергии			
При полной нагрузке	el_{max}	0,026	kW
При частичной нагрузке	el_{min}	0,013	kW
В режиме ожидания	P_{SB}	0,006	kW
Другие элементы			
Потери тепла в режиме ожидания	P_{stby}	0,067	kW
Энергопотребление горелки при включении	P_{ign}	0,000	kW
Выбросы оксидов азота	NO_x	35	-

(*) Режим высокой температуры означает 60°C на возврате и 80°C на подаче.
(**) Режим низкой температуры для конденсационных котлов означает 30 °C, для низкотемпературных котлов - 37°C, а для других агрегатов - температуру возврата 50°C.

Модель	**VICTRIX PRO V2 60 EU**		
Конденсационный котёл	SI		
Низкотемпературный котёл	НЕТ		
Котёл типа B1	НЕТ		
Когенерационная установка для отопления помещения	НЕТ		
Агрегат комбинированного отопления	SI		
Номинальная тепловая мощность	P_n	59	kW
Сезонный энергетический коэффициент отопления помещения	η_S	94	%
Для котлов, служащих только для отопления, и комбинированных котлов: полезная тепловая мощность			
При номинальной тепловой мощности в режиме высокой температуры (*)	P_4	58,5	kW
При 30% номинальной тепловой мощности в режиме низкой температуры (**)	P_1	19,7	kW
Для котлов, служащих только для отопления, и комбинированных котлов: коэффициент полезного действия			
При номинальной тепловой мощности в режиме высокой температуры (*)	η_4	87,9	%
При 30% номинальной тепловой мощности в режиме низкой температуры (**)	η_1	98,8	%
Дополнительное потребление электрической энергии			
При полной нагрузке	el_{max}	0,025	kW
При частичной нагрузке	el_{min}	0,014	kW
В режиме ожидания	P_{SB}	0,006	kW
Другие элементы			
Потери тепла в режиме ожидания	P_{stby}	0,070	kW
Энергопотребление горелки при включении	P_{ign}	0,000	kW
Выбросы оксидов азота	NO_x	37	-

(*) Режим высокой температуры означает 60°C на возврате и 80°C на подаче.
(**) Режим низкой температуры для конденсационных котлов означает 30 °C, для низкотемпературных котлов - 37°C, а для других агрегатов - температуру возврата 50°C.

Модель	**VICTRIX PRO V2 68 EU**		
Конденсационный котёл	SI		
Низкотемпературный котёл	НЕТ		
Котёл типа B1	НЕТ		
Когенерационная установка для отопления помещения	НЕТ		
Агрегат комбинированного отопления	SI		
Номинальная тепловая мощность	P_n	63	kW
Сезонный энергетический коэффициент отопления помещения	η_S	94	%
Для котлов, служащих только для отопления, и комбинированных котлов: полезная тепловая мощность			
При номинальной тепловой мощности в режиме высокой температуры (*)	P_4	63,4	kW
При 30% номинальной тепловой мощности в режиме низкой температуры (**)	P_1	21,3	kW
Для котлов, служащих только для отопления, и комбинированных котлов: коэффициент полезного действия			
При номинальной тепловой мощности в режиме высокой температуры (*)	η_4	88,0	%
При 30% номинальной тепловой мощности в режиме низкой температуры (**)	η_1	98,7	%
Дополнительное потребление электрической энергии			
При полной нагрузке	el_{max}	0,028	kW
При частичной нагрузке	el_{min}	0,014	kW
В режиме ожидания	P_{SB}	0,006	kW
Другие элементы			
Потери тепла в режиме ожидания	P_{stby}	0,070	kW
Энергопотребление горелки при включении	P_{ign}	0,000	kW
Выбросы оксидов азота	NO_x	35	-

(*) Режим высокой температуры означает 60°C на возврате и 80°C на подаче.
(**) Режим низкой температуры для конденсационных котлов означает 30 °C, для низкотемпературных котлов - 37°C, а для других агрегатов - температуру возврата 50°C.

Модель	**VICTRIX PRO V2 80 EU**		
Конденсационный котёл	SI		
Низкотемпературный котёл	НЕТ		
Котёл типа B1	НЕТ		
Когенерационная установка для отопления помещения	НЕТ		
Агрегат комбинированного отопления	SI		
Номинальная тепловая мощность	P_n	73	kW
Сезонный энергетический коэффициент отопления помещения	η_S	94	%
Для котлов, служащих только для отопления, и комбинированных котлов: полезная тепловая мощность			
При номинальной тепловой мощности в режиме высокой температуры (*)	P_4	73,2	kW
При 30% номинальной тепловой мощности в режиме низкой температуры (**)	P_1	24,6	kW
Для котлов, служащих только для отопления, и комбинированных котлов: коэффициент полезного действия			
При номинальной тепловой мощности в режиме высокой температуры (*)	η_4	88,2	%
При 30% номинальной тепловой мощности в режиме низкой температуры (**)	η_1	98,9	%
Дополнительное потребление электрической энергии			
При полной нагрузке	el_{max}	0,032	kW
При частичной нагрузке	el_{min}	0,014	kW
В режиме ожидания	P_{SB}	0,006	kW
Другие элементы			
Потери тепла в режиме ожидания	P_{stby}	0,070	kW
Энергопотребление горелки при включении	P_{ign}	0,000	kW
Выбросы оксидов азота	NO_x	29	-

(*) Режим высокой температуры означает 60°C на возврате и 80°C на подаче.
(**) Режим низкой температуры для конденсационных котлов означает 30 °C, для низкотемпературных котлов - 37°C, а для других агрегатов - температуру возврата 50°C.

4.6 ТЕХНИЧЕСКИЙ ПАСПОРТ ИЗДЕЛИЯ (В СООТВЕТСТВИИ С РЕГЛАМЕНТОМ 811/2013)

Victrix Pro V2 35 EU

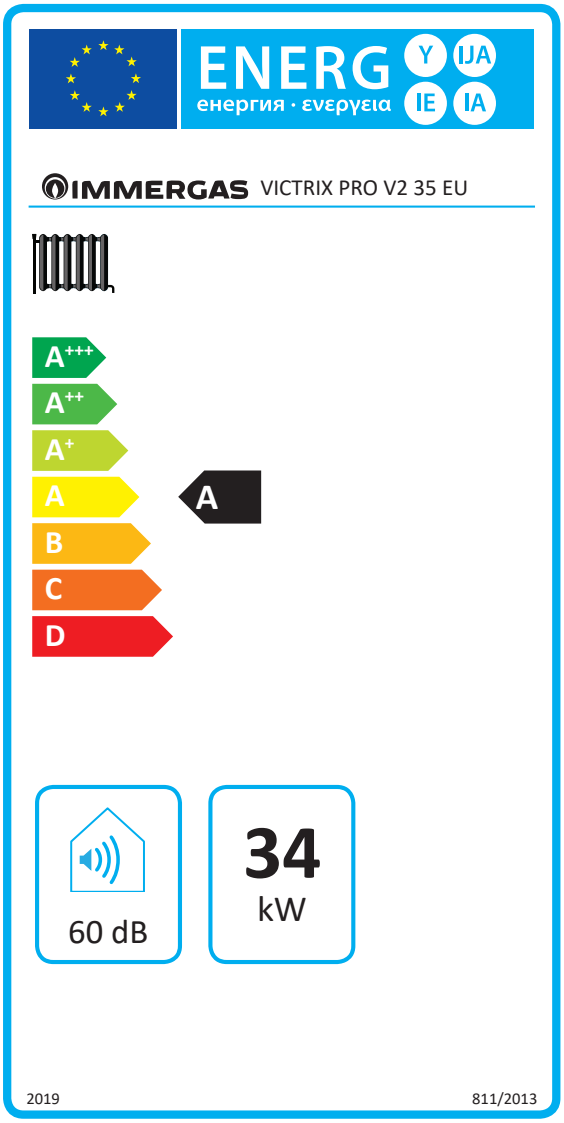

90

Параметр	значение
Годовое потребление энергии для функции отопления (QHE)	58
Сезонный КПД отопления помещения (ηs)	94

Для правильной установки аппарата ознакомьтесь с главой 1 настоящей инструкции (предназначенной для технического специалиста, проводящего установку) и действующими нормативными требованиями, касающимися установки.
Для правильного технического обслуживания ознакомьтесь с главой 3 настоящей инструкции (предназначенной для технического специалиста, проводящего техническое обслуживание), и придерживайтесь указанных в ней периодичности и порядка обслуживания.

Victrix Pro V2 55 EU

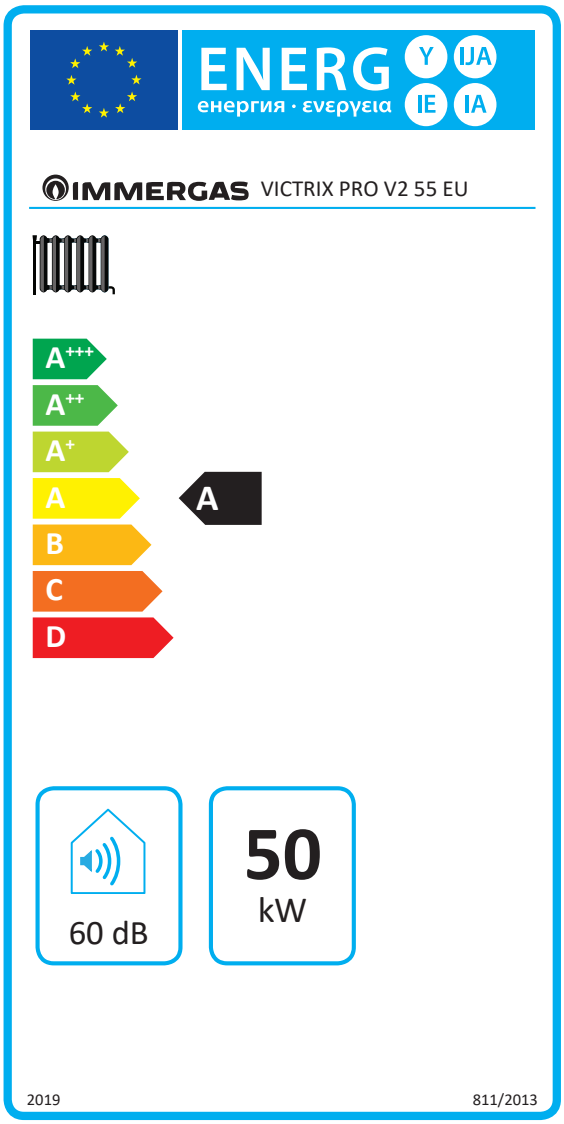

91

Параметр	значение
Годовое потребление энергии для функции отопления (QHE)	85
Сезонный КПД отопления помещения (ηs)	94

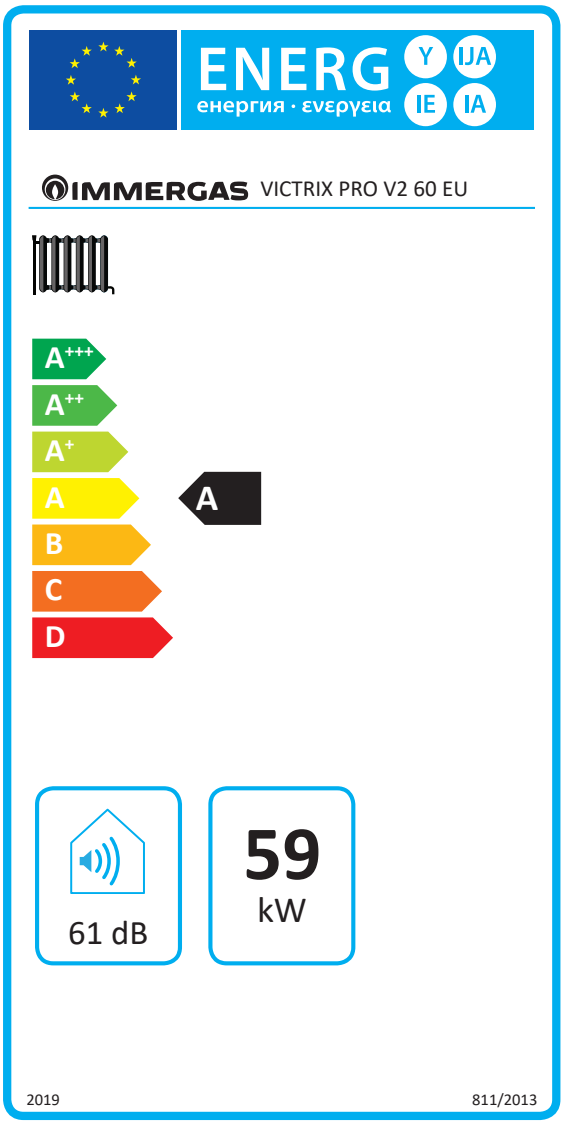

92

Параметр	значение
Годовое потребление энергии для функции отопления (QHE)	101
Сезонный КПД отопления помещения (ηs)	94

Victrix Pro V2 68 EU

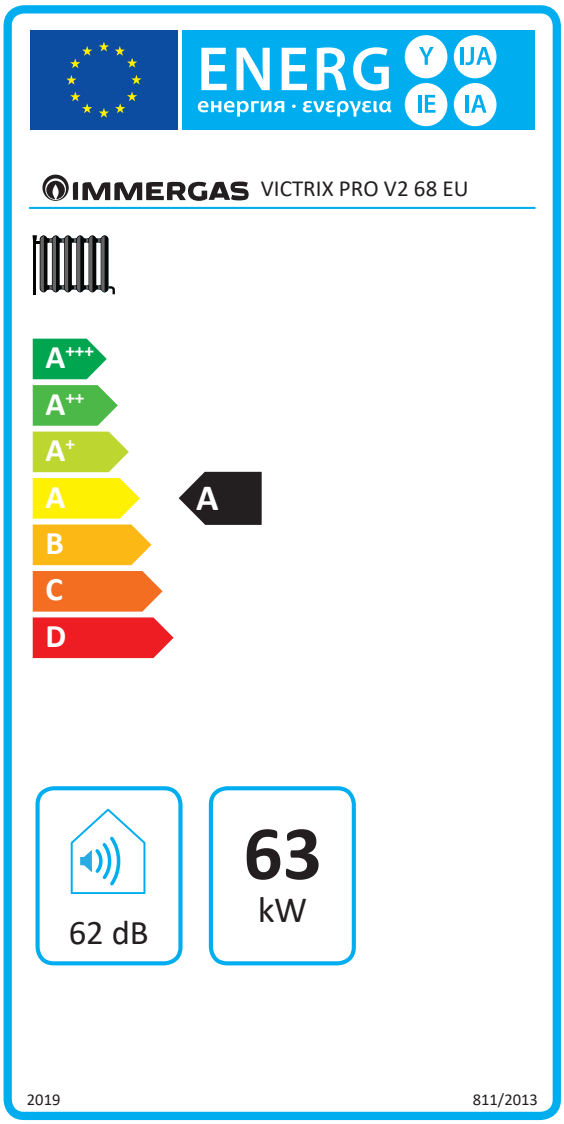

93

Параметр	значение
Годовое потребление энергии для функции отопления (QHE)	109
Сезонный КПД отопления помещения (ηs)	94

Victrix Pro V2 80 EU

Параметр	значение
Годовое потребление энергии для функции отопления (QHE)	124
Сезонный КПД отопления помещения (ηs)	94

Для правильной установки аппарата ознакомьтесь с главой 1 настоящей инструкции (предназначенной для технического специалиста, проводящего установку) и действующими нормативными требованиями, касающимися установки.
Для правильного технического обслуживания ознакомьтесь с главой 3 настоящей инструкции (предназначенной для технического специалиста, проводящего техническое обслуживание), и придерживайтесь указанных в ней периодичности и порядка обслуживания.

4.7 ПАРАМЕТРЫ ДЛЯ ЗАПОЛНЕНИЯ СВОДНОГО ТЕХНИЧЕСКОГО ПАСПОРТА

В случае если вы хотите установить комплекс оборудования, начиная с настоящего прибора, используйте сводные таблицы, приведенные на (Илл.95 и 97).
Для корректного составления впишите в предоставленные поля (как показано на факсимиле обзорного листа (Илл. 94 А также 96) значения в таблицах **"Параметры для заполнения сводного технического паспорта"** А также **"Параметры для заполнения сводного технического паспорта санитарных комплексов"**.
Оставшиеся значения должны быть получены из технических паспортов оборудования, используемого для создания комплексной системы (например, солнечные устройства, дополнительные тепловые насосы, контроллеры температуры).
Используйте таблицу (Илл. 95) для комплексов, относящихся к функции отопления (например, котел + контроль температуры).
Используйте плату (Илл.97) для «комплексов», относящихся к функции ГВС (если в сочетании с водонагревателем) (например, котел + солнечное тепловое оборудование).

Пример для заполнения карты сборки систем отопления помещений.

Сезонная энергоэффективность отопления помещения котлом — 1: «I» %

Контроль температуры
По карте контроля температуры
Класс I = 1 %, Класс II = 2 %, Класс III = 1,5 %, Класс IV = 2 %, Класс V = 3 %, Класс VI = 4 %, Класс VII = 3,5 %, Класс VIII = 5 %
+ 2 %

Дополнительный котёл
По карте котла
Суммарная сезонная энергоэффективность отопления помещения (в %)
(☐ - 'I') x 0,1 = ± 3 %

Доля солнечной генерации
По карте солнечного устройства
Размеры коллектора (в м²) — Объём бака (в м³) — Эффективность коллектора (в %) — Классификация бака A* = 0,95, A = 0,91, B = 0,86, C = 0,83, D-G = 0,81
('III' x ☐ + 'IV' x ☐) x (0,9 x (☐ / 100) x ☐ = + 4 %

Дополнительный тепловой насос
По карте теплового насоса
Суммарная сезонная энергоэффективность отопления помещения (в %)
(☐ - 'I') x 'II' = + 5 %

Доля солнечной генерации и дополнительного теплового насоса
Выбор значения более низкого
0,5 x 4 ☐ O 0,5 x 5 ☐ = - 6 %

Суммарная энергоэффективность отопления помещения системой в сборе — 7 %

Класс сезонной энергоэффективности отопления помещения системой в сборе

☐	☐	☐	☐	☐	☐	☐	☐	☐	☐
G	F	E	D	C	B	A	A+	A++	A+++
< 30 %	≥ 30 %	≥ 34 %	≥ 36 %	≥ 75 %	≥ 82 %	≥ 90 %	≥ 98 %	≥ 125 %	≥ 150 %

Котёл и дополнительный тепловой насос, установленный с низкотемпературными излучателями тепла при 35 °C?
По карте теплового насоса
7 ☐ + (50 x 'II') = ☐ %

Энергоэффективность всех продуктов, указанная в этой карте, может не соответствовать фактической энергоэффективности после установки, так как такая эффективность зависит от дополнительных факторов, таких как потеря тепла в системе распределения и характеристиками оборудования в соотношении с характеристиками здания.

Параметры для заполнения сводного технического паспорта

Параметр	VICTRIX PRO V2 35 EU	VICTRIX PRO V2 55 EU	VICTRIX PRO V2 60 EU	VICTRIX PRO V2 68 EU	VICTRIX PRO V2 80 EU
"I"	94				
"II"	*				
"III"	0,79	0,54	0,46	0,42	0,37
"IV"	0,31	0,21	0,18	0,16	0,14

** определяется по таблице 5 регламента 811/2013 в случае «комплексной системы», включающей тепловой насос, дополняющий котел. В этом случае котел считается основным аппаратом комплексной системы.*

Карта сборки систем отопления помещений.

Сезонная энергоэффективность отопления помещения котлом — ① ____ %

Контроль температуры
По карте контроля температуры
Класс I = 1 %, Класс II = 2 %, Класс III = 1,5 %, Класс IV = 2 %, Класс V = 3 %, Класс VI = 4 %, Класс VII = 3,5 %, Класс VIII = 5 %
+ ② ____ %

Дополнительный котёл
По карте котла
Сезонная энергоэффективность отопления помещения (в %)
(____ - _____) x 0,1 = ± ③ ____ %

Доля солнечной генерации
По карте солнечного устройства
Размеры коллектора (в м²) — Объём бака (в м³) — Эффективность коллектора (в %) — Классификация бака A* = 0,95, A = 0,91, B = 0,86, C = 0,83, D-G = 0,81
(____ x ____ + ____ x ____) x (0,9 x (____ / 100) x ____ = + ④ ____ %

Дополнительный тепловой насос
По карте теплового насоса
Суммарная сезонная энергоэффективность отопления помещения (в %)
(____ - _____) x _____ = + ⑤ ____ %

Доля солнечной генерации и дополнительного теплового насоса
Выбор значения более низкого
0,5 x ④ ____ O 0,5 x ⑤ ____ = - ⑥ ____ %

Сезонная энергоэффективность отопления помещения системой в сборе — ⑦ ____ %

Класс сезонной энергоэффективности отопления помещения системой в сборе

G	F	E	D	C	B	A	A+	A++	A+++
< 30 %	≥ 30 %	≥ 34 %	≥ 36 %	≥ 75 %	≥ 82 %	≥ 90 %	≥ 98 %	≥ 125 %	≥ 150 %

Котёл и дополнительный тепловой насос, установленный с низкотемпературными излучателями тепла при 35 °C?
По карте теплового насоса
⑦ ____ + (50 x _____) = ____ %

Энергоэффективность всех продуктов, указанная в этой карте, может не соответствовать фактической энергоэффективности после установки, так как такая эффективность зависит от дополнительных факторов, таких как потеря тепла в системе распределения и характеристиками оборудования в соотношении с характеристиками здания.

95

Пример для заполнения карты сборки систем ГВС

Энергоэффективность нагрева воды комбинированным котлом

1 «I» %

Профиль заявленной нагрузки: ☐

Доля солнечной генерации

По карте солнечного устройства

Вспомогательная электрическая энергия

(1,1 x 'I' - 10 %) x 'II' - 'III' - 'I' =

2 + ☐ %

Энергоэффективность нагрева воды системы в сборе в нормальных климатических условиях

3 ☐ %

Класс энергоэффективности нагрева воды системы в сборе в нормальных климатических условиях

	G	F	E	D	C	B	A	A+	A++	A+++
☐ M	< 27 %	≥ 27 %	≥ 30 %	≥ 33 %	≥ 36 %	≥ 39 %	≥ 65 %	≥ 100 %	≥ 130 %	≥ 163 %
☐ L	< 27 %	≥ 27 %	≥ 30 %	≥ 34 %	≥ 37 %	≥ 50 %	≥ 75 %	≥ 115 %	≥ 150 %	≥ 188 %
☐ XL	< 27 %	≥ 27 %	≥ 30 %	≥ 35 %	≥ 38 %	≥ 55 %	≥ 80 %	≥ 123 %	≥ 160 %	≥ 200 %
☐ XXL	< 28 %	≥ 28 %	≥ 32 %	≥ 36 %	≥ 40 %	≥ 60 %	≥ 85 %	≥ 131 %	≥ 170 %	≥ 213 %

Энергоэффективность нагрева воды в более холодных и более теплых климатических условиях

Холоднее: 3 ☐ - 0,2 x 2 ☐ = ☐ %

Теплее: 3 ☐ - 0,4 x 2 ☐ = ☐ %

Энергоэффективность всех продуктов, указанная в этой карте, может не соответствовать фактической энергоэффективности после установки, так как такая эффективность зависит от дополнительных факторов, таких как потеря тепла в системе распределения и характеристиками оборудования в соотношении с характеристиками здания.

96

Параметры для заполнения карты сборки комплектов ГВС

Параметр	VICTRIX PRO V2 35 EU	VICTRIX PRO V2 55 EU	VICTRIX PRO V2 60 EU	VICTRIX PRO V2 68 EU	VICTRIX PRO V2 80 EU
"I"	-				
"II"	*				
"III"	*				

** определяется в соответствии с регламентом 811/2013 и временными методами расчета, о которых идет речь в сообщении Европейской комиссии № 207/2014.*

Карта сборки систем производства ГВС.

Энергоэффективность нагрева воды комбинированным котлом ❶ ____ %

Профиль заявленной нагрузки: ☐

Доля солнечной генерации

По карте солнечного устройства

Вспомогательная электрическая энергия

(1,1 x _____ - 10 %) x _____ - ☐ - _____ = + ❷ ____ %

Энергоэффективность нагрева воды системы в сборе в нормальных климатических условиях ❸ ____ %

Класс энергоэффективности нагрева воды системы в сборе в нормальных климатических условиях

	G	F	E	D	C	B	A	A+	A++	A+++
☐ M	< 27 %	≥ 27 %	≥ 30 %	≥ 33 %	≥ 36 %	≥ 39 %	≥ 65 %	≥ 100 %	≥ 130 %	≥ 163 %
☐ L	< 27 %	≥ 27 %	≥ 30 %	≥ 34 %	≥ 37 %	≥ 50 %	≥ 75 %	≥ 115 %	≥ 150 %	≥ 188 %
☐ XL	< 27 %	≥ 27 %	≥ 30 %	≥ 35 %	≥ 38 %	≥ 55 %	≥ 80 %	≥ 123 %	≥ 160 %	≥ 200 %
☐ XXL	< 28 %	≥ 28 %	≥ 32 %	≥ 36 %	≥ 40 %	≥ 60 %	≥ 85 %	≥ 131 %	≥ 170 %	≥ 213 %

Энергоэффективность нагрева воды в более холодных и более теплых климатических условиях

Холоднее: ❸ ☐ - 0,2 x ❷ ☐ = ____ %

Теплее: ❸ ☐ - 0,4 x ❷ ☐ = ____ %

Энергоэффективность всех продуктов, указанная в этой карте, может не соответствовать фактической энергоэффективности после установки, так как такая эффективность зависит от дополнительных факторов, таких как потеря тепла в системе распределения и характеристиками оборудования в соотношении с характеристиками здания.

97

Представитель изготовителя на территории РФ:
ООО «ИММЕРГАЗ» 129626, г. Москва, ул. Староалексеевская, дом 5, этаж. 3, помещение 300 РФ
Тел. (495)150-57-75

This instruction booklet is made of ecological paper.

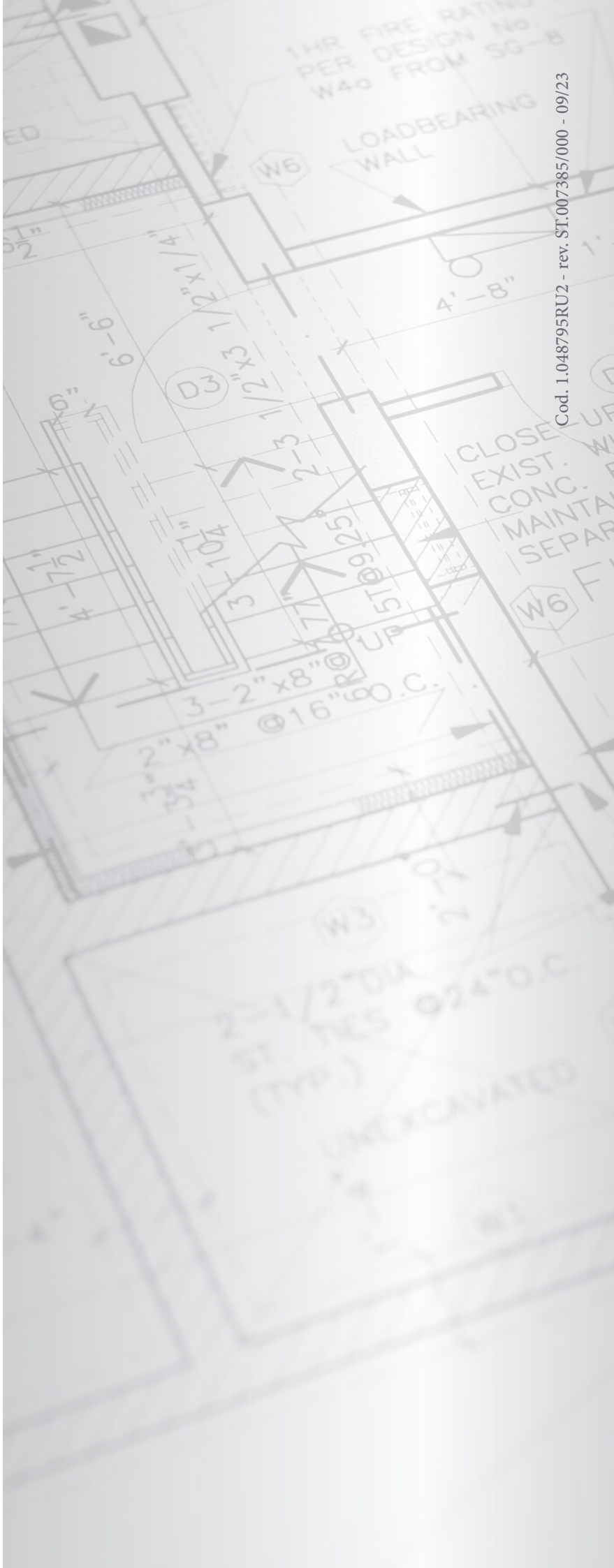

Cod. 1.048795RU2 - rev. ST.007385/000 - 09/23

immergas.com

Immergas S.p.A.
42041 Brescello (RE) - Italy
Tel. 0522.689011
Fax 0522.680617

IMMERGAS SPA - ITALY
CERTIFIED COMPANY
UNI EN ISO 9001:2015

Design, manufacture and post-sale assistance of gas boilers, gas water heaters and related accessories